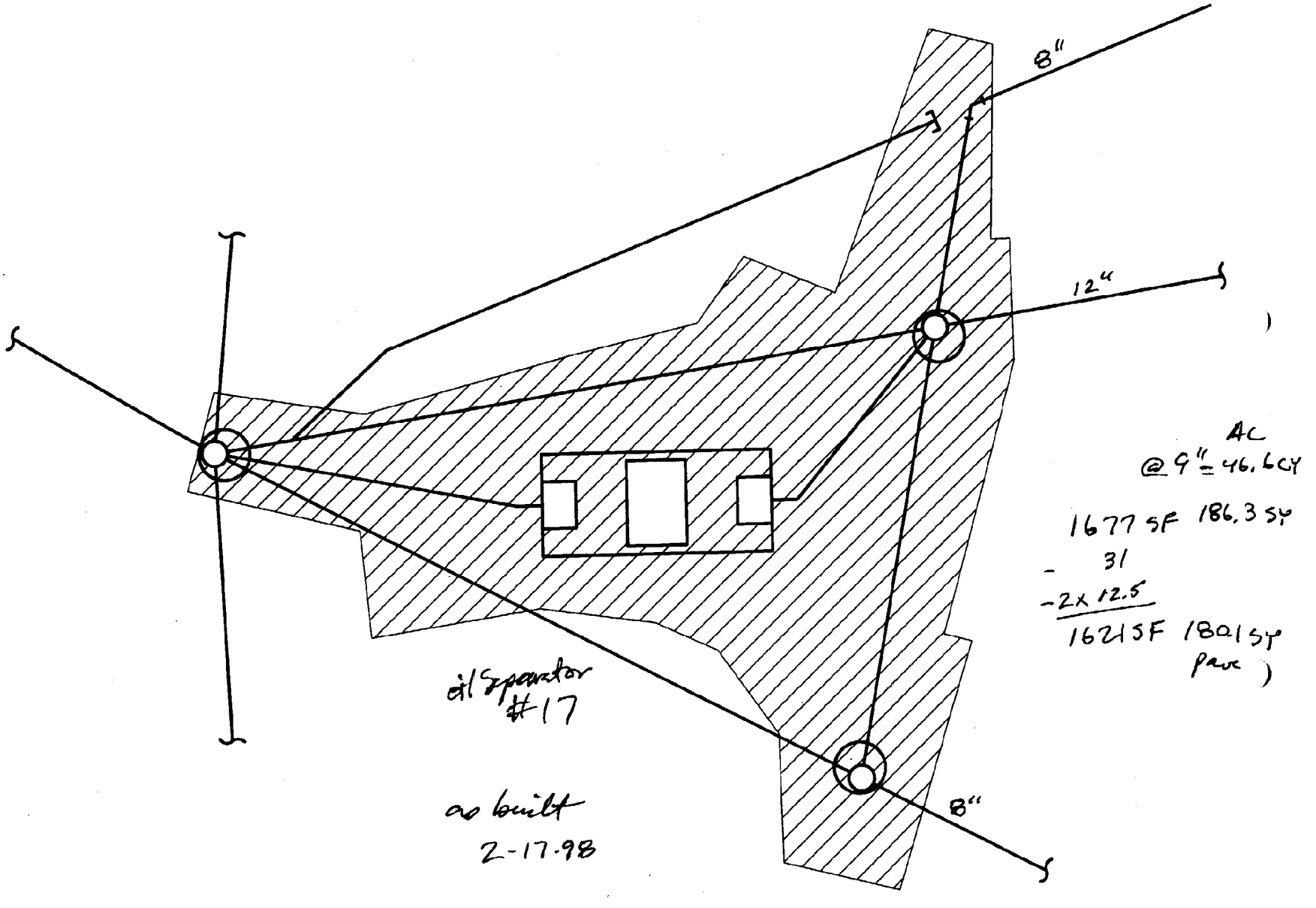

KCSlip4 52819

SEA419179