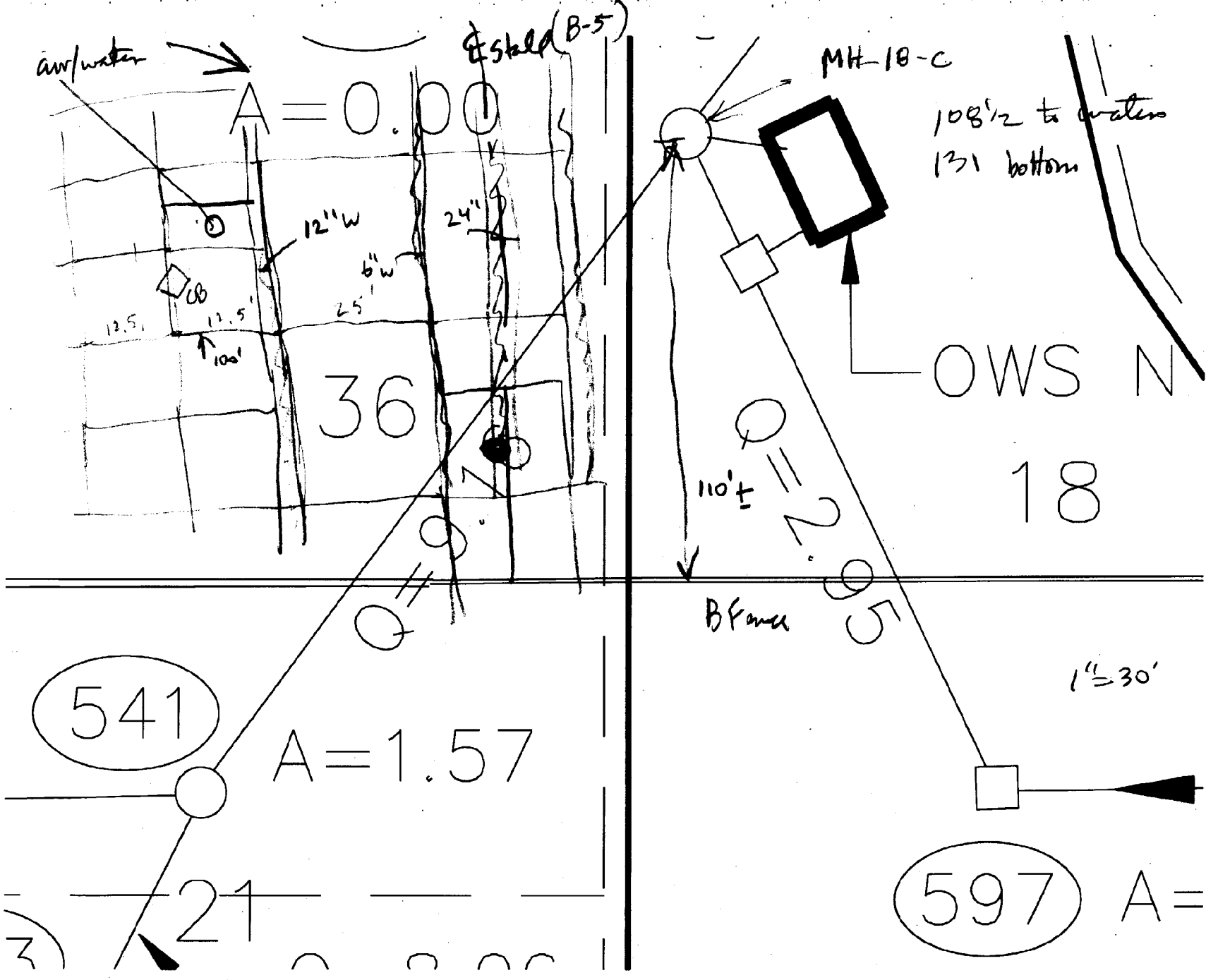

KCSlip4 52801

SEA419161