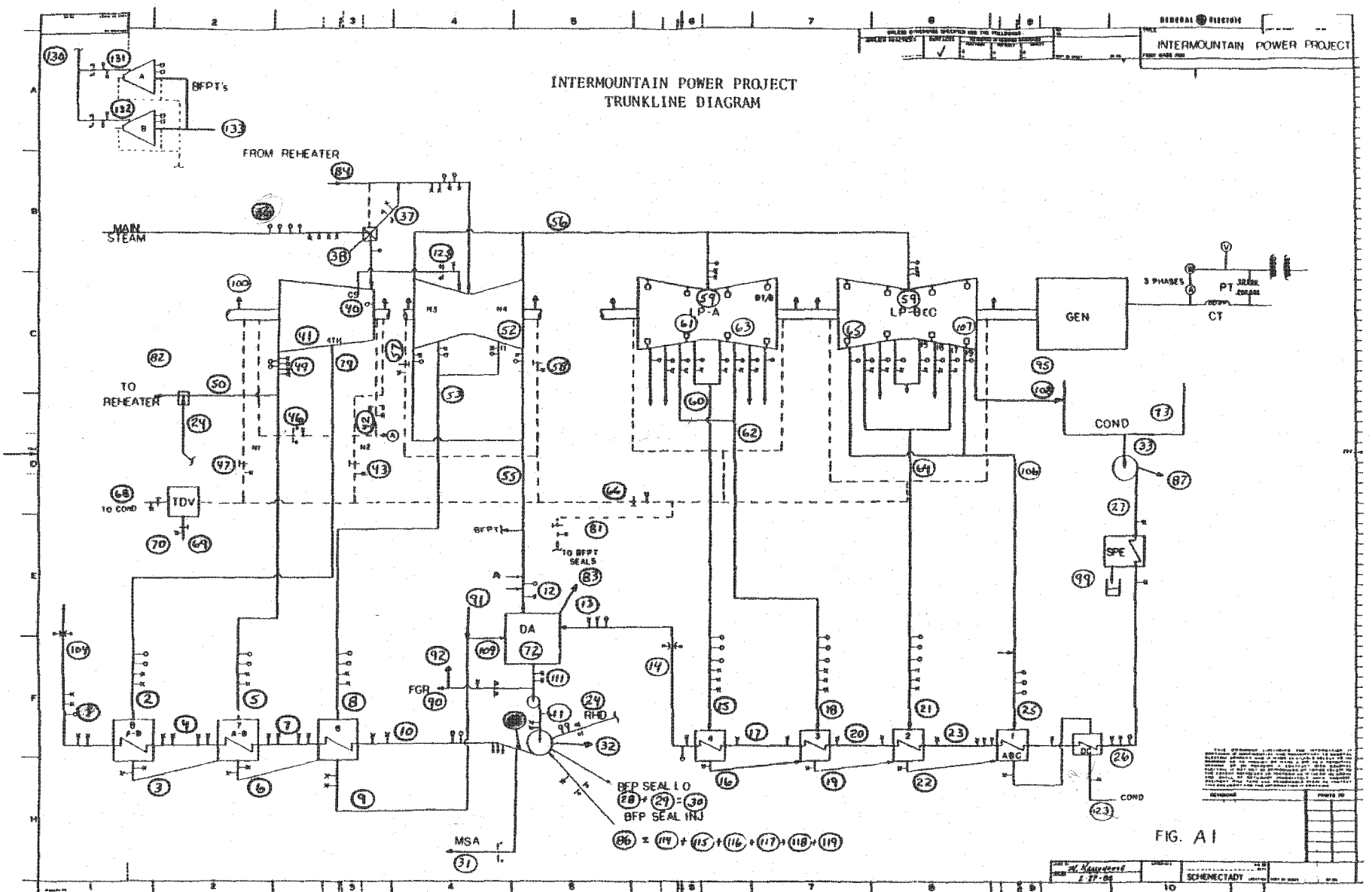

FIG. A I

IP70006702