POLYTESTS
TESTING THROUGH YOUR REALITY

TEST REPORT

TEST OF A NON-CATALYTIC WOOD BURNING STOVE FOR EMISSIONS AND EFFICIENCY

PER EPA METHODS ALT-125, ASTM E2515, ASTM E3053 and CSA B415.1,

Client:

United State Stove Company

227 industrial Park Rd,
South Pittsburg, TN
37380

Model Name: US2500E

Attention: Rafael Sanchez

TESTED BY:
Services Polytests inc.
695-B Gaudette
St-jean-sur-Richelieu, QC, J3B 7S7

TEST DATES: May 14th and 15th 2019
REPORT DATE: May 24th 2019
Project number: PI-20195

All services undertaken are subject to the following general policy: Reports are submitted for exclusive use of the clients to whom they are addressed. Their significance is subject to the adequacy and representative character of the samples and to the comprehensiveness of the tests, examinations or surveys made. This document may not be reproduced except in its entirety without the written permission from Services Polytests Services Polytests have not been involved in any R&D design consulting regarding this unit as requested by the NSPS..

Tested:
Maxime Martin & Sébastien Boulais

written by:
Danick Power, P. Eng

Verified by third party certifier:

SUMMARY

1 Introduction 4
1.1 General 4
1.2 Test unit information 4
1.3 Results 5
1.4 Pretest information 5
2 Summary of test results 5
2.1 Model identification 5
2.2 Laboratory information 5
2.3 Test condition Summary 6
2.4 Test run results summary 7
2.5 Weighted average summary 8
2.6 Weighted average Final results 8
2.7 Test facility conditions 8
2.8 Dilution tunnel flow rate measurements and sampling data (ASTM E2515) 9
2.9 Dilution tunnel dual train precision 9
3 Process description 10
3.1 Discussion 10
3.2 Unit dimensions 10
3.3 Air supply system 11
3.4 operation during test 12
3.5 Start-up operation 13
3.6 Sampling locations 13
3.7 Drawings 13
3.8 Emissions efficiency testing equipment list 13
4 Sampling methods 13
4.1 Particulate sampling 13
5 Quality assurance 13
5.1 Instrument calibration 13
5.1.1 Gas meters 13
5.1.2 SCALES 13
5.1.3 Gas analyzers 13
5.2 Test method procedures 14

ED_005996_00000517-00002

5.2.1 Leak check procedures 14

5.2.2 Tunnel velocity flow measurement 14

5.2.3 Pm sampling proportionality (ASTM E2515) 14

List of Appendix

APPENDIX 1: Raw data, forms and results

APPENDIX 2: Proportionality results

APPENDIX 3: Calibration data

APPENDIX 4: Unit pre burn

APPENDIX 5: Participants

APPENDIX 6: Drawings and specifications

APPENDIX 7: Operator's manual

APPENDIX 8: Photographs of test set up

APPENDIX 9: Test load photographs

APPENDIX 10: Laboratory Operating Procedures

APPENDIX 11: Sample calculations

APPENDIX 12: Volume calculations

APPENDIX 13: Operating instruction

APPENDIX 14: Drawing Air flow pattern

APPENDIX 15: Application for wood stove program

1 INTRODUCTION

1.1 GENERAL

Laboratory

- Location: Services Polytests Inc., 695-B Gaudette St-jean-sur-Richelieu QC, Canada J3B 7S7
- Elevation: 100 feet above sea level

Test program

- Purpose: unit qualification NSPS 2020 cord wood
- Test dates: May 14th and 15th 2019
- Test methods used:
  - Particulate emissions: ASTM E3053-17 ; ASTM E2515-11 methods ALT-125 as referred into 40 CFR Part 60 Subpart AAA
  - Efficiency: CSA B415.1-10

1.2 TEST UNIT INFORMATION

General

- Manufacturer: united State Stove Company
- Product type: wood heater,
- Combustion system: non-catalytic
- Unit tested: US2500E

Particularities

- Description of similar models. Different model sharing the same firebox

In Summary:

- Description of similar models: Different models sharing the same firebox for branding purposes and do not affect emissions performance. Models will vary cosmetically and will have various leg, pedestal, and insert kit options. Options will be designated by a "-xx" following the model number

US2500E, AW2520E, VG2520, CH25, NM1190, SW2.5, AHWS2520

1.3 RESULTS

Emission results obtained

- Weighted Average Emissions Rate: 0.88 g/hr
- Weighted Average Overall Efficiency: 72.82 %

Conformity: NSPS Phase 2020, cord wood test method ALT-125

1.4 PRETEST INFORMATION

Unit condition: The unit was received by carrier during March 2018 in good condition. The 50hrs of aging was done by Polytests as screening tests.

Set up

- Venting system type: 6 inches diameter inch steel pipe and insulated chimney
- System height from floor: 15 feet
- Particularities: this unit as been tested with the optional fan for high, medium and low burn rate.

2 SUMMARY OF TEST RESULTS

2.1 MODEL IDENTIFICATION

Model name number	US2500E
Manufacturer	United State Stove Company
address	227 industrial Park Rd, South Pittsburg, TN 37380
appliance category	wood stove
Usable Firebox Volume – ft3	2.73
Catalytic/Non-Cat	Non-Cat
convection air fan (no, standard, Optional)	option

2.2 LABORATORY INFORMATION

Testing laboratory	Polytests Services
address	695-B Gaudette, St-jean-sur-richelieu
ISO/ Accreditation info	17025
Dates tested	may 14th and 15th 2019
Test Methods / Standard	ALT-125
Dilution Tunnel Inside diameter – in	8
Filter diameter	47
Filter material	PTFE Pall

2.3 TEST CONDITION SUMMARY

Model Name(s) / number(s)	US2500E		
Usable firebox Volume-ft3	2.73		
Convection Air Fan (No, Standard, Optional)	option		
Test runs #	1.1	2,1	2,2
Date tested	May 14th 2019	May 15th 2019	May 15th 2019
test run category (L,M,H)	L	H	M
average barometric pressure – in Hg	29,87	29,71	29,71
Max observe Ambient temp. °F	82,85	76,81	83,41
Min observe Ambient Temp °F	69,47	73,02	76,18
Max observe Filter temp °F	88,53	88,10	89,94
Run air settings			
Primary (measured up from minimum)	minimum setting	full open	medium setting
Secondary (measured up from minimum)	fix	fix	fix
Convection air setting	on	on	on
Test fuel load			
Cordwood fuel species	Oak	Oak	Oak
specific Gravity (from Table 1)	0,66	0,66	0,66
Higher heating value - Btu/lb (from Annex A1)	8690	8690	8690
Nom. Test fuel piece length - in	17	17	17
Number of test fuel pieces	5	5	5
Test fuel Weight			
Kindling - as fired lb.	NA	3,90	NA
Kindling Wt. - as % of test fuel load	NA	14,2%	NA
Kindling Moisture % Db	NA	10,0	NA
Kindling Kg DB	NA	1,61	NA
SU Fuel Wt- as fired lb	NA	7,00	NA
SU Fuel wt. - as % of test fuel load	NA	25,4%	NA
SU Fuel moisture - % DB	NA	20,0	NA
SU fuel- Kg DB	NA	2,65	NA
Test Fuel Load - As Fired lb	32,40	27,51	33,25
Ave. Test Fuel Load MC % DB	20,82	20,95	22,12
Test Fuel Load - kg DB	12,16	10,32	12,35
Test fuel Loading density lb./ft3	11,87	10,08	12,18
Residual SU fuel wt. - as fired lb.	NA	3,2	NA
Residual SU fuel wt.- as % of test fuel load	NA	11,6%	NA
Test run duration - minutes	499	159	473
Test run duration - h	8,32	2,65	7,88
Test fuel load wt at the end of	0	2,5	0

the test - as fired lb			
total fuel burned kg Db	12,16	11,98	12,35
% test fuel load wt at end of the test	0,0%	9,1%	0,0%

2.4 TEST RUN RESULTS SUMMARY

Model name / number	US2500E		
Usable Firebox volume	2.73		
Convection air Fan (no, Standard, option)	option		
Test runs nu.	2,1	2,2	1,1
Date tested	May 15th 2019	May 15th 2019	May 14th 2019
Test run category	H	M	L
Burn rate - Kg/hr DB	4,24	1,57	1,46
Burn rate as % of low to high Midpoint	NA	37,0%	162%
Burn duration - h	2,65	7,88	8,3
Heat output btu/hr	60 065	21 881	20 374
Average Dilution Tunnel Flow Rate - dscfm	317,3	337,6	323,2
Average Sample Flow Rates - dscfm			
Train 1	0,1910	0,1962	0,1920
train 2	0,1834	0,1868	0,1834
Total PM Emissions - g			
Train 1 g	5,18	3,17	7,65
train 2 g	4,71	2,80	7,13
Average	4,95	2,98	7,39
PM emission train precision %	4,77%	6,17%	3,47%
PM emission g/kg	0,41	0,24	0,61
PM emission rate g/h	1,87	0,38	0,89
Total Co Emission g	155,6	579,0	700,7
Co emission Rate g/h	72,9	73,4	84,2
1st hour emission rate g/h	3,8	2,2	3,7
Overall Efficiency - CSA B415,1			
% HHV Basis	71,25%	72,84%	73,58%
% LHV Basis	76,67%	78,38%	79,18%

ED_005996_00000517-00008

2.5 WEIGHTED AVERAGE SUMMARY

Model name / number	US2500E		
Usable Firebox volume	2.73		
Convection air Fan (no, Standard, option)	option		
average for each test run category	L	M	H
burn rate kg/h DB	1,46	1,57	4,24
PM Emission rate - g/h	0,89	0,38	1,87
Co emission rate - g/h	84,25	73,44	72,94
Overall Efficiency - CSA B 415,1			
% HHV Basis	73,6%	72,8%	71,3%
% LHV Basis	79,2%	78,4%	76,7%
Heat output - Btu/hr	20374	21881	60065
Category weighting	0,4	0,4	0,2

2.6 WEIGHTED AVERAGE FINAL RESULTS

ASTM E 3053 Weighted averages			
PM Emission Rate - g/h	0,88		
CO Emission Rate g/h	77,7		
Overall Efficiency - CSA B415,1			
% HHV Basis	72,82%		
% LHV Basis	78,35%		
Heat output range - Btu/h	20 374	to	60065
Co Arithmetic average g/min	1,28		

2.7 TEST FACILITY CONDITIONS

Run Number	*Room Temperature*		*Barometric pressure*		*Relative humidity*		*Air Velocity*	
	Before	*After*	*Before*	*After*	*Before*	*After*	*Before*	*After*
	(F)	*(F)*	*(in.Hg)*	*(in.Hg)*	*(%)*	*(%)*	*(ft/min)*	*(ft/min)*
1	85	81	29,83	29,91	24,6	22,1	0	0
2	75	78	29,77	29,65	32,4	31,3	0	0

2.8 DILUTION TUNNEL FLOW RATE MEASUREMENTS AND SAMPLING DATA (ASTM E2515)

Average dilution tunnel measurements				*Sample Data*			
Run Number/ test category	*Burn Rate (Min)*	*Volumetric Flow Rate (dscf/min)*	*Total Temperatures (°R)*	*Volume sampled (DSCF)*		*Particulate catch (mg)*	
				1	*2*	*1*	*2*
1.1	499	323,21	559,68	95,783	91,525	4,70	4,20
2.1	159	317,26	583,89	30,374	29,167	3,20	2,80
2.2	473	337,62	560,06	92,806	88,334	2,00	1,70

2.9 DILUTION TUNNEL DUAL TRAIN PRECISION

Run Number / test category	*Sample Ratio*		*Total Emission (g)*		
	Train 1	*Train 2*	*Train 1*	*Train 2*	*% Deviation*
1.1	1683,84	1762,18	7,65	7,13	3,47%
2.1	1660,75	1729,45	5,18	4,71	4,77%
2.2	1720,72	1807,84	3,17	2,80	6,17%

3 PROCESS DESCRIPTION

3.1 DISCUSSION

The wood heater has been received in a good shape by a carrier in March 2019. A few screening tests have been done to ensure the repeatability of the results. Maximum burn rate has been done on May 15th 2019 followed by a medium burn rate. On March 14h 2019 the minimum burn rate has been done.

3.2 UNIT DIMENSIONS

Baffle

- Location: between top of combustion chamber and hearth
- Restriction: 2 ½ X 15 7/8 inches at the front of unit
- Dimensions: covers the hearth area minus the restriction at front
- Material: Gemcolite C-cast ½ thick and a 1-inch wool on top of it.

Bricks

- Refractory brick 1 ¼ inch. Thick cover all back and sides and bottom

Flue gas exhaust

- Location: Top
- Dimensions: 6 in. diameter
- Material: Cast Iron

Gasket

- Door: ¾ fiberglass round
- Glass: 3/16T X 3/8W Fiberglass w/ Adhesive Backing
  Refer to appendix 6 for all details and location

Overall unit dimension

- Firebox dimensions: 22 ½ in wide x 16 ½ in. deep x 11 ¼ in. to 12 in. high
- Usable volume: 2.73 cuft.
- Overall heater dimension: 27-inch-wide 24 inch deep 30 ½ high

Convection fan

- Optional convection fan

Catalyst

- None

3.3 AIR SUPPLY SYSTEM

Description

- Primary air: from the bottom through an air wash above the door.
- Secondary air: From the bottom of the stove through the back and sides and into three stainless tubes with holes.

Characterization

The following table shows the inlet and outlet sections of each system. The air introduction system number is referred to on a set of drawings in Appendix 6.

AIR INTRODUCTION SYSTEM		INLET (1) sq. in.			OUTLET
Identification	Type	Imin	Imax	Controlled	(sq. in.)
A *	Primary	0.293	4.429	Yes	5.7
B *	Secondary	1.5	2.746	fix	3.869
C *	Pilot	0.11	0.11	fix	0.076

* This section would be filled by measuring and comparing with the manufacturer's drawings included in the test report.

Legend
Identification: Tag name referred to on drawings in Appendix 14, section airflow pattern
Type: Characterization of air intake
Imin: Minimum air intake of a particular air channel
Imax: Maximum air intake of a particular air channel
Controlled: Determines if a provision for air control is present
Outlet: Total air outlet of a particular air channel

3.4 OPERATION DURING TEST

Run #1.1
This run was performed on May 14th 2019. It lasted 499 minutes and a minimum burn rate was obtained at 1.4 kg/hr & emission at 0.89gr/hr. The convection fan was at low setting during the entire test. The air inlet damper was at the minimum setting.

Run #2.1
This run was performed on May 15th 2019. It lasted 159 minutes and a maximum burn rate was obtained at 4.24 kg/hr & emission at 1.9gr/hr. The convection fan was turned at high setting from the test beginning. The air inlet damper was at the maximum setting.

Run #2.2
This run was performed on May 15th 2019. It lasted 473 minutes and a minimum burn rate was obtained at 1.57 kg/hr & emission at 0.38gr/hr. The convection fan was at on position during the entire test. The air inlet damper was at the medium setting.

- Details: Refer to the front page of each test run data sheets found in appendix for the detailed test sequence showing air supply settings and adjustments, fuel bed adjustments and operational specifics of the test unit.

Test fuel cribs

- Type of wood: Red Oak, 18 to 25% dry basis moisture content
- Description: for each test, description of the fuel crib is found on the front page of each test run data sheet together with photograph in appendix.

3.5 START-UP OPERATION

The complete manufacturer's firing procedure of each burn rate category is fully described in appendix 13.

3.6 SAMPLING LOCATIONS

Particulate samples are collected from the dilution tunnel at a point 15 feet from the tunnel entrance. The tunnel has two elbows in the system ahead of the sampling section. The sampling section is a continuous 20-foot section of 8-inch diameter pipe straight over its entire length. Tunnel velocity pressure is determined by a standard pitot tube located 48 inches from the beginning of the sampling section. Thermocouple is installed on the pitot tube to measure the dry bulb temperature. MC is assumed, as allowed, to be 4%. Tunnel samplers are located 56 inches downstream of the pitot tube and 24 inches upstream from the end of this section.

3.7 DRAWINGS

Various drawings of the stack gas sampling train and of dilution tunnel system are found in Appendix 6.

3.8 EMISSIONS EFFICIENCY TESTING EQUIPMENT LIST

The complete test equipment list together with all corresponding calibration data can be found in Appendix 3.

4 SAMPLING METHODS

4.1 PARTICULATE SAMPLING

Particulates were sampled in strict accordance with ASTM E2515. This method uses two identical sampling systems with Gelman A/E 61631 binder free (or equivalent), 47 mm diameter EMFAB TX40H 120-WW Pall filters. The dryers used in the sample systems are filled with "Drierite" before each test run.

5 QUALITY ASSURANCE

5.1 INSTRUMENT CALIBRATION

5.1.1 GAS METERS

At the conclusion of each test program the gas meters are verified using the reference dry gas meter. This process involves sampling the train operation for 1 cubic foot of volume. With readings made to .01 fr', the resolution is 1 %, giving an accuracy higher than the 2% required by the standard.

5.1.2 SCALES

Before each test program, the different scales used are checked with traceable calibration weights to ensure their accuracy.

5.1.3 GAS ANALYZERS

The continuous analyzers are zeroed and spanned before each test with NBS traceable gases. A mid-scale multi-component calibration gas is then analyzed (values are recorded). At the conclusion of a test, the

instruments are checked again with zero, span and calibration gases (values are recorded only). The drift in each meter is then calculated and must not exceed 5% of the scale used for the test.

5.2 Test method procedures

5.2.1 Leak check procedures

Before and after each test, each sample train is tested for leaks. Leakage rates are measured and must not exceed 0.02 CFM or 4% of the sampling rate. Leak checks are performed checking the entire sampling train. Pre-test and post-test leak checks are conducted with a vacuum of 5 inches of mercury. Vacuum is monitored during each test and the highest vacuum reached is then used for the post-test vacuum value. If leakage limits are not met, the test run is rejected. During these tests, the vacuum is typically less than 2 inches of mercury. Thus, leakage rates reported are expected to be much higher than actual leakage during the tests.

5.2.2 Tunnel velocity flow measurement

The tunnel velocity is calculated from a center point pitot tube signal multiplied by an adjustment factor. This factor is determined by a traverse of the tunnel as prescribed in EPA Method 1. Final tunnel velocities and flow rates are calculated from EPA Method 2, Equation 6.9 and 6.10. (Tunnel cross sectional area is the average from both lines of traverse.)

Pitot tubes are cleaned before each test and leak checks are conducted after each test.

5.2.3 PM sampling proportionality (ASTM E2515)

Proportionalities were calculated in accordance with ASTM E2515. The data and results are found in appendix.

APPENDIX 1: Raw data, forms and results

Paramètres

Tous les facteurs de corrections et autres paramètres qui peuvent être modifiés par l'utilisateur du fichier sont regroupés ici.

Code verrouillage:	USS

Description du test

Test standard	EPA	
Run #	1	
Date	14-05-2019	
Technicien	M.M	
Project #	PI 20195	

Description de l'unité

Manufacturier	US STOVE	
Modèle	US 2500 E	
Combustion system	Non-Cat	
Appliance type	WOOD STOVE	
Firebox volume	2,73	cu ft.
Appliance weight empty	n.a	lbs
Fan (no, Standard, Option)	OPTION	

Paramètres du test

Logging time	1	min
Manufacturer's rated heat output	n.a	BTU/h Donnée fournie par le manfacturier
Targeted category	1	
Targeted output	n.a	BTU/h
Cp steel	n.a	BTU/lb-°F

Échantillonnage

Blank sampling rate	0,20	cuft/min
Internal probe diameter	0,18	in.
Calibration Factor (DGM #1):	1,010	Dimensionless
Equipment number (DGM #1):	EM 178	
Calibration Factor (DGM #2):	0,987	Dimensionless
Equipment number (DGM #2):	EM 179	
Calibration Factor (DGM #3):	0,996	
Equipment number (DGM #3):	EM070	Dimensionless

Tunnel

Targeted tunnel flow rate	300	scfm
Tunnel diameter	8	in.
Molecular weight	28,78	May be assumed to be 28,78 (EPA) Si B-415 = 29
Pitot tube type	Standard	
Pitot tube coefficient	0,99	Dimensionless

Project nu.	PI 20195
Date	14-05-2019
Technicien	m.m

Fuel data

Fuel type	Cord	
Fuel specie	Oak	
HHV	20207,0	kJ/kg
%C	49,5	
%H	6,6	
%O	43,7	
%Ash	0,2	
HHV	8689,9	Btu/lb
LHV	7600,4	Btu/lb

Default Fuel Values

	D. Fir	Oak/Maple
HHV	19 810	20 207
%C	48,73	49,5
%H	6,87	6,62
%O	43,9	43,7
%Ash	0,5	0,2
HHV (Btu/lb)	8519	8690
LHV (Btu/lb)	7451	7600

Adjunct to ASTM E XXXX Wood Heater Cordwood Test Method - May 10, 2017 Version
Cordwood Fuel Load Calculators - 12 lb/ft^3 Nominal Load Density
Core 45-65% of Total Load Weight, Remainder 35-55% of Total Load Weight
Values to be input manually

THIS DOCUMENT IS NOT AN ASTM STANDARD; IT IS UNDER CONSIDERATION WITHIN AN ASTM TECHNICAL COMMITTEE BUT HAS NOT RECEIVED ALL APPROVALS REQUIRED TO BECOME AN ASTM STANDARD. IT SHALL NOT BE REPRODUCED OR CIRCULATED OR QUOTED, IN WHOLE OR IN PART, OUTSIDE OF ASTM COMMITTEE ACTIVITIES EXCEPT WITH THE APPROVAL OF THE CHAIRMAN OF THE COMMITTEE HAVING JURISDICTION AND THE PRESIDENT OF THE SOCIETY. *COPYRIGHT ASTM, 100 BARR HARBOR DRIVE, WEST CONSHOHOCKEN, PA 19428. ALL RIGHTS RESERVED.*

For Usable Firebox Volumes up to 3.0 ft^3 - Low and Medium Fire

Nominal Required Load Density (wet basis)	12	lb/ft^3			
Usable Firebox Volume	2.73	ft^3			
Total Nom. Load Wt. Target	32.76	lb			
Total Load Wt. Allowable Range	31.12	to	34.40	lb	
Core Target Wt. Allowable Range	14.742	to	21.29	lb	
Remainder Load Wt. Allowable Range	11.47	to	18.02	lb	
					Mid-Point
Core Load Fuel Pc. Wt. Allowable Range	4.91	to	8.19	lb	6.55
Remainder Load Pc. Wt. Allowable Range	3.28	to	9.83	lb	6.55
	Pc. #				
Core Load Piece Wt. Actual	1	7.03	lb	In Range	
	2	6.76	lb	In Range	
	3	6.82	lb	In Range	
Core Load Total. Wt. Actual		20.61	lb	In Range	
	Pc. #				
Remainder Load Piece Wt.	1	7.81	lb	In Range	
(2 or 3 Pcs.)	2	3.98	lb	In Range	
	3		lb	NA	
Remainder Load Piece Weight Ratio - Small/Large		51%		In Range	≤ 67%
Remainder Load Tot. Wt. Act		11.79	lb	In Range	
Total Load Wt. Actual		32.40	lb	In Range	
Core % of Total Wt.		64%		In Range	45-65%
Remainder % of Total Wt.		36%		In Range	35-55%
Actual Load % of Nominal Target		99%		In Range	95-105%
Actual Fuel Load Density		11.9	lb/ft^3		
Allowable Charcoal Bed Wt. Range (lb)	3.3	to	6.4		Mid-Point
Actual Charcoal Bed Wt.		4.2	lb	In Range	4.9
Actual Fuel Load Ending Wt.		0.0	lb	Valid Test	≥ 90%
Total Wt. of Fuel Burned During Test Run lb.		32.4	lb		
Load pieces Length in.		17	in.		

Fuel Piece Moisture Reading (%-dry basis)

1	2	3	Ave.		Pc. Wt. Dry Basis			
19.6	18.8	19.3	19.2	In Range	5.90	lb	2.67	kg
22.1	26.2	23.6	24.0	In Range	5.45	lb	2.47	kg
19.3	18.9	19.8	19.3	In Range	5.72	lb	2.59	kg
20.1	24.1	20.9	21.7	In Range	6.42	lb	2.91	kg
19	19	19.9	19.3	In Range	3.34	lb	1.51	kg
			NA	NA	NA	lb	NA	kg
Total Load Ave. MC % (dry basis)			20.6	In Range				
Total Load Ave. MC % (wet basis)			17.2					
Total Test Load Weight (dry basis) →					26.82	lb	12.16	kg
Total Fuel Weight Burned During Test Run (dry basis)					26.8	lb	12.16	kg

For Usable Firebox Volumes above 3.0 ft^3 - Low and Medium Fire

Nominal Required Load Density (wet basis)	12	lb/ft^3			
Usable Firebox Volume		ft^3			
Total Nom. Load Wt. Target	0	lb			
Total Load Wt. Allowable Range	0.00	to	0.00	lb	
Core Target Wt. Allowable Range	0.00	to	0.00	lb	
Remainder Load Wt. Allowable Range	0.00	to	0.00	lb	
					Mid-Point
Core Load Fuel Pc. Wt. Allowable Range	0.00	to	0.00	lb	0.00
Remainder Load Pc. Wt. Allowable Range	0.00	to	0.00	lb	0.00
	Pc. #				
Core Load Piece Wt. Actual	1		lb	In Range	
	2		lb	In Range	
	3		lb	In Range	
Core Load Total. Wt. Actual		0.00	lb	In Range	
	Pc. #				
Remainder Load Piece Wt.	1		lb	In Range	
(3 or 4 Pcs.)	2		lb	In Range	
	3		lb	In Range	
	4		lb	NA	
Remainder Load Piece Weight Ratio - Small/Large		#NOMBRE!		#NOMBRE!	≤ 67%
Remainder Load Tot. Wt. Act		0.00	lb	In Range	
Total Load Wt. Actual		0.00	lb	In Range	
Core % of Total Wt.		#DIV/0!		#DIV/0!	45-65%
Remainder % of Total Wt.		#DIV/0!		#DIV/0!	35-55%
Actual Load % of Nominal Target		#DIV/0!		#DIV/0!	95-105%
Actual Fuel Load Density		#DIV/0!	lb/ft^3		
Allowable Charcoal Bed Wt. Range (lb)	0.1	to	0.1		Mid-Point
Actual Charcoal Bed Wt.			lb		0.0
Actual Fuel Load Ending Wt.			lb	Valid Test	≥ 90%
Total Wt. of Fuel Burned During Test Run lb.		0.0	lb		

Fuel Piece Moisture Reading (%-dry basis)

1	2	3	Ave.		Pc. Wt. Dry Basis			
			#DIV/0!	#DIV/0!	#DIV/0!	lb	#DIV/0!	kg
			#DIV/0!	#DIV/0!	#DIV/0!	lb	#DIV/0!	kg
			#DIV/0!	#DIV/0!	#DIV/0!	lb	#DIV/0!	kg
			#DIV/0!	#DIV/0!	#DIV/0!	lb	#DIV/0!	kg
			#DIV/0!	#DIV/0!	#DIV/0!	lb	#DIV/0!	kg
			#DIV/0!	#DIV/0!	#DIV/0!	lb	#DIV/0!	kg
			NA	NA	NA	lb	NA	kg
Total Load Ave. MC % (dry basis)			#DIV/0!	#DIV/0!				
Total Load Ave. MC % (wet basis)			#DIV/0!					
Total Test Load Weight (dry basis) →					#DIV/0!	lb	#DIV/0!	kg
Total Fuel Weight Burned During Test Run (dry basis)					#DIV/0!	lb	#DIV/0!	kg

	Start	End
Barometer (kPa):	101	101,3
Barometer (in.Hg):	29,825289	29,91387874
Dry Bulb (F):	85,3	81,26
Humidity (%):	24,6	22,1
Air velocity (ft/min)	0	0

High fire test							
DGM #1	Final:	0,000	cuft	Final:		Liter
	Initial:	0,000	cuft	Initial:		Liter
DGM #2	Final:	0,000	cuft	Final:		Liter
	Initial:	0,000	cuft	Initial:		Liter
DGM room				Final:		cuft
				Initial:		cuft

min or med burnrate						
DGM #1	Final:	32624,785	cuft	Final:	923831,020	Liter
	Initial:	32524,505	cuft	Initial:	920991,410	Liter
DGM #2	Final:	30831,099	cuft	Final:	873039,480	Liter
	Initial:	30732,206	cuft	Initial:	870239,150	Liter
DGM room				Final:	412,446	cuft
				Initial:	288,920	cuft

Numéro de la ligne dans "Raw data" à partir duquel les données du test commence	253
Numéro de la ligne dans "Raw data" à partir duquel les données du highfire test commence	
Numéro de la ligne dans "Raw data" à partir duquel les données du min ou medium fire test commence	253

Autres données à rentrer: dans preload data, load data, traverse et filter set weight

Project nu.	PI 20195
Date	14-05-2019
Technicien	M.M

Tunnel Traverse Worksheet (for velocity calculations)

Static Pressure: in. H20
Barometer: 29,825 in. Hg

Pour un tunnel de 12" et plus, prendre 6 lectures

	TUNNEL VELOCITY	TUNNEL TEMP	SQUARE ROOT
	In. wc	°F	
A center			0,0000
B center			0,0000
A1			0,0000
A2			0,0000
A3			0,0000
A4			0,0000
A5			0,0000
A6			0,0000
B1			0,0000
B2			0,0000
B3			0,0000
B4			0,0000
B5			0,0000
B6			0,0000
AVERAGE	#DIV/0!	#DIV/0!	0,0000

PITOT CONSTANT=
0,997

Pour un tunnel moins de 12", prendre 4 lectures

	TUNNEL VELOCITY	TUNNEL TEMP	SQUARE ROOT
	In. wc	°F	
A center	0,062	79,44	0,2490
B center	0,062	79,75	0,2490
A1	0,059	79,71	0,2429
A2	0,065	79,72	0,2550
A3	0,070	79,88	0,2646
A4	0,065	79,83	0,2550
B1	0,058	79,750	0,2408
B2	0,071	79,190	0,2665
B3	0,056	79,190	0,2366
B4	0,050	79,690	0,2236
AVERAGE	0,0618	79,6150	0,2483

Project nu.	PI 20195
Date	14-05-2019
Technicien	M.M

Filter set weight Low/ medium fire

	System 1 (g) 1st hour				System 1 (g)				System 2 (g)				Ambient blank (g)	Date	Heure
	probe	front	back	gasket	probe	front	back	gasket	probe	front	back	gasket	Filter		
Number	1	450	451	6	9	452	453	8	37	454	484	13	485		
Before (1)															
Before (2)															
Before (3)															
Before (4)															
Before (5)	61,0673	0,0829	0,0783	34,8269	61,4469	0,0822	0,0837	34,9740	107,9736	0,0811	0,0782	33,9832	0,0779	2019-05-13	18:00
Before (6)	61,0674	0,0830	0,0784	34,8270	61,4468	0,0823	0,0838	34,9739	107,9735	0,0812	0,0783	33,9833	0,0780	2019-05-14	09:00
After (1)	61,068	0,0830	0,0778	34,8333	61,448	0,0843	0,0838	34,9772	107,9753	0,0831	0,0788	33,9867	0,0786	2019-05-14	22:00
After (2)	61,0674	0,0830	0,0778	34,8298	61,4470	0,0842	0,0838	34,9743	107,9745	0,0828	0,0786	33,9846	0,0782	2019-05-22	08:00
After (3)	61,0674	0,0830	0,0778	34,8298	61,4470	0,0842	0,0838	34,9743	107,9745	0,0828	0,0786	33,9846	0,0782	2019-05-23	08:00
After (4)															
After (5)															
After (6)	61,0674	0,0830	0,0778	34,8298	61,4470	0,0842	0,0838	34,9743	107,9745	0,0828	0,0786	33,9846	0,0782	2019-05-23	08:00
Difference	0,0000	0,0000	-0,0006	0,0028	0,0002	0,0019	0,0000	0,0004	0,0010	0,0016	0,0003	0,0013	0,0002		
Total (mg)		2,2				4,7				4,2			0,2		
Total ajusté (mg)		**2,00**				**4,50**				**4,00**					

Project nu.	PI 20195
Date	14-05-2019
Technicien	M.M

ED_005996_00000517-00021

SFBA EPA EMISSION RESULTS

Test Duration: **499** min

PRESSURE FACTOR:	DGM 1	0,97666	
	DGM 2	0,96935	
	DGM 3	0,99831	
TEMPERATURE FACTORS	DGM 1	0,96823	
	DGM 2	0,96705	
	DGM 3	0,97896	
VOLUMES SAMPLED	DGM 1	95,783	SCft
	DGM 2	91,525	Scft
	DGM 3	120,212	SCft

TOTAL TUNNEL VOLUME : 161284

SAMPLE RATIOS

Sample Train 1:	1683,844
Sample Train 2:	1762,178

Paticulate concentration

Sample Train 1	**0,000049**	g/dscf
Sample Train 2	**0,000046**	g/dscf
Room	**0,000002**	g/dscf

TOTAL EMISSIONS

Sample Train 1	**7,65**	g
Sample Train 2	**7,13**	g

EMISSION RATES

Sample Train 1	**0,92**	g/hr
Sample Train 2	**0,86**	g/hr
1st hour emission rate	**3,70**	g/hr

	Train 1	Train 2
Cs	4,907E-05	4,5889E-05

RESULTS

Average emission rate: 0,89 g/hr

Burn Rate : 1,463 Dry kg/hr

BAROMETRIC PRESSURE

Average:	29,86958376	in Hg
Start:	29,82528877	in Hg
End:	29,91387874	in Hg

DGM CONTROLLER VALUES

DGM 1	Final:	32624,785	Cuft
	Initial:	32524,505	Cuft
DGM 2	Final:	30831,099	Cuft
	Initial:	30732,206	Cuft
DGM #3	Final:	412,446	Cuft
	Initial:	288,920	Cuft

TEMPERATURES

DGM 1	545,325	°R
DGM 2	545,993	°R

CALIBRATION FACTORS

DGM 1	1,0101
DGM 2	0,9873
DGM #3	0,9958

TUNNEL FLOW RATE: 323,215 Dscfm

PARTICULATE CATCH

Total Sample Train 1:	4,70	mg
Total Sample Train 2:	4,20	mg
Total Sample Train 1 1st hour:	2,20	mg

DEVIATION: 3,47%

*		*	*	*	*1	*2	*3	*4	*5	*6	*7	*8	Mass flow 1	DGM 1	DGM 1	Filter 1	Mass flow 2	DGM 2	DGM 2	Filter 2
Elapsed		Weight			Flue	Room	Tunnel	Unit	Unit	Unit	Unit	Unit	Reading	Inlet T	Outlet T	Temp	Reading	Inlet T	Outlet T	Temp
Time	Raw data row	Remaining	CO	CO_2	Gas	Temp	Dry Bulb	Top	Back	R.Side	L.Side	Bottom								
min		lbs	%	%	°F	°F	°F	°F	°F	°F	°F	°F	cuft/min	oF	oF	oF	cuft/min	oF	oF	oF
0,00	253,00	32,0	0,7	5,2	436,9	70,3	121,7	534,3	425,0	398,6	394,4	375,4	0,19	79,60	81,08	85,03	0,18	80,84	82,10	86,65
1,0	254,0	31,7	0,4	2,9	495,7	70,2	118,0	535,6	420,4	399,5	393,4	377,6	0,19	79,64	81,22	84,65	0,18	80,83	82,22	86,01
2,0	255,0	31,5	0,4	8,7	566,0	70,0	122,0	554,6	411,7	398,7	392,0	378,7	0,19	79,73	81,36	84,28	0,18	80,85	82,31	85,40
3,0	256,0	31,1	0,4	13,0	603,4	69,8	123,9	587,1	402,0	397,5	391,1	379,3	0,19	79,70	81,41	83,97	0,18	80,79	82,33	84,85
4,0	257,0	30,9	0,9	16,2	613,7	70,3	124,4	621,8	391,4	395,7	388,7	379,3	0,19	79,61	81,42	83,68	0,18	80,67	82,32	84,40
5,0	258,0	30,5	1,2	16,8	548,5	69,5	115,7	649,1	380,1	394,2	386,2	378,9	0,19	79,64	81,46	83,41	0,18	80,64	82,31	83,97
6,0	259,0	30,3	1,5	16,9	530,7	70,2	114,0	672,8	333,0	392,6	383,5	380,6	0,19	79,78	81,53	83,16	0,18	80,66	82,34	83,63
7,0	260,0	30,0	1,6	17,0	529,6	69,7	113,3	692,6	343,1	390,2	380,5	383,3	0,19	79,90	81,58	82,87	0,18	80,75	82,39	83,26
8,0	261,0	29,7	1,4	17,1	530,0	69,7	112,7	710,0	333,6	388,8	376,8	386,3	0,19	79,99	81,63	82,60	0,18	80,78	82,43	82,95
9,0	262,0	29,5	0,8	16,6	529,4	71,0	112,4	724,1	325,0	386,5	374,0	389,0	0,19	80,12	81,68	82,47	0,18	80,82	82,42	82,69
10,0	263,0	29,3	0,6	16,4	527,2	72,3	113,2	735,1	316,8	385,2	370,9	391,3	0,19	80,48	81,79	82,37	0,18	81,01	82,49	82,51
11,0	264,0	29,0	0,4	16,1	524,3	72,7	113,4	745,1	309,2	383,6	368,3	393,3	0,19	81,06	81,90	82,32	0,18	81,32	82,59	82,43
12,0	265,0	28,8	0,3	15,7	520,6	73,2	113,7	751,5	303,5	381,3	365,4	394,9	0,19	81,65	82,04	82,30	0,18	81,71	82,74	82,39
13,0	266,0	28,6	0,3	15,5	519,8	74,1	114,1	755,7	299,9	380,0	362,8	396,1	0,19	82,20	82,18	85,19	0,18	82,07	82,82	84,83
14,0	267,0	28,4	0,3	15,1	516,2	74,8	114,1	756,0	293,9	378,2	360,1	397,0	0,19	82,72	82,35	86,02	0,18	82,49	83,02	86,49
15,0	268,0	28,1	0,2	14,9	513,6	74,9	114,8	759,7	289,1	376,8	357,8	397,5	0,19	83,17	82,48	85,98	0,18	82,82	83,14	86,69
16,0	269,0	28,0	0,2	14,7	512,8	75,1	114,2	760,5	284,4	374,7	355,4	397,7	0,19	83,56	82,63	85,90	0,18	83,16	83,29	86,58
17,0	270,0	27,8	0,2	14,5	509,8	75,4	113,9	759,6	281,0	373,2	353,4	397,5	0,19	83,82	82,79	85,86	0,18	83,47	83,43	86,38
18,0	271,0	27,6	0,2	14,2	506,6	75,7	114,3	758,8	277,4	371,6	351,2	397,0	0,19	84,10	82,90	85,79	0,18	83,71	83,51	86,21
19,0	272,0	27,4	0,2	13,7	502,1	75,9	113,7	755,3	274,5	370,1	349,3	396,3	0,19	84,31	83,02	85,75	0,18	83,92	83,61	86,04
20,0	273,0	27,2	0,2	13,3	498,3	76,3	113,6	751,4	271,3	368,5	347,3	395,3	0,19	84,55	83,10	85,69	0,18	84,13	83,72	85,90
21,0	274,0	27,0	0,2	12,9	496,1	76,5	113,0	747,1	268,8	367,0	345,4	394,2	0,19	84,73	83,20	85,59	0,18	84,34	83,83	85,77
22,0	275,0	26,9	0,2	12,6	492,0	76,5	112,2	742,2	266,2	365,4	343,6	392,9	0,19	84,90	83,31	85,55	0,18	84,53	83,94	85,69
23,0	276,0	26,7	0,2	12,3	488,5	76,5	112,6	737,5	264,4	363,9	341,8	391,5	0,19	84,95	83,39	85,47	0,18	84,69	84,05	85,60
24,0	277,0	26,5	0,2	12,1	485,1	76,4	112,3	732,7	262,0	362,5	340,1	390,0	0,19	84,95	83,46	85,43	0,18	84,81	84,12	85,52
25,0	278,0	26,3	0,2	11,8	482,3	76,5	111,5	728,0	259,8	361,0	338,5	388,4	0,19	84,94	83,52	85,36	0,18	84,90	84,19	85,43
26,0	279,0	26,2	0,2	11,6	479,5	76,9	111,4	726,7	257,9	359,3	336,6	386,8	0,19	84,89	83,54	85,35	0,18	84,88	84,24	85,33
27,0	280,0	26,0	0,2	11,4	478,1	76,9	111,1	720,9	256,1	358,0	334,8	385,1	0,19	84,94	83,59	85,29	0,18	84,95	84,26	85,26
28,0	281,0	25,9	0,2	11,3	474,4	76,8	111,1	715,3	253,9	356,4	333,1	383,4	0,19	85,06	83,64	85,32	0,18	85,03	84,32	85,22
29,0	282,0	25,7	0,2	11,2	470,9	76,9	109,6	711,0	252,0	354,9	331,2	381,7	0,19	85,20	83,72	85,30	0,18	85,11	84,36	85,16
30,0	283,0	25,6	0,2	11,0	468,8	76,8	110,1	706,6	250,4	353,4	329,7	379,9	0,19	85,32	83,78	85,28	0,18	85,22	84,43	85,11
31,0	284,0	25,4	0,2	10,9	465,3	76,6	109,6	702,4	248,8	351,9	327,9	378,2	0,19	85,39	83,83	85,27	0,18	85,26	84,46	85,05
32,0	285,0	25,3	0,2	10,8	464,3	77,2	109,6	699,2	247,7	350,2	326,0	376,5	0,19	85,42	83,88	85,31	0,18	85,35	84,51	85,00
33,0	286,0	25,1	0,2	10,7	462,0	76,9	110,2	694,0	246,5	349,1	324,3	374,9	0,19	85,44	83,93	85,26	0,18	85,44	84,56	84,98
34,0	287,0	24,9	0,2	10,7	459,6	76,9	110,2	689,9	245,1	347,6	322,7	373,2	0,19	85,47	83,97	85,24	0,18	85,52	84,62	84,90
35,0	288,0	24,8	0,3	10,6	457,9	76,6	109,6	689,4	244,1	346,0	320,8	371,6	0,19	85,47	84,02	85,23	0,18	85,55	84,64	84,86
36,0	289,0	24,7	0,2	10,6	455,2	77,0	109,7	686,5	243,1	344,5	319,1	370,0	0,19	85,41	84,07	85,21	0,18	85,56	84,68	84,80
37,0	290,0	24,5	0,3	10,4	453,1	76,0	109,5	683,3	242,1	343,1	317,2	368,4	0,19	85,29	84,04	85,16	0,18	85,50	84,68	84,71
38,0	291,0	24,3	0,3	10,2	451,4	76,3	109,1	678,8	241,6	341,9	315,6	366,9	0,19	85,12	84,04	85,04	0,18	85,42	84,70	84,61
39,0	292,0	24,2	0,3	10,1	448,7	76,3	108,4	676,7	241,2	340,8	313,8	365,3	0,19	85,00	84,03	85,02	0,18	85,36	84,70	84,55
40,0	293,0	24,0	0,3	10,2	448,1	76,7	108,3	673,4	241,0	339,6	312,4	363,8	0,19	84,96	84,04	84,95	0,18	85,32	84,71	84,51
41,0	294,0	23,9	0,3	10,2	448,6	76,8	108,4	672,5	241,0	338,4	311,0	362,3	0,19	85,05	84,07	84,93	0,18	85,34	84,73	84,48
42,0	295,0	23,8	0,3	10,1	447,4	76,8	108,7	671,0	240,6	336,7	309,3	360,8	0,19	85,17	84,09	84,92	0,18	85,39	84,77	84,45
43,0	296,0	23,6	0,4	9,8	445,4	77,0	109,2	667,3	240,1	335,9	307,5	359,5	0,19	85,34	84,17	84,87	0,18	85,49	84,80	84,40
44,0	297,0	23,5	0,4	9,9	443,8	77,3	108,8	665,1	239,7	335,0	306,1	358,2	0,19	85,50	84,21	84,87	0,18	85,62	84,88	84,35
45,0	298,0	23,4	0,4	9,9	441,5	77,7	109,2	664,4	239,5	334,0	304,7	356,8	0,19	85,71	84,31	84,97	0,18	85,78	84,94	84,37
46,0	299,0	23,2	0,4	10,1	445,0	78,2	109,6	663,9	239,9	333,0	303,4	355,5	0,19	85,90	84,39	84,99	0,18	85,96	85,05	84,39
47,0	300,0	23,1	0,3	10,7	448,2	78,4	109,4	664,7	240,3	331,9	302,2	354,2	0,19	86,09	84,50	85,05	0,18	86,15	85,15	84,43
48,0	301,0	22,9	0,2	11,1	453,3	78,6	110,1	669,0	240,7	331,0	300,9	352,9	0,19	86,25	84,59	85,14	0,18	86,32	85,24	84,52
49,0	302,0	22,7	0,2	11,7	456,1	78,9	110,6	671,1	240,7	330,0	299,6	351,7	0,19	86,43	84,69	85,15	0,18	86,46	85,33	84,53
50,0	303,0	22,6	0,2	12,1	460,6	79,1	111,6	676,2	241,2	329,2	298,6	350,5	0,19	86,56	84,79	85,22	0,18	86,62	85,43	84,61
51,0	304,0	22,4	0,1	12,3	463,0	79,2	111,5	679,0	241,4	328,6	297,3	349,4	0,19	86,69	84,90	85,30	0,18	86,77	85,52	84,67
52,0	305,0	22,2	0,1	12,3	463,7	79,5	111,7	684,8	241,8	328,0	296,3	348,2	0,19	86,83	84,99	85,35	0,18	86,92	85,60	84,75
53,0	306,0	22,0	0,1	12,3	464,4	79,3	112,1	689,4	241,4	327,4	295,4	347,1	0,19	86,95	85,08	85,43	0,18	87,05	85,69	84,81
54,0	307,0	21,9	0,1	12,3	462,9	79,6	111,6	692,2	241,5	326,8	294,7	346,1	0,19	87,06	85,16	85,50	0,18	87,15	85,77	84,91
55,0	308,0	21,7	0,2	11,9	462,7	79,9	111,3	694,7	241,0	326,4	294,1	345,0	0,19	87,22	85,24	85,61	0,18	87,28	85,85	84,99
56,0	309,0	21,6	0,2	11,6	461,8	79,7	110,3	693,8	241,1	325,9	293,5	344,0	0,19	87,35	85,32	85,70	0,18	87,40	85,92	85,07
57,0	310,0	21,5	0,2	11,5	460,5	80,1	111,1	694,2	240,8	325,8	293,5	343,1	0,19	87,45	85,40	85,80	0,18	87,51	86,02	85,14
58,0	311,0	21,3	0,2	11,5	461,9	80,2	111,2	694,4	240,6	325,3	293,1	342,1	0,19	87,57	85,45	85,88	0,18	87,59	86,05	85,19
59,0	312,0	21,1	0,2	11,6	461,7	80,3	111,0	694,0	241,0	324,8	292,4	341,1	0,19	87,68	85,53	85,93	0,18	87,72	86,16	85,30
60,0	313,0	20,9	0,2	11,8	464,0	80,5	110,9	694,6	241,5	324,6	292,1	340,3	0,19	87,76	85,59	85,74	0,18	87,79	86,21	85,38
61,0	314,0	20,8	0,2	12,0	466,3	80,8	111,4	696,8	242,0	324,3	292,4	339,5	0,19	87,92	85,68	85,79	0,18	87,92	86,27	85,42
62,0	315,0	20,7	0,3	12,1	468,6	80,8	112,2	696,5	240,1	324,3	291,9	338,6	0,19	87,99	85,76	84,22	0,18	88,05	86,31	85,48
63,0	316,0	20,5	0,3	12,2	469,5	81,1	112,7	698,5	239,4	323,9	291,9	337,8	0,19	88,10	85,80	84,37	0,18	88,12	86,38	85,60
64,0	317,0	20,3	0,3	12,4	470,2	81,0	112,6	700,7	238,3	323,8	291,8	337,0	0,19	88,21	85,87	84,49	0,18	88,22	86,44	85,70
65,0	318,0	20,2	0,4	12,3	472,5	81,1	112,2	703,7	238,3	323,7	291,9	336,2	0,19	88,29	85,96	84,57	0,18	88,31	86,53	85,80
66,0	319,0	20,0	0,5	12,5	473,5	81,3	112,7	706,1	237,9	323,2	292,1	335,6	0,19	88,34	86,01	84,69	0,18	88,40	86,58	85,89
67,0	320,0	19,8	0,5	12,6	473,2	81,3	112,1	707,5	237,4	323,1	292,0	334,9	0,19	88,39	86,09	84,82	0,18	88,47	86,64	85,96
68,0	321,0	19,7	0,5	12,6	474,5	81,5	112,0	708,7	236,8	323,2	292,3	334,3	0,19	88,46	86,16	84,93	0,18	88,56	86,71	86,04
69,0	322,0	19,5	0,5	12,5	473,7	81,3	111,9	709,5	236,7	323,1	292,6	333,7	0,19	88,51	86,22	85,06	0,18	88,63	86,77	86,12
70,0	323,0	19,3	0,5	12,7	473,9	81,6	112,9	708,8	235,4	323,0	292,8	333,1	0,19	88,58	86,30	85,19	0,18	88,70	86,85	86,21
71,0	324,0	19,2	0,7	12,3	472,3	81,3	113,2	709,6	234,9	323,0	293,1	332,5	0,19	88,65	86,35	85,34	0,18	88,78	86,90	86,31
72,0	325,0	19,0	0,6	12,2	473,5	81,6	112,6	709,7	234,6	323,2	293,5	332,0	0,19	88,70	86,40	85,50	0,18	88,85	86,97	86,39
73,0	326,0	18,8	0,5	12,3	473,2	81,6	113,2	707,9	234,3	323,4	293,8	331,4	0,19	88,75	86,48	85,66	0,18	88,90	87,04	86,48
74,0	327,0	18,7	0,4	12,4	475,3	81,6	112,7	709,0	234,2	323,5	294,3	330,9	0,19	88,78	86,50	85,79	0,18	88,94	87,09	86,56
75,0	328,0	18,5	0,3	12,7	475,5	81,6	113,2	710,6	234,5	323,7	294,7	330,4	0,19	88,85	86,59	85,92	0,18	89,02	87,15	86,61
76,0	329,0	18,4	0,3	12,6	476,3	81,8	113,3	711,3	235,0	323,8	294,9	330,0	0,19	88,90	86,64	86,05	0,18	89,05	87,21	86,69
77,0	330,0	18,2	0,3	12,7	476,7	81,7	113,4	713,9	234,7	323,9	295,3	329,6	0,19	88,95	86,68	86,21	0,18	89,10	87,28	86,75
78,0	331,0	18,0	0,3	12,8	477,4	81,8	113,9	714,7	235,2	324,2	295,6	329,2	0,19	88,96	86,72	86,34	0,18	89,14	87,30	86,82
79,0	332,0	17,9	0,3	12,8	479,2	81,8	113,8	716,0	235,6	324,6	296,0	328,9	0,19	88,99	86,79	86,50	0,18	89,21	87,37	86,89
80,0	333,0	17,7	0,3	12,9	479,3	81,9	113,8	717,0	235,4	325,0	296,4	328,5	0,19	89,03	86,81	86,64	0,18	89,25	87,41	86,98
81,0	334,0	17,5	0,3	12,9	480,0	81,6	113,8	718,3	235,3	325,5	296,6	328,3	0,19	89,05	86,88	86,79	0,18	89,31	87,47	87,05
82,0	335,0	17,4	0,3	12,9	480,4	81,9	113,7	718,3	235,7	326,1	297,0	328,0	0,19	89,08	86,92	86,91	0,18	89,36	87,54	87,11

ED_005996_00000517-00023

83,0	336,0	17,2	0,2	13,0	481,2	82,0	114,3	720,6	236,0	326,6	297,2	327,7	0,19	89,07	86,98	87,03	0,18	89,39	87,58	87,18
84,0	337,0	17,1	0,2	13,1	482,7	81,6	113,8	723,0	236,3	326,9	297,7	327,5	0,19	89,07	87,02	87,11	0,18	89,40	87,66	87,24
85,0	338,0	16,9	0,2	13,2	481,8	81,7	113,9	723,9	237,3	327,2	297,9	327,4	0,19	89,00	87,06	87,24	0,18	89,40	87,68	87,28
86,0	339,0	16,7	0,1	13,2	481,3	81,8	112,9	725,0	239,0	327,7	298,3	327,4	0,19	88,99	87,10	87,32	0,18	89,40	87,71	87,35
87,0	340,0	16,6	0,2	12,8	478,7	82,2	113,4	724,7	238,2	328,7	298,8	327,3	0,19	89,00	87,10	87,42	0,18	89,40	87,73	87,39
88,0	341,0	16,5	0,2	12,4	475,9	82,2	113,4	722,4	238,6	329,2	299,2	327,3	0,19	89,01	87,16	87,54	0,18	89,41	87,76	87,45
89,0	342,0	16,3	0,1	12,0	470,8	82,0	113,5	718,7	239,2	330,1	299,7	327,1	0,19	89,06	87,17	87,61	0,18	89,42	87,81	87,50
90,0	343,0	16,2	0,1	11,4	466,4	82,2	113,7	715,8	238,8	331,3	300,4	327,1	0,19	89,15	87,22	87,72	0,18	89,47	87,83	87,57
91,0	344,0	16,0	0,1	11,0	462,2	82,3	112,0	710,4	239,1	332,1	300,7	327,1	0,19	89,18	87,24	87,80	0,18	89,52	87,87	87,65
92,0	345,0	15,9	0,1	10,7	458,8	82,3	111,7	706,9	238,4	332,6	301,4	327,0	0,19	89,19	87,27	87,88	0,18	89,52	87,91	87,74
93,0	346,0	15,8	0,1	10,5	455,3	82,5	112,0	702,4	238,3	333,7	302,0	327,0	0,19	89,21	87,31	87,92	0,18	89,51	87,93	87,75
94,0	347,0	15,7	0,1	10,5	451,7	82,2	112,3	697,4	238,9	334,6	302,5	327,1	0,19	89,23	87,33	88,00	0,18	89,55	87,96	87,83
95,0	348,0	15,5	0,2	10,3	449,1	82,3	110,7	690,4	239,6	334,6	302,6	327,0	0,19	89,18	87,37	88,05	0,18	89,56	88,00	87,88
96,0	349,0	15,4	0,2	10,4	446,9	82,1	109,7	683,1	239,1	334,6	303,0	327,0	0,19	89,14	87,41	88,09	0,18	89,57	88,01	87,90
97,0	350,0	15,3	0,2	10,5	444,4	82,3	109,9	678,3	239,4	335,9	303,3	327,0	0,19	89,13	87,41	88,15	0,18	89,55	88,04	87,92
98,0	351,0	15,2	0,2	10,6	442,7	81,8	110,4	673,0	239,3	336,6	303,9	326,8	0,19	89,10	87,45	88,21	0,18	89,55	88,07	87,96
99,0	352,0	15,1	0,2	10,2	438,7	82,4	109,1	667,4	239,4	337,3	304,2	326,7	0,19	89,06	87,46	88,25	0,18	89,53	88,09	87,98
100,0	353,0	14,9	0,2	9,9	434,2	82,6	110,0	663,2	238,9	337,3	304,5	326,3	0,19	89,01	87,47	88,28	0,18	89,49	88,10	87,99
101,0	354,0	14,8	0,3	9,6	431,3	82,7	110,3	658,3	238,4	338,1	304,6	326,1	0,19	89,01	87,50	88,34	0,18	89,47	88,14	88,04
102,0	355,0	14,7	0,3	9,6	430,8	82,7	109,5	651,7	237,8	338,7	304,6	325,8	0,19	89,02	87,52	88,35	0,18	89,48	88,16	88,08
103,0	356,0	14,6	0,3	9,8	429,6	82,6	109,4	647,3	237,9	339,0	304,9	325,4	0,19	89,07	87,51	88,36	0,18	89,48	88,15	88,07
104,0	357,0	14,5	0,2	10,0	431,8	82,6	109,3	643,6	237,4	339,3	305,2	325,0	0,19	89,11	87,55	88,40	0,18	89,48	88,17	88,15
105,0	358,0	14,4	0,2	10,5	431,9	82,6	109,7	640,9	237,5	339,3	305,3	324,7	0,19	89,12	87,56	88,39	0,18	89,52	88,20	88,17
106,0	359,0	14,3	0,2	10,6	432,7	82,8	110,1	639,1	237,8	339,7	305,6	324,4	0,19	89,12	87,58	88,47	0,18	89,53	88,21	88,18
107,0	360,0	14,1	0,1	10,8	433,0	82,6	110,2	636,9	237,9	339,9	305,8	324,1	0,19	89,08	87,61	88,47	0,18	89,51	88,25	88,18
108,0	361,0	14,0	0,1	11,0	433,5	82,8	109,1	635,9	237,9	340,0	306,1	323,7	0,19	89,01	87,59	88,48	0,18	89,47	88,26	88,20
109,0	362,0	13,9	0,1	10,9	435,0	82,6	109,8	634,6	238,8	340,1	306,3	323,4	0,19	88,95	87,60	88,49	0,18	89,42	88,25	88,21
110,0	363,0	13,7	0,1	11,1	436,1	82,7	109,1	634,1	239,3	340,5	306,8	323,1	0,19	88,94	87,62	88,53	0,18	89,42	88,28	88,24
111,0	364,0	13,6	0,1	11,1	434,7	82,5	109,4	634,5	239,7	340,7	307,1	322,9	0,19	88,87	87,61	88,53	0,18	89,36	88,28	88,20
112,0	365,0	13,5	0,1	11,1	434,9	81,8	109,2	635,1	239,4	340,7	307,3	322,7	0,19	88,69	87,60	88,49	0,18	89,29	88,27	88,17
113,0	366,0	13,4	0,1	11,0	435,3	81,5	108,8	635,9	239,6	340,9	307,5	322,4	0,19	88,50	87,57	88,44	0,18	89,18	88,24	88,14
114,0	367,0	13,2	0,1	11,0	436,5	81,6	108,5	636,7	239,1	340,9	308,1	322,2	0,19	88,40	87,54	88,34	0,18	89,09	88,24	88,10
115,0	368,0	13,1	0,1	11,0	435,9	80,9	108,3	637,0	238,8	341,3	308,3	321,9	0,19	88,31	87,51	88,31	0,18	88,99	88,19	88,06
116,0	369,0	13,0	0,1	11,0	434,8	80,5	108,3	638,9	239,4	341,7	308,8	321,7	0,19	88,23	87,47	88,25	0,18	88,95	88,18	87,99
117,0	370,0	12,9	0,3	10,7	432,6	80,8	108,6	637,6	239,8	342,1	309,2	321,5	0,19	88,20	87,46	88,21	0,18	88,93	88,20	87,92
118,0	371,0	12,7	0,3	10,5	430,1	80,6	108,0	635,8	240,0	342,4	309,4	321,3	0,19	88,16	87,43	88,12	0,18	88,88	88,19	87,85
119,0	372,0	12,6	0,3	10,3	428,1	80,2	108,5	634,0	241,3	342,8	309,6	321,0	0,19	88,20	87,43	88,04	0,18	88,88	88,18	87,77
120,0	373,0	12,5	0,3	10,2	425,4	79,7	107,9	631,5	242,2	342,8	309,8	320,9	0,19	88,13	87,41	87,91	0,18	88,80	88,17	87,67
121,0	374,0	12,4	0,3	9,8	420,0	79,8	106,5	627,8	243,3	342,4	310,6	320,8	0,19	87,92	87,38	87,81	0,18	88,68	88,14	87,55
122,0	375,0	12,3	0,3	9,7	417,2	79,3	106,3	624,4	244,5	342,7	311,4	320,7	0,19	87,69	87,34	87,67	0,18	88,52	88,11	87,44
123,0	376,0	12,2	0,3	9,4	413,4	79,7	106,1	619,7	244,6	343,1	311,6	320,5	0,19	87,50	87,27	87,53	0,18	88,34	88,06	87,35
124,0	377,0	12,1	0,4	9,2	411,2	79,1	105,6	615,1	245,4	343,1	311,9	320,3	0,19	87,37	87,20	87,43	0,18	88,18	88,02	87,22
125,0	378,0	12,0	0,4	9,1	407,2	79,8	105,9	610,5	246,6	343,4	311,7	320,3	0,19	87,31	87,17	87,32	0,18	88,12	87,99	87,13
126,0	379,0	11,9	0,4	8,9	405,3	79,8	106,7	605,1	248,4	343,4	312,4	320,1	0,19	87,29	87,16	87,28	0,18	88,08	88,00	87,07
127,0	380,0	11,8	0,4	8,9	402,5	79,5	106,5	600,7	248,3	343,4	312,2	319,9	0,19	87,31	87,14	87,16	0,18	88,06	87,99	86,98
128,0	381,0	11,7	0,5	8,8	400,5	78,9	105,2	595,9	249,0	343,0	313,0	319,8	0,19	87,32	87,14	87,10	0,18	88,04	88,00	86,89
129,0	382,0	11,6	0,5	8,8	397,5	78,4	104,7	590,0	249,4	342,3	313,2	319,6	0,19	87,21	87,12	87,02	0,18	87,97	87,97	86,81
130,0	383,0	11,6	0,6	8,6	394,3	78,5	103,9	585,2	250,4	341,7	313,6	319,5	0,19	86,94	87,10	86,88	0,18	87,84	87,93	86,71
131,0	384,0	11,4	0,6	8,5	392,7	78,4	104,2	580,6	250,6	341,5	313,7	319,3	0,19	86,66	87,05	86,80	0,18	87,68	87,86	86,58
132,0	385,0	11,3	0,6	8,7	393,5	78,3	104,3	575,9	251,6	341,3	314,2	319,2	0,19	86,45	86,98	86,66	0,18	87,53	87,84	86,47
133,0	386,0	11,2	0,5	8,9	395,0	78,4	104,1	572,2	251,5	340,6	314,8	319,1	0,19	86,31	86,93	86,54	0,18	87,42	87,78	86,34
134,0	387,0	11,1	0,4	9,2	396,9	78,3	104,7	570,7	252,5	340,8	314,7	318,9	0,19	86,27	86,93	86,47	0,18	87,36	87,76	86,28
135,0	388,0	11,0	0,4	9,3	397,3	77,9	104,5	570,1	253,0	340,2	315,3	318,8	0,19	86,22	86,91	86,37	0,18	87,27	87,76	86,16
136,0	389,0	10,9	0,3	9,3	398,6	78,1	104,3	569,7	253,3	340,5	315,5	318,7	0,19	86,14	86,84	86,29	0,18	87,21	87,71	86,03
137,0	390,0	10,8	0,3	9,3	397,7	78,0	104,2	569,0	255,2	340,5	315,3	318,5	0,19	86,05	86,80	86,17	0,18	87,09	87,67	85,93
138,0	391,0	10,7	0,3	9,2	397,2	78,4	104,3	569,0	255,4	340,9	315,5	318,3	0,19	86,00	86,73	86,12	0,18	87,00	87,64	85,83
139,0	392,0	10,7	0,4	8,9	397,4	78,9	104,0	569,1	254,8	340,7	316,0	318,2	0,19	86,04	86,71	86,04	0,18	86,92	87,61	85,75
140,0	393,0	10,5	0,3	9,3	396,8	78,9	104,7	569,8	254,8	340,8	316,5	318,0	0,19	86,10	86,67	85,99	0,18	86,90	87,59	85,69
141,0	394,0	10,4	0,4	9,1	396,7	79,2	104,8	571,0	255,0	341,1	317,1	317,8	0,19	86,23	86,66	85,95	0,18	86,93	87,57	85,65
142,0	395,0	10,4	0,4	8,8	392,6	79,1	104,2	571,5	255,2	341,2	317,6	317,7	0,19	86,33	86,64	85,93	0,18	86,98	87,58	85,60
143,0	396,0	10,3	0,6	8,3	386,5	79,3	103,5	570,5	255,9	341,5	317,9	317,5	0,19	86,40	86,64	85,87	0,18	86,99	87,57	85,57
144,0	397,0	10,2	0,7	7,8	381,3	79,3	103,7	567,9	256,8	341,7	318,2	317,4	0,19	86,49	86,67	85,84	0,18	87,07	87,59	85,50
145,0	398,0	10,1	0,8	7,4	374,9	78,2	103,7	563,2	257,5	341,9	317,8	317,3	0,19	86,49	86,66	85,77	0,18	87,08	87,58	85,46
146,0	399,0	10,0	0,8	7,2	368,0	78,7	102,7	559,7	258,2	341,9	318,0	317,2	0,19	86,40	86,64	85,67	0,18	87,07	87,56	85,40
147,0	400,0	9,9	0,8	7,0	360,6	78,5	101,6	552,2	259,5	341,8	317,8	317,1	0,19	86,19	86,60	85,57	0,18	87,00	87,52	85,29
148,0	401,0	9,9	0,9	6,6	355,3	78,8	101,5	545,5	260,2	342,1	317,8	316,9	0,19	86,07	86,57	85,54	0,18	86,92	87,49	85,22
149,0	402,0	9,8	0,9	6,5	351,7	78,7	101,5	539,7	261,1	342,4	317,6	316,7	0,19	86,03	86,57	85,48	0,18	86,87	87,47	85,15
150,0	403,0	9,7	0,9	6,5	350,3	79,0	101,7	532,2	260,7	342,7	317,4	316,5	0,19	86,05	86,52	85,42	0,18	86,85	87,44	85,11
151,0	404,0	9,7	0,8	6,7	350,6	79,3	102,1	527,0	260,3	342,8	316,8	316,4	0,19	86,13	86,55	85,44	0,18	86,88	87,42	85,06
152,0	405,0	9,6	0,7	6,8	350,7	79,4	101,9	522,3	261,6	343,0	316,3	316,2	0,19	86,27	86,57	85,41	0,18	86,99	87,42	85,05
153,0	406,0	9,5	0,7	7,1	351,0	79,5	101,6	517,2	262,3	342,9	315,4	316,1	0,19	86,36	86,60	85,40	0,18	87,04	87,42	85,03
154,0	407,0	9,4	0,7	7,1	353,8	79,5	101,7	514,3	262,0	342,8	314,8	315,9	0,19	86,31	86,61	85,35	0,18	87,02	87,43	85,02
155,0	408,0	9,4	0,6	7,5	355,7	78,6	101,3	511,2	261,9	342,8	313,9	315,7	0,19	86,18	86,57	85,31	0,18	86,95	87,41	84,99
156,0	409,0	9,2	0,5	7,7	357,1	78,3	100,8	509,4	261,7	342,7	313,4	315,6	0,19	86,04	86,51	85,26	0,18	86,84	87,40	84,93
157,0	410,0	9,2	0,4	7,8	357,1	78,9	101,0	508,5	262,3	342,6	312,8	315,6	0,19	85,93	86,50	85,16	0,18	86,77	87,36	84,86
158,0	411,0	9,1	0,4	8,0	358,2	78,7	101,7	507,4	262,5	342,5	312,3	315,5	0,19	85,88	86,46	85,11	0,18	86,71	87,32	84,81
159,0	412,0	9,0	0,4	7,9	357,1	79,0	101,0	507,6	262,9	342,7	312,1	315,5	0,19	85,88	86,44	85,06	0,18	86,67	87,29	84,76
160,0	413,0	8,9	0,4	7,7	356,1	78,8	101,5	507,3	264,3	342,7	311,7	315,4	0,19	85,97	86,47	85,01	0,18	86,70	87,29	84,73
161,0	414,0	8,9	0,4	7,6	355,9	78,6	100,7	507,4	264,8	342,8	311,3	315,4	0,19	85,96	86,44	84,94	0,18	86,74	87,29	84,70
162,0	415,0	8,8	0,4	7,7	357,6	78,2	100,9	507,0	266,7	342,4	311,6	315,5	0,19	85,87	86,41	84,91	0,18	86,69	87,26	84,63
163,0	416,0	8,7	0,4	7,8	359,0	78,5	100,6	506,3	266,5	342,3	310,9	315,6	0,19	85,65	86,35	84,82	0,18	86,55	87,22	84,56
164,0	417,0	8,6	0,3	8,0	358,8	78,7	100,6	506,7	265,9	342,7	310,7	315,8	0,19	85,51	86,29	84,77	0,18	86,43	87,19	84,48
165,0	418,0	8,6	0,3	8,1	360,2	78,7	100,3	505,4	265,8	342,4	310,8	315,9	0,19	85,50	86,28	84,72	0,18	86,35	87,16	84,45
166,0	419,0	8,6	0,3	8,1	361,7	78,6	100,4	506,8	266,7	342,5	311,1	316,0	0,19	85,45	86,24	84,64	0,18	86,28	87,12	84,37
167,0	420,0	8,4	0,3	8,3	361,8	78,2	100,8	509,2	267,3	342,6	311,2	316,2	0,19	85,53	86,23	84,61	0,18	86,26	87,10	84,35
168,0	421,0	8,4	0,3	8,2	364,1	78,2	100,2	510,7	268,3	342,4	311,6	316,4	0,19	85,50	86,20	84,56	0,18	86,27	87,08	84,30
169,0	422,0	8,3	0,3	8,5	365,1	78,3	100,7	512,5	268,8	342,4	312,3	316,6	0,19	85,46	86,17	84,45	0,18	86,23	87,05	84,23

170,0	423,0	8,2	0,2	8,5	367,7	78,5	100,2	514,9	271,0	342,2	312,6	316,8	0,19	85,33	86,15	84,39	0,18	86,16	87,04	84,20
171,0	424,0	8,1	0,2	8,6	370,0	78,6	100,5	517,3	272,6	342,3	313,0	317,0	0,19	85,24	86,13	84,37	0,18	86,09	87,01	84,16
172,0	425,0	8,0	0,2	8,9	371,4	78,4	101,4	519,8	274,4	342,0	313,8	317,2	0,19	85,28	86,08	84,33	0,18	86,07	86,98	84,09
173,0	426,0	8,0	0,2	8,9	373,3	78,7	101,4	522,7	275,0	342,2	314,3	317,4	0,19	85,38	86,11	84,36	0,18	86,14	87,00	84,10
174,0	427,0	7,9	0,2	9,0	374,2	78,5	101,3	525,4	276,3	342,5	315,2	317,6	0,19	85,50	86,11	84,33	0,18	86,19	86,98	84,07
175,0	428,0	7,8	0,2	9,0	376,0	78,7	101,4	528,0	277,8	342,5	316,2	317,9	0,19	85,46	86,10	84,29	0,18	86,19	86,98	84,02
176,0	429,0	7,7	0,2	9,0	377,3	78,7	101,1	531,1	279,0	342,5	316,5	318,1	0,19	85,37	86,06	84,26	0,18	86,13	86,95	84,02
177,0	430,0	7,7	0,2	9,1	377,8	78,2	101,6	533,1	280,2	342,2	317,9	318,3	0,19	85,25	86,05	84,23	0,18	86,10	86,91	83,97
178,0	431,0	7,5	0,2	9,1	380,3	78,4	101,6	535,4	281,1	342,5	318,8	318,5	0,19	85,23	86,03	84,23	0,18	86,04	86,90	83,92
179,0	432,0	7,5	0,2	9,4	379,5	78,5	102,1	538,7	282,6	342,7	320,2	318,6	0,19	85,28	85,99	84,22	0,18	86,00	86,85	83,89
180,0	433,0	7,4	0,2	9,3	381,1	78,0	102,2	541,0	285,8	342,6	321,1	318,9	0,19	85,30	85,97	84,17	0,18	85,98	86,83	83,87
181,0	434,0	7,3	0,2	9,5	384,1	77,9	102,0	543,8	287,4	342,4	322,6	319,1	0,19	85,30	85,95	84,13	0,18	85,97	86,82	83,81
182,0	435,0	7,3	0,3	9,6	384,4	77,7	101,3	545,6	288,8	342,4	323,4	319,2	0,19	85,20	85,90	84,07	0,18	85,91	86,80	83,78
183,0	436,0	7,2	0,2	9,4	384,7	77,4	101,4	548,7	290,9	342,8	324,2	319,4	0,19	85,08	85,86	84,00	0,18	85,82	86,76	83,73
184,0	437,0	7,1	0,2	9,4	383,5	77,2	101,6	550,9	291,9	342,9	325,5	319,6	0,19	84,97	85,84	83,90	0,18	85,74	86,74	83,68
185,0	438,0	7,0	0,2	9,2	383,8	77,6	101,5	552,2	293,5	342,9	326,7	319,8	0,19	84,97	85,78	83,88	0,18	85,69	86,69	83,62
186,0	439,0	6,9	0,2	9,1	382,1	77,1	101,7	553,2	294,5	342,9	328,0	320,0	0,19	84,96	85,76	83,82	0,18	85,63	86,64	83,60
187,0	440,0	6,9	0,2	9,0	381,0	76,2	101,6	553,6	297,3	342,8	328,7	320,2	0,19	84,86	85,70	83,74	0,18	85,57	86,63	83,55
188,0	441,0	6,8	0,2	9,0	382,6	76,1	101,3	555,1	299,2	342,6	329,5	320,3	0,19	84,62	85,64	83,64	0,18	85,46	86,59	83,46
189,0	442,0	6,7	0,2	9,1	382,9	76,6	101,1	554,5	298,9	342,7	330,5	320,5	0,19	84,44	85,57	83,61	0,18	85,35	86,53	83,38
190,0	443,0	6,6	0,2	9,2	383,1	76,0	101,3	555,4	301,0	342,1	331,6	320,7	0,19	84,27	85,48	83,53	0,18	85,24	86,49	83,31
191,0	444,0	6,6	0,2	9,1	382,1	76,5	100,0	555,1	301,8	342,5	332,7	321,0	0,19	84,17	85,43	83,46	0,18	85,09	86,43	83,23
192,0	445,0	6,5	0,2	9,1	380,2	76,5	100,8	555,7	302,0	342,6	333,8	321,3	0,19	84,21	85,38	83,40	0,18	85,07	86,40	83,20
193,0	446,0	6,5	0,2	8,9	377,5	76,8	100,7	554,7	302,7	342,9	335,2	321,4	0,19	84,31	85,39	83,39	0,18	85,07	86,37	83,16
194,0	447,0	6,4	0,3	8,7	375,9	76,7	100,8	553,1	304,8	342,2	335,8	321,7	0,19	84,36	85,38	83,36	0,18	85,08	86,36	83,15
195,0	448,0	6,3	0,3	8,3	373,0	76,6	100,7	551,4	305,5	342,4	336,4	321,9	0,19	84,33	85,36	83,32	0,18	85,07	86,32	83,10
196,0	449,0	6,3	0,3	8,0	370,5	76,1	100,6	549,2	306,6	342,5	336,9	322,2	0,19	84,22	85,31	83,24	0,18	85,01	86,28	83,06
197,0	450,0	6,2	0,3	7,7	366,0	76,1	100,5	546,1	306,9	342,4	337,4	322,5	0,19	84,09	85,25	83,18	0,18	84,89	86,26	82,97
198,0	451,0	6,2	0,4	7,5	363,5	76,3	99,7	542,4	306,5	342,6	337,7	322,8	0,19	83,94	85,19	83,13	0,18	84,78	86,21	82,92
199,0	452,0	6,1	0,3	7,2	360,1	76,2	99,1	539,1	306,9	342,9	338,8	323,0	0,19	83,86	85,17	83,03	0,18	84,75	86,17	82,85
200,0	453,0	6,1	0,3	7,0	357,1	76,5	99,5	534,6	307,6	342,2	339,6	323,2	0,19	83,89	85,15	83,01	0,18	84,74	86,17	82,85
201,0	454,0	6,1	0,3	6,7	352,8	76,5	99,1	530,8	308,1	342,2	340,3	323,5	0,19	83,89	85,14	82,99	0,18	84,70	86,15	82,81
202,0	455,0	6,0	0,3	6,4	349,7	76,3	99,3	526,1	309,1	341,3	341,0	323,7	0,19	83,85	85,12	82,96	0,18	84,68	86,14	82,81
203,0	456,0	6,0	0,4	6,2	346,9	75,8	98,9	521,3	309,5	341,2	341,2	324,0	0,19	83,77	85,08	82,88	0,18	84,62	86,10	82,75
204,0	457,0	6,0	0,4	6,1	343,7	76,1	98,7	516,3	308,4	340,2	342,0	324,2	0,19	83,66	85,04	82,78	0,18	84,56	86,06	82,68
205,0	458,0	5,9	0,4	5,9	341,5	75,8	98,0	511,6	308,9	340,1	342,2	324,5	0,19	83,53	84,98	82,72	0,18	84,49	86,02	82,59
206,0	459,0	5,9	0,4	5,8	337,5	76,5	98,3	506,2	309,3	340,1	342,4	324,8	0,19	83,52	84,98	82,65	0,18	84,44	85,98	82,56
207,0	460,0	5,9	0,5	5,7	334,8	76,3	98,0	501,0	309,7	339,8	343,1	325,1	0,19	83,57	84,93	82,62	0,18	84,43	85,95	82,49
208,0	461,0	5,9	0,5	5,7	332,3	75,8	97,9	496,0	309,0	339,2	343,4	325,4	0,19	83,57	84,90	82,57	0,18	84,40	85,94	82,46
209,0	462,0	5,8	0,5	5,7	329,3	75,0	97,6	491,5	311,3	338,4	343,8	325,7	0,19	83,45	84,85	82,48	0,18	84,34	85,92	82,40
210,0	463,0	5,8	0,6	5,5	326,6	75,3	97,4	486,1	310,5	337,9	343,8	326,0	0,19	83,30	84,80	82,44	0,18	84,24	85,88	82,32
211,0	464,0	5,8	0,6	5,6	324,5	75,2	96,9	482,2	311,6	337,1	344,1	326,3	0,19	83,10	84,72	82,37	0,18	84,13	85,81	82,26
212,0	465,0	5,7	0,7	5,6	321,5	75,3	96,5	477,4	314,6	336,5	343,9	326,7	0,19	82,90	84,65	82,31	0,18	84,02	85,77	82,19
213,0	466,0	5,7	0,7	5,6	318,4	75,9	96,3	472,9	314,3	336,7	343,5	327,1	0,19	82,81	84,58	82,23	0,18	83,90	85,69	82,09
214,0	467,0	5,7	0,7	5,6	316,9	76,1	96,6	468,8	315,3	336,7	343,7	327,3	0,19	82,83	84,56	82,16	0,18	83,83	85,66	82,01
215,0	468,0	5,7	0,7	5,7	314,8	75,6	96,4	464,7	317,5	336,8	343,0	327,6	0,19	82,91	84,55	82,11	0,18	83,84	85,65	81,99
216,0	469,0	5,6	0,7	5,7	312,8	75,0	95,9	460,7	319,1	334,9	343,4	327,9	0,19	82,89	84,53	82,02	0,18	83,80	85,59	81,94
217,0	470,0	5,6	0,7	5,7	311,2	75,4	95,6	457,2	318,9	334,6	343,3	328,3	0,19	82,75	84,49	81,96	0,18	83,74	85,53	81,89
218,0	471,0	5,6	0,7	5,6	310,1	75,3	95,5	453,6	319,4	333,9	343,2	328,7	0,19	82,63	84,42	81,90	0,18	83,66	85,48	81,81
219,0	472,0	5,6	0,6	5,7	308,3	75,2	95,4	449,9	321,8	333,7	342,8	329,1	0,19	82,49	84,37	81,87	0,18	83,58	85,43	81,74
220,0	473,0	5,6	0,6	5,7	306,4	75,4	95,2	446,4	322,1	333,4	342,5	329,4	0,19	82,42	84,29	81,80	0,18	83,48	85,41	81,65
221,0	474,0	5,5	0,6	5,6	304,8	75,7	95,4	443,5	322,9	333,3	342,6	329,8	0,19	82,46	84,28	81,70	0,18	83,44	85,35	81,61
222,0	475,0	5,5	0,6	5,7	303,3	75,4	95,1	441,1	324,0	333,2	341,8	330,2	0,19	82,58	84,28	81,65	0,18	83,48	85,32	81,58
223,0	476,0	5,4	0,6	5,7	303,7	75,2	95,2	438,3	325,8	331,9	342,3	330,5	0,19	82,56	84,26	81,61	0,18	83,48	85,32	81,52
224,0	477,0	5,4	0,6	5,8	302,2	75,2	94,6	435,6	325,0	331,3	342,0	330,8	0,19	82,47	84,23	81,54	0,18	83,46	85,28	81,47
225,0	478,0	5,4	0,6	5,7	300,7	75,1	94,1	433,3	325,8	331,3	341,9	331,1	0,19	82,37	84,18	81,47	0,18	83,41	85,22	81,38
226,0	479,0	5,4	0,7	5,7	299,6	75,0	93,9	431,1	327,4	330,8	341,8	331,5	0,19	82,34	84,16	81,41	0,18	83,35	85,17	81,33
227,0	480,0	5,3	0,7	5,8	298,7	75,1	93,6	428,6	328,4	330,1	341,1	331,7	0,19	82,31	84,13	81,39	0,18	83,29	85,12	81,28
228,0	481,0	5,3	0,7	5,7	297,2	75,3	94,0	427,3	329,4	330,0	341,0	332,1	0,19	82,30	84,12	81,30	0,18	83,22	85,08	81,22
229,0	482,0	5,3	0,7	5,7	296,3	75,4	93,7	425,6	330,4	329,0	341,2	332,4	0,19	82,39	84,11	81,28	0,18	83,25	85,05	81,17
230,0	483,0	5,3	0,7	5,8	293,8	75,4	93,8	423,2	331,5	328,5	340,9	332,6	0,19	82,42	84,10	81,25	0,18	83,30	85,05	81,16
231,0	484,0	5,2	0,7	5,7	293,3	75,4	94,3	421,4	333,5	327,9	341,0	333,0	0,19	82,42	84,12	81,22	0,18	83,32	85,04	81,15
232,0	485,0	5,2	0,8	5,7	292,0	75,2	94,1	419,2	334,4	328,0	340,5	333,3	0,19	82,36	84,11	81,22	0,18	83,30	85,00	81,12
233,0	486,0	5,2	0,8	5,7	290,9	74,8	93,8	417,1	333,1	327,4	340,6	333,5	0,19	82,23	84,04	81,14	0,18	83,17	84,95	81,08
234,0	487,0	5,2	0,9	5,6	289,8	75,2	93,4	415,6	336,5	326,8	340,5	333,8	0,19	82,09	83,96	81,07	0,18	83,09	84,91	81,02
235,0	488,0	5,1	0,9	5,6	288,3	74,9	93,2	413,5	337,3	327,1	340,5	334,1	0,19	81,91	83,90	81,03	0,18	83,01	84,85	80,96
236,0	489,0	5,1	0,9	5,6	286,4	75,2	92,9	410,9	337,7	327,1	340,2	334,5	0,19	81,88	83,89	80,96	0,18	82,93	84,79	80,85
237,0	490,0	5,1	0,9	5,6	285,3	75,7	93,0	409,7	339,3	327,7	339,5	334,8	0,19	82,00	83,88	80,90	0,18	82,98	84,74	80,81
238,0	491,0	5,1	0,9	5,5	284,1	76,6	94,6	408,4	338,7	327,5	339,5	335,0	0,19	82,36	83,94	80,95	0,18	83,17	84,79	80,85
239,0	492,0	5,1	0,9	5,6	282,7	76,8	96,1	406,8	340,1	327,7	339,2	335,4	0,19	82,80	84,03	81,03	0,18	83,42	84,84	80,91
240,0	493,0	5,0	0,9	5,6	281,8	77,6	96,9	404,6	343,1	327,7	339,1	335,7	0,19	83,20	84,12	81,10	0,18	83,68	84,91	80,94
241,0	494,0	5,0	0,9	5,6	280,9	77,8	97,6	402,7	345,5	327,7	338,0	336,2	0,19	83,55	84,24	81,18	0,18	83,94	85,00	80,99
242,0	495,0	5,0	0,9	5,8	280,0	78,1	99,0	400,8	345,9	327,8	337,4	336,6	0,19	83,99	84,39	81,28	0,18	84,26	85,12	81,08
243,0	496,0	5,0	0,9	5,8	278,5	78,5	99,5	399,1	347,2	328,2	337,2	337,0	0,19	84,37	84,58	81,35	0,18	84,58	85,24	81,13
244,0	497,0	4,9	0,9	5,7	278,0	78,9	100,5	397,4	347,8	328,6	337,6	337,3	0,19	84,85	84,82	81,50	0,18	84,94	85,42	81,25
245,0	498,0	4,9	0,9	5,8	276,7	79,4	101,4	396,1	349,8	328,0	337,4	337,8	0,19	85,31	85,05	81,64	0,18	85,37	85,61	81,35
246,0	499,0	4,9	0,9	5,8	276,5	79,6	101,5	394,6	351,0	328,2	337,1	338,2	0,19	85,76	85,33	81,76	0,18	85,76	85,81	81,48
247,0	500,0	4,9	0,9	5,8	276,0	79,8	101,8	393,1	352,7	328,4	337,3	338,7	0,19	86,13	85,56	81,89	0,18	86,17	86,01	81,58
248,0	501,0	4,8	0,9	5,8	274,6	79,6	102,1	392,2	355,7	328,4	337,5	339,1	0,19	86,42	85,79	82,03	0,18	86,49	86,19	81,72
249,0	502,0	4,8	0,9	5,8	273,8	80,0	102,4	390,8	355,8	328,2	337,5	339,5	0,19	86,66	85,97	82,18	0,18	86,77	86,36	81,81
250,0	503,0	4,8	0,9	5,8	273,8	79,8	101,9	389,5	359,1	327,9	337,0	340,0	0,19	86,86	86,10	82,31	0,18	87,03	86,51	81,95
251,0	504,0	4,8	0,9	5,7	274,0	80,0	100,8	388,1	360,4	328,6	336,9	340,4	0,19	86,88	86,20	82,45	0,18	87,14	86,59	82,05
252,0	505,0	4,7	0,9	5,8	273,5	80,3	100,5	387,0	362,2	329,1	336,9	340,8	0,19	86,87	86,28	82,57	0,18	87,24	86,65	82,17
253,0	506,0	4,7	0,9	5,9	273,8	80,4	99,9	386,2	363,5	328,3	336,7	341,3	0,19	86,85	86,31	82,71	0,18	87,28	86,71	82,27
254,0	507,0	4,7	0,9	5,8	273,1	80,4	99,4	385,0	365,3	328,6	336,3	341,8	0,19	86,78	86,31	82,85	0,18	87,26	86,72	82,38
255,0	508,0	4,7	0,9	5,8	273,0	80,3	98,8	383,4	367,6	328,6	336,5	342,2	0,19	86,64	86,30	82,91	0,18	87,21	86,72	82,46
256,0	509,0	4,6	0,9	5,8	272,3	80,4	98,2	382,7	368,4	329,0	336,0	342,7	0,19	86,48	86,27	83,01	0,18	87,16	86,72	82,54

ED_005996_00000517-00025

257,0	510,0	4,6	0,9	5,8	272,6	80,3	97,8	382,0	369,5	329,1	336,0	343,1	0,19	86,34	86,26	83,10	0,18	87,08	86,70	82,64
258,0	511,0	4,6	0,9	5,9	272,0	80,3	97,3	381,2	370,7	329,0	336,0	343,5	0,19	86,21	86,22	83,17	0,18	86,99	86,69	82,67
259,0	512,0	4,6	0,9	5,8	272,0	80,2	96,7	380,4	372,4	329,4	336,0	343,9	0,19	86,03	86,19	83,21	0,18	86,88	86,65	82,75
260,0	513,0	4,6	0,9	5,8	271,6	80,4	97,2	380,1	373,4	329,4	336,1	344,2	0,19	85,92	86,17	83,27	0,18	86,81	86,62	82,81
261,0	514,0	4,5	0,9	5,9	270,4	80,5	97,1	379,1	374,9	328,7	336,3	344,6	0,19	85,91	86,13	83,35	0,18	86,77	86,61	82,89
262,0	515,0	4,5	0,9	5,8	270,5	80,2	96,5	378,1	376,7	328,8	336,4	345,1	0,19	85,92	86,11	83,44	0,18	86,78	86,61	82,96
263,0	516,0	4,5	0,9	5,8	270,0	80,5	96,5	377,5	378,0	328,8	336,5	345,4	0,19	85,83	86,10	83,50	0,18	86,71	86,60	83,04
264,0	517,0	4,5	0,9	5,9	270,0	80,1	96,5	376,9	379,9	329,2	336,2	345,7	0,19	85,73	86,06	83,57	0,18	86,61	86,58	83,07
265,0	518,0	4,4	0,9	5,9	269,6	80,1	96,3	376,5	380,3	329,3	336,3	346,1	0,19	85,66	86,04	83,57	0,18	86,55	86,56	83,12
266,0	519,0	4,4	0,9	5,9	269,0	79,9	96,0	376,3	381,4	329,2	336,3	346,4	0,19	85,59	85,99	83,61	0,18	86,50	86,55	83,19
267,0	520,0	4,4	0,9	5,9	269,1	80,1	95,9	376,1	382,6	329,2	336,3	346,8	0,19	85,56	85,96	83,64	0,18	86,46	86,53	83,22
268,0	521,0	4,4	0,9	5,9	268,8	80,4	96,1	375,4	383,2	329,4	336,2	347,1	0,19	85,56	85,96	83,69	0,18	86,43	86,51	83,25
269,0	522,0	4,4	0,9	5,9	269,0	80,5	96,1	375,1	380,9	329,2	336,1	347,5	0,19	85,54	85,93	83,74	0,18	86,39	86,50	83,31
270,0	523,0	4,3	0,9	6,0	269,1	80,4	96,1	374,6	381,9	328,8	335,2	347,9	0,19	85,59	85,93	83,79	0,18	86,41	86,50	83,33
271,0	524,0	4,3	0,9	5,9	268,9	80,5	95,3	374,5	381,9	328,4	335,4	348,1	0,19	85,55	85,92	83,77	0,18	86,38	86,50	83,38
272,0	525,0	4,3	0,9	5,9	268,2	80,2	95,8	374,1	383,0	328,8	335,6	348,5	0,19	85,49	85,89	83,81	0,18	86,33	86,49	83,41
273,0	526,0	4,3	0,9	5,9	267,9	80,0	95,7	373,5	384,0	328,8	335,7	348,8	0,19	85,49	85,88	83,85	0,18	86,31	86,48	83,44
274,0	527,0	4,2	0,9	5,9	267,7	79,9	95,5	373,0	384,3	328,7	335,8	349,1	0,19	85,50	85,87	83,86	0,18	86,31	86,49	83,45
275,0	528,0	4,2	0,9	5,8	267,7	80,1	95,4	373,1	385,1	328,9	335,9	349,4	0,19	85,52	85,88	83,88	0,18	86,28	86,48	83,46
276,0	529,0	4,2	0,9	5,9	267,7	80,3	95,1	372,4	386,6	329,0	336,2	349,8	0,19	85,48	85,86	83,90	0,18	86,25	86,48	83,49
277,0	530,0	4,2	0,9	5,9	267,9	80,6	94,8	372,5	385,6	329,0	336,1	350,2	0,19	85,45	85,83	83,91	0,18	86,23	86,46	83,49
278,0	531,0	4,1	0,9	5,9	267,2	80,4	95,3	372,3	386,1	328,3	336,2	350,5	0,19	85,43	85,83	83,95	0,18	86,24	86,45	83,50
279,0	532,0	4,1	0,9	5,9	267,8	80,2	95,5	372,1	387,4	328,2	335,5	350,8	0,19	85,39	85,81	83,97	0,18	86,21	86,44	83,54
280,0	533,0	4,1	0,9	5,8	268,3	80,0	95,4	372,0	388,1	328,8	335,5	351,1	0,19	85,33	85,81	83,91	0,18	86,17	86,45	83,56
281,0	534,0	4,1	0,8	5,8	267,4	80,0	95,2	371,6	387,9	328,8	335,8	351,4	0,19	85,31	85,78	83,96	0,18	86,14	86,44	83,58
282,0	535,0	4,0	0,8	5,8	267,1	80,0	95,1	371,5	388,7	328,9	335,8	351,6	0,19	85,24	85,77	83,97	0,18	86,10	86,44	83,59
283,0	536,0	4,0	0,8	5,9	267,5	80,0	95,0	371,4	389,5	328,9	335,6	351,9	0,19	85,18	85,76	84,01	0,18	86,06	86,41	83,56
284,0	537,0	4,1	0,8	6,1	268,0	80,2	95,0	371,6	389,3	329,0	335,9	352,1	0,19	85,20	85,74	84,03	0,18	86,03	86,40	83,59
285,0	538,0	4,0	0,8	6,1	268,6	80,4	95,1	371,5	389,7	329,0	335,9	352,3	0,19	85,19	85,74	84,01	0,18	86,03	86,38	83,56
286,0	539,0	4,0	0,8	6,1	268,8	80,4	95,5	372,0	390,0	328,0	335,6	352,6	0,19	85,20	85,73	84,04	0,18	85,99	86,38	83,59
287,0	540,0	3,9	0,8	6,1	268,7	80,6	95,3	372,4	391,2	328,5	335,4	352,8	0,19	85,22	85,72	84,07	0,18	85,97	86,37	83,61
288,0	541,0	3,9	0,8	6,1	268,5	80,1	95,1	372,4	392,0	328,6	335,5	353,0	0,19	85,21	85,71	84,08	0,18	85,95	86,35	83,61
289,0	542,0	3,9	0,8	6,1	268,8	80,1	95,1	372,7	392,6	328,9	335,6	353,2	0,19	85,21	85,69	84,09	0,18	85,94	86,35	83,62
290,0	543,0	3,9	0,8	6,0	269,1	80,0	94,9	373,1	392,9	329,0	335,7	353,5	0,19	85,20	85,70	84,07	0,18	85,94	86,35	83,62
291,0	544,0	3,9	0,8	6,0	269,5	80,0	95,0	373,5	394,8	329,2	335,5	353,7	0,19	85,15	85,67	84,08	0,18	85,91	86,31	83,60
292,0	545,0	3,8	0,8	5,9	269,6	80,3	94,8	374,0	394,2	329,5	335,4	354,0	0,19	85,14	85,66	84,06	0,18	85,89	86,31	83,59
293,0	546,0	3,8	0,8	5,9	269,3	80,5	95,1	374,4	394,0	329,4	335,1	354,2	0,19	85,10	85,64	84,08	0,18	85,87	86,28	83,60
294,0	547,0	3,8	0,8	6,0	269,4	80,6	95,0	374,5	394,4	328,6	335,0	354,4	0,19	85,10	85,63	84,10	0,18	85,84	86,26	83,60
295,0	548,0	3,8	0,8	5,9	269,8	80,5	95,1	374,8	394,6	329,4	334,6	354,6	0,19	85,10	85,64	84,12	0,18	85,85	86,27	83,63
296,0	549,0	3,7	0,8	6,0	270,0	80,6	94,2	375,0	395,4	329,1	334,7	354,8	0,19	84,98	85,62	84,07	0,18	85,81	86,28	83,63
297,0	550,0	3,7	0,8	5,9	270,3	77,9	93,3	374,9	394,1	328,9	334,1	355,1	0,19	84,86	85,61	84,03	0,18	85,72	86,24	83,58
298,0	551,0	3,7	0,8	5,9	270,2	78,6	94,1	375,5	395,1	328,6	333,7	355,2	0,19	84,61	85,54	83,88	0,18	85,58	86,18	83,49
299,0	552,0	3,6	0,8	6,0	270,3	79,3	93,6	376,9	392,8	328,8	333,3	355,4	0,19	84,41	85,45	83,84	0,18	85,40	86,13	83,41
300,0	553,0	3,6	0,8	5,9	268,8	79,3	94,7	377,2	393,1	329,2	332,9	355,4	0,19	84,30	85,41	83,82	0,18	85,30	86,10	83,39
301,0	554,0	3,6	0,8	5,8	269,8	79,9	93,9	377,0	394,9	329,2	332,9	355,5	0,19	84,32	85,40	83,79	0,18	85,29	86,07	83,38
302,0	555,0	3,6	0,8	5,9	269,2	80,0	95,0	377,5	395,5	329,3	332,6	355,6	0,19	84,56	85,42	83,83	0,18	85,43	86,09	83,39
303,0	556,0	3,6	0,8	5,9	268,3	80,2	96,9	378,1	394,8	329,1	332,6	355,8	0,19	84,91	85,49	83,89	0,18	85,61	86,13	83,44
304,0	557,0	3,6	0,8	6,0	268,7	80,5	97,1	377,4	395,8	329,2	332,7	355,9	0,19	85,19	85,57	83,95	0,18	85,81	86,20	83,48
305,0	558,0	3,5	0,8	6,0	268,5	80,7	98,1	377,4	397,4	328,4	332,3	356,0	0,19	85,45	85,66	83,97	0,18	85,99	86,28	83,52
306,0	559,0	3,5	0,8	6,0	268,0	80,7	98,7	377,1	395,7	328,6	332,4	356,1	0,19	85,74	85,77	84,02	0,18	86,19	86,36	83,54
307,0	560,0	3,5	0,8	6,0	267,6	80,8	99,5	377,0	397,5	329,0	332,3	356,2	0,19	86,01	85,92	84,05	0,18	86,43	86,48	83,60
308,0	561,0	3,4	0,8	6,0	267,8	81,0	98,6	376,9	396,0	329,1	332,2	356,3	0,19	86,15	86,01	84,11	0,18	86,60	86,58	83,63
309,0	562,0	3,4	0,8	6,2	268,2	81,1	98,5	376,8	397,6	329,2	332,0	356,3	0,19	86,27	86,09	84,15	0,18	86,74	86,65	83,70
310,0	563,0	3,4	0,8	6,1	268,6	81,1	98,3	376,9	397,9	329,2	331,5	356,4	0,19	86,39	86,17	84,20	0,18	86,85	86,72	83,73
311,0	564,0	3,4	0,9	6,0	269,3	80,7	97,9	376,6	398,9	329,3	331,5	356,5	0,19	86,41	86,18	84,23	0,18	86,89	86,74	83,76
312,0	565,0	3,4	0,9	6,0	269,0	81,0	97,2	376,5	399,1	329,6	330,9	356,6	0,19	86,37	86,21	84,26	0,18	86,88	86,76	83,81
313,0	566,0	3,4	0,9	6,1	268,9	80,9	96,9	376,5	399,4	329,4	330,3	356,7	0,19	86,30	86,21	84,26	0,18	86,86	86,75	83,84
314,0	567,0	3,3	0,9	6,0	269,1	80,6	96,4	376,7	399,0	329,4	330,4	356,7	0,19	86,20	86,20	84,27	0,18	86,83	86,79	83,86
315,0	568,0	3,3	0,9	5,9	269,5	80,9	96,0	376,6	400,5	329,4	330,0	356,8	0,19	86,07	86,19	84,27	0,18	86,77	86,76	83,86
316,0	569,0	3,3	0,9	6,0	268,9	81,1	96,1	376,7	400,1	329,5	330,1	356,7	0,19	85,93	86,18	84,31	0,18	86,68	86,76	83,91
317,0	570,0	3,3	0,9	5,9	269,2	81,1	96,1	376,7	401,4	329,4	329,8	356,7	0,19	85,96	86,18	84,36	0,18	86,68	86,76	83,94
318,0	571,0	3,3	0,9	5,9	269,5	80,8	96,2	376,6	401,1	329,5	329,3	356,7	0,19	85,99	86,18	84,34	0,18	86,69	86,75	83,96
319,0	572,0	3,2	0,9	5,9	269,9	80,6	95,7	376,3	403,0	329,5	329,0	356,7	0,19	85,98	86,17	84,39	0,18	86,68	86,77	84,01
320,0	573,0	3,2	0,9	6,0	270,0	80,9	95,5	375,9	403,4	329,8	328,9	356,7	0,19	85,95	86,16	84,41	0,18	86,66	86,77	84,01
321,0	574,0	3,2	0,9	5,9	269,9	80,8	95,5	376,6	404,2	330,0	328,7	356,7	0,19	85,86	86,12	84,42	0,18	86,60	86,74	84,02
322,0	575,0	3,1	0,9	5,9	269,5	80,7	95,5	375,9	404,0	330,0	328,1	356,8	0,19	85,78	86,10	84,41	0,18	86,55	86,76	84,04
323,0	576,0	3,1	0,9	5,9	270,4	80,8	95,4	375,5	405,9	330,2	327,9	356,7	0,19	85,72	86,07	84,43	0,18	86,50	86,71	84,05
324,0	577,0	3,1	0,9	5,9	269,5	81,0	95,9	376,1	405,6	329,9	327,8	356,7	0,19	85,70	86,07	84,47	0,18	86,50	86,71	84,08
325,0	578,0	3,1	0,8	5,8	269,0	80,9	95,9	375,9	407,5	329,3	327,1	356,7	0,19	85,69	86,03	84,49	0,18	86,48	86,68	84,12
326,0	579,0	3,1	0,9	5,9	269,8	81,0	95,4	375,7	409,3	329,6	327,2	356,8	0,19	85,73	86,04	84,52	0,18	86,51	86,69	84,13
327,0	580,0	3,1	0,9	6,0	269,7	80,5	95,5	375,7	409,3	329,6	326,3	356,9	0,19	85,67	86,01	84,51	0,18	86,45	86,68	84,13
328,0	581,0	3,0	0,9	5,9	269,8	80,7	95,5	375,5	410,3	329,5	326,1	356,8	0,19	85,64	86,01	84,51	0,18	86,43	86,66	84,12
329,0	582,0	3,0	0,9	5,9	270,3	80,7	95,2	375,2	411,1	329,6	325,5	356,9	0,19	85,60	86,00	84,54	0,18	86,39	86,68	84,13
330,0	583,0	3,0	0,9	5,9	269,0	80,8	95,1	375,2	411,6	329,7	325,0	356,9	0,19	85,52	85,98	84,53	0,18	86,35	86,66	84,11
331,0	584,0	2,9	0,9	5,8	269,3	80,9	95,1	375,1	411,6	329,8	325,3	356,8	0,19	85,47	85,98	84,53	0,18	86,31	86,64	84,12
332,0	585,0	2,9	0,9	5,9	269,3	80,9	95,5	374,7	411,7	329,7	325,0	356,8	0,19	85,47	85,94	84,55	0,18	86,29	86,62	84,15
333,0	586,0	2,9	0,9	5,9	269,9	81,0	95,3	375,0	412,9	329,3	324,6	356,8	0,19	85,49	85,95	84,57	0,18	86,28	86,62	84,15
334,0	587,0	2,9	0,9	5,9	269,2	80,7	95,5	375,0	412,1	329,3	323,9	356,8	0,19	85,44	85,93	84,56	0,18	86,23	86,63	84,16
335,0	588,0	2,9	0,8	5,8	269,1	80,4	95,3	374,5	412,1	329,3	324,1	356,8	0,19	85,36	85,91	84,56	0,18	86,18	86,61	84,16
336,0	589,0	2,8	0,9	5,9	269,2	80,1	95,0	374,5	411,7	329,4	324,3	356,7	0,19	85,34	85,88	84,53	0,18	86,13	86,60	84,14
337,0	590,0	2,8	0,8	5,8	268,4	80,3	94,9	374,4	412,5	329,1	324,3	356,7	0,19	85,30	85,87	84,52	0,18	86,10	86,58	84,15
338,0	591,0	2,8	0,8	5,8	268,6	80,7	94,8	374,2	412,8	329,3	324,4	356,7	0,19	85,22	85,84	84,50	0,18	86,05	86,56	84,10
339,0	592,0	2,7	0,8	5,8	268,5	80,9	95,4	374,1	413,8	329,0	324,3	356,8	0,19	85,27	85,83	84,52	0,18	86,04	86,54	84,11
340,0	593,0	2,7	0,8	5,8	268,4	80,7	95,3	374,1	414,1	328,3	323,7	356,7	0,19	85,30	85,83	84,53	0,18	86,05	86,53	84,15
341,0	594,0	2,8	0,8	5,9	268,9	81,0	95,1	374,0	413,1	328,6	323,6	356,7	0,19	85,31	85,82	84,55	0,18	86,07	86,54	84,15
342,0	595,0	2,7	0,8	5,9	268,7	80,7	95,1	373,9	413,8	328,7	323,6	356,7	0,19	85,28	85,80	84,57	0,18	86,03	86,55	84,15
343,0	596,0	2,7	0,8	5,9	268,5	80,9	94,8	373,7	412,0	328,7	323,3	356,8	0,19	85,29	85,78	84,56	0,18	86,03	86,52	84,15

ED_005996_00000517-00026

344,0	597,0	2,7	0,8	5,8	269,0	80,9	94,7	373,5	410,7	328,7	323,3	356,7	0,19	85,30	85,77	84,56	0,18	86,01	86,51	84,13
345,0	598,0	2,7	0,8	5,8	268,3	81,0	94,6	373,6	410,1	329,0	323,1	356,5	0,19	85,28	85,75	84,57	0,18	86,01	86,50	84,15
346,0	599,0	2,6	0,8	5,7	267,5	81,2	95,1	373,0	408,5	329,0	322,6	356,5	0,19	85,33	85,79	84,59	0,18	86,08	86,52	84,15
347,0	600,0	2,6	0,8	5,7	267,3	81,2	95,1	373,2	409,8	328,9	322,3	356,5	0,19	85,38	85,79	84,60	0,18	86,11	86,54	84,20
348,0	601,0	2,6	0,8	5,7	267,1	81,2	95,1	373,2	407,9	328,8	322,9	356,5	0,19	85,40	85,80	84,58	0,18	86,15	86,53	84,19
349,0	602,0	2,5	0,8	5,6	267,2	81,0	95,1	373,0	406,3	329,2	322,6	356,4	0,19	85,38	85,81	84,59	0,18	86,11	86,55	84,19
350,0	603,0	2,6	0,8	5,7	267,0	80,9	94,7	372,4	405,5	329,1	322,4	356,4	0,19	85,38	85,80	84,57	0,18	86,11	86,55	84,19
351,0	604,0	2,5	0,8	5,6	266,5	80,9	94,7	372,4	404,1	329,3	322,1	356,3	0,19	85,34	85,76	84,58	0,18	86,08	86,52	84,19
352,0	605,0	2,5	0,8	5,6	266,3	81,2	94,4	372,0	403,5	329,6	321,9	356,2	0,19	85,32	85,77	84,58	0,18	86,08	86,53	84,19
353,0	606,0	2,5	0,8	5,7	266,1	81,3	94,7	371,6	403,5	329,6	322,0	356,1	0,19	85,37	85,79	84,62	0,18	86,11	86,51	84,23
354,0	607,0	2,5	0,8	5,6	266,0	81,3	94,6	371,6	402,3	328,9	322,0	356,1	0,19	85,45	85,82	84,63	0,18	86,17	86,54	84,25
355,0	608,0	2,4	0,8	5,7	265,8	81,4	94,6	371,6	402,1	328,8	321,6	356,0	0,19	85,50	85,82	84,61	0,18	86,22	86,53	84,25
356,0	609,0	2,4	0,8	5,7	265,7	81,3	94,6	371,1	400,9	328,8	321,4	356,0	0,19	85,40	85,81	84,60	0,18	86,17	86,54	84,24
357,0	610,0	2,4	0,8	5,6	265,3	81,2	94,5	370,8	403,0	328,5	321,2	356,0	0,19	85,37	85,79	84,61	0,18	86,14	86,52	84,24
358,0	611,0	2,4	0,8	5,7	265,1	81,2	94,4	370,6	400,2	328,7	321,1	356,1	0,19	85,35	85,78	84,62	0,18	86,12	86,51	84,23
359,0	612,0	2,3	0,8	5,7	265,4	81,3	94,3	370,6	400,1	328,6	321,1	356,0	0,19	85,30	85,75	84,59	0,18	86,09	86,47	84,23
360,0	613,0	2,3	0,8	5,7	265,0	81,4	94,6	370,2	399,1	328,9	320,6	355,9	0,19	85,29	85,74	84,63	0,18	86,08	86,48	84,22
361,0	614,0	2,3	0,8	5,6	264,7	81,5	94,7	369,8	399,3	328,7	320,4	355,8	0,19	85,37	85,76	84,63	0,18	86,15	86,48	84,25
362,0	615,0	2,3	0,8	5,5	263,4	81,3	94,7	369,7	398,8	328,3	320,3	355,8	0,19	85,45	85,78	84,60	0,18	86,19	86,51	84,25
363,0	616,0	2,3	0,9	5,2	262,9	81,4	94,6	368,8	395,7	327,9	320,1	355,6	0,19	85,37	85,80	84,63	0,18	86,16	86,50	84,25
364,0	617,0	2,3	0,8	5,2	262,6	81,2	94,5	368,4	393,5	328,0	320,0	355,6	0,19	85,30	85,74	84,61	0,18	86,09	86,47	84,24
365,0	618,0	2,2	0,8	5,2	262,2	81,2	94,4	367,7	391,1	327,8	320,2	355,6	0,19	85,28	85,74	84,60	0,18	86,07	86,48	84,25
366,0	619,0	2,2	0,8	5,1	261,6	81,3	94,3	366,7	388,9	327,7	319,9	355,5	0,19	85,27	85,72	84,62	0,18	86,04	86,46	84,23
367,0	620,0	2,2	0,8	5,1	260,4	81,4	94,2	366,2	386,0	327,9	319,6	355,4	0,19	85,27	85,70	84,61	0,18	86,04	86,44	84,26
368,0	621,0	2,2	0,8	5,1	260,6	81,5	94,3	365,1	383,4	327,9	319,4	355,3	0,19	85,35	85,72	84,62	0,18	86,06	86,45	84,26
369,0	622,0	2,2	0,8	5,2	260,1	81,2	94,2	364,6	380,8	326,7	319,0	355,3	0,19	85,44	85,72	84,60	0,18	86,11	86,44	84,31
370,0	623,0	2,2	0,8	5,2	259,8	81,3	94,1	364,0	378,2	326,5	318,8	355,2	0,19	85,43	85,70	84,59	0,18	86,13	86,44	84,27
371,0	624,0	2,1	0,8	5,2	259,7	81,2	94,1	363,2	376,1	326,4	318,4	355,1	0,19	85,38	85,72	84,58	0,18	86,11	86,45	84,28
372,0	625,0	2,1	0,8	5,2	258,5	81,3	94,0	362,3	373,5	326,3	318,5	355,1	0,19	85,33	85,70	84,57	0,18	86,08	86,44	84,27
373,0	626,0	2,1	0,8	5,2	257,9	81,1	93,9	361,7	371,3	326,0	318,0	354,9	0,19	85,27	85,66	84,57	0,18	86,04	86,40	84,26
374,0	627,0	2,0	0,8	5,2	257,6	81,3	93,9	361,5	369,2	326,3	317,9	354,8	0,19	85,22	85,65	84,57	0,18	85,98	86,39	84,27
375,0	628,0	2,0	0,8	5,2	258,1	81,4	93,8	360,8	367,6	326,3	317,9	354,7	0,19	85,22	85,66	84,58	0,18	86,00	86,37	84,27
376,0	629,0	2,0	0,8	5,2	258,0	81,3	93,9	360,8	366,4	325,3	317,5	354,6	0,19	85,29	85,66	84,58	0,18	86,05	86,39	84,28
377,0	630,0	2,0	0,8	5,2	257,8	81,4	94,1	359,9	365,1	325,1	317,2	354,5	0,19	85,31	85,64	84,55	0,18	86,03	86,38	84,27
378,0	631,0	2,0	0,8	5,2	258,0	81,2	94,2	359,5	364,0	324,9	316,8	354,4	0,19	85,27	85,66	84,59	0,18	86,01	86,40	84,30
379,0	632,0	2,0	0,8	5,1	257,7	81,2	93,8	359,5	364,3	324,8	317,1	354,4	0,19	85,22	85,62	84,55	0,18	86,01	86,35	84,29
380,0	633,0	2,0	0,8	5,1	257,3	81,1	93,6	359,0	362,8	324,9	316,8	354,2	0,19	85,14	85,60	84,55	0,18	85,95	86,34	84,26
381,0	634,0	1,9	0,8	5,1	257,3	81,2	93,4	358,3	362,8	325,0	316,2	354,1	0,19	85,07	85,59	84,56	0,18	85,90	86,31	84,24
382,0	635,0	1,9	0,9	5,2	256,8	81,4	93,8	358,4	361,6	324,9	316,0	353,9	0,19	85,08	85,58	84,56	0,18	85,90	86,33	84,25
383,0	636,0	1,9	0,8	5,2	256,3	81,4	93,5	357,4	361,5	324,6	315,9	353,7	0,19	85,15	85,58	84,55	0,18	85,93	86,30	84,27
384,0	637,0	1,9	0,8	5,2	255,5	81,3	93,7	357,4	359,5	324,2	315,3	353,6	0,19	85,23	85,59	84,53	0,18	85,95	86,31	84,30
385,0	638,0	1,9	0,8	5,1	256,1	81,2	93,9	356,7	360,6	323,9	315,4	353,5	0,19	85,16	85,58	84,52	0,18	85,96	86,30	84,24
386,0	639,0	1,8	0,8	5,2	255,2	81,1	93,6	356,0	361,3	323,7	315,3	353,3	0,19	85,11	85,55	84,49	0,18	85,91	86,30	84,26
387,0	640,0	1,8	0,8	5,1	254,9	81,2	93,5	355,9	358,8	323,7	315,2	353,2	0,19	85,07	85,53	84,46	0,18	85,86	86,27	84,22
388,0	641,0	1,8	0,8	5,1	254,9	81,1	93,5	355,4	359,9	323,5	315,1	353,0	0,19	85,03	85,51	84,47	0,18	85,83	86,24	84,21
389,0	642,0	1,8	0,8	5,1	253,9	81,2	93,3	354,7	358,6	323,6	314,7	352,8	0,19	84,96	85,46	84,48	0,18	85,76	86,21	84,25
390,0	643,0	1,8	0,8	5,0	253,4	81,3	93,3	354,2	357,7	323,5	314,7	352,5	0,19	85,00	85,49	84,48	0,18	85,77	86,22	84,24
391,0	644,0	1,7	0,8	5,1	253,6	81,1	93,4	353,7	356,5	322,5	314,5	352,3	0,19	85,06	85,48	84,47	0,18	85,83	86,22	84,23
392,0	645,0	1,7	0,8	5,1	253,3	81,2	93,5	353,6	356,1	322,2	314,1	352,1	0,19	85,09	85,49	84,47	0,18	85,82	86,22	84,24
393,0	646,0	1,7	0,8	5,1	252,9	81,1	93,4	352,8	355,9	321,9	313,9	351,8	0,19	85,05	85,47	84,43	0,18	85,79	86,22	84,23
394,0	647,0	1,7	0,8	5,1	253,2	81,0	93,3	352,5	355,4	321,8	313,5	351,5	0,19	85,01	85,44	84,41	0,18	85,79	86,20	84,21
395,0	648,0	1,7	0,8	5,0	252,7	80,8	93,4	352,0	355,4	321,6	313,5	351,2	0,19	84,93	85,42	84,41	0,18	85,73	86,17	84,20
396,0	649,0	1,6	0,8	5,1	252,8	80,9	93,1	351,8	355,5	321,5	313,6	351,0	0,19	84,85	85,39	84,35	0,18	85,67	86,12	84,17
397,0	650,0	1,6	0,8	5,1	252,1	81,1	93,1	351,1	355,6	321,4	313,7	350,6	0,19	84,85	85,37	84,34	0,18	85,65	86,11	84,17
398,0	651,0	1,6	0,8	5,1	251,5	81,2	93,2	350,4	355,2	320,9	313,6	350,4	0,19	84,92	85,42	84,37	0,18	85,71	86,14	84,19
399,0	652,0	1,6	0,8	5,1	252,0	81,0	93,3	350,2	354,6	320,4	313,3	350,2	0,19	84,97	85,41	84,37	0,18	85,72	86,12	84,20
400,0	653,0	1,6	0,8	5,1	251,1	81,0	93,1	349,4	353,8	319,8	313,4	349,8	0,19	84,91	85,40	84,34	0,18	85,69	86,10	84,18
401,0	654,0	1,5	0,8	4,7	250,3	80,8	93,0	348,8	352,6	319,5	313,1	349,5	0,19	84,86	85,38	84,33	0,18	85,65	86,08	84,16
402,0	655,0	1,5	0,8	4,6	249,8	80,8	92,9	348,4	351,5	319,5	313,6	349,3	0,19	84,78	85,36	84,30	0,18	85,62	86,07	84,16
403,0	656,0	1,5	0,8	4,5	249,2	80,8	92,5	348,0	350,2	319,3	313,2	349,0	0,19	84,78	85,34	84,28	0,18	85,59	86,05	84,13
404,0	657,0	1,5	0,8	4,5	249,1	81,0	92,5	347,3	348,9	319,1	313,0	348,7	0,19	84,73	85,31	84,25	0,18	85,54	86,01	84,11
405,0	658,0	1,5	0,8	4,5	248,7	81,1	92,7	346,8	346,6	318,6	313,1	348,4	0,19	84,74	85,31	84,26	0,18	85,54	85,99	84,11
406,0	659,0	1,5	0,8	4,5	248,1	81,1	92,9	346,2	345,8	317,7	313,1	348,1	0,19	84,82	85,31	84,24	0,18	85,56	85,99	84,11
407,0	660,0	1,5	0,8	4,5	247,3	81,0	92,8	345,6	344,9	317,5	312,7	347,9	0,19	84,86	85,30	84,23	0,18	85,59	86,01	84,13
408,0	661,0	1,4	0,8	4,5	247,0	81,0	92,5	344,7	344,2	316,4	312,6	347,6	0,19	84,80	85,27	84,21	0,18	85,53	85,99	84,07
409,0	662,0	1,4	0,8	4,5	246,8	80,8	92,4	343,8	343,0	315,7	312,5	347,2	0,19	84,75	85,27	84,22	0,18	85,52	85,96	84,08
410,0	663,0	1,4	0,8	4,5	245,6	80,6	92,4	343,3	340,9	315,1	312,4	346,9	0,19	84,71	85,24	84,20	0,18	85,49	85,93	84,06
411,0	664,0	1,4	0,8	4,5	245,7	80,8	92,3	342,4	340,3	314,5	312,2	346,5	0,19	84,65	85,24	84,18	0,18	85,41	85,90	84,02
412,0	665,0	1,4	0,8	4,5	245,7	80,9	92,4	341,9	339,5	314,3	312,2	346,2	0,19	84,60	85,21	84,15	0,18	85,40	85,87	84,00
413,0	666,0	1,3	0,8	4,5	244,7	81,0	92,4	340,8	338,4	313,6	312,0	345,8	0,19	84,64	85,19	84,18	0,18	85,42	85,86	84,02
414,0	667,0	1,3	0,8	4,5	243,9	80,8	92,4	340,4	336,7	311,9	311,6	345,6	0,19	84,73	85,20	84,16	0,18	85,43	85,87	84,02
415,0	668,0	1,3	0,8	4,5	243,8	81,0	92,5	339,7	336,0	311,8	311,5	345,1	0,19	84,70	85,18	84,14	0,18	85,40	85,86	84,02
416,0	669,0	1,3	0,8	4,5	243,9	80,9	92,3	338,9	335,0	311,0	311,3	344,8	0,19	84,63	85,15	84,09	0,18	85,37	85,83	83,99
417,0	670,0	1,3	0,8	4,5	243,6	80,7	92,2	338,2	333,7	310,4	311,0	344,3	0,19	84,61	85,13	84,08	0,18	85,33	85,81	83,94
418,0	671,0	1,3	0,8	4,6	243,5	80,7	91,9	337,5	332,7	309,9	310,6	343,9	0,19	84,59	85,12	84,06	0,18	85,30	85,80	83,94
419,0	672,0	1,3	0,8	4,5	242,7	80,8	91,9	336,8	332,0	309,3	310,5	343,5	0,19	84,52	85,10	84,03	0,18	85,25	85,76	83,91
420,0	673,0	1,3	0,8	4,5	242,4	80,9	92,1	336,4	330,2	308,8	310,5	343,1	0,19	84,50	85,09	84,07	0,18	85,23	85,74	83,90
421,0	674,0	1,2	0,8	4,6	241,8	80,9	92,3	335,8	330,0	307,9	310,1	342,7	0,19	84,55	85,08	84,05	0,18	85,27	85,75	83,91
422,0	675,0	1,2	0,8	4,6	242,1	80,8	92,4	335,4	328,9	307,1	309,7	342,3	0,19	84,60	85,06	84,00	0,18	85,28	85,74	83,91
423,0	676,0	1,2	0,8	4,6	242,0	80,9	92,0	334,7	328,8	306,1	309,5	341,9	0,19	84,52	85,07	84,00	0,18	85,23	85,73	83,88
424,0	677,0	1,2	0,8	4,6	241,7	80,8	91,9	334,2	329,8	305,7	309,3	341,5	0,19	84,47	85,05	83,98	0,18	85,20	85,70	83,88
425,0	678,0	1,2	0,8	4,6	242,0	80,7	92,0	333,8	329,7	305,4	308,9	341,2	0,19	84,43	85,02	83,97	0,18	85,18	85,68	83,85
426,0	679,0	1,1	0,8	4,6	241,3	80,6	91,9	333,3	328,9	304,8	308,9	340,8	0,19	84,41	85,00	83,94	0,18	85,13	85,64	83,82
427,0	680,0	1,1	0,8	4,5	241,5	80,7	91,8	333,0	327,6	304,6	308,3	340,3	0,19	84,35	84,96	83,93	0,18	85,11	85,62	83,82
428,0	681,0	1,1	0,9	4,4	240,4	80,8	91,8	332,5	326,5	304,1	308,0	339,9	0,19	84,37	84,97	83,95	0,18	85,11	85,59	83,81
429,0	682,0	1,1	1,0	4,3	239,2	80,6	91,8	331,6	325,0	303,0	307,8	339,4	0,19	84,43	84,96	83,94	0,18	85,13	85,59	83,82
430,0	683,0	1,1	1,0	4,3	237,8	80,8	91,9	331,1	324,6	302,8	307,4	339,0	0,19	84,39	84,94	83,91	0,18	85,11	85,58	83,78

ED_005996_00000517-00027

431,0	684,0	1,0	1,0	4,2	237,5	80,8	91,7	330,1	323,3	302,1	307,3	338,6	0,19	84,32	84,90	83,87	0,18	85,07	85,56	83,76
432,0	685,0	1,1	1,0	4,2	236,9	80,5	91,6	329,4	322,6	301,5	307,1	338,1	0,19	84,32	84,90	83,86	0,18	85,02	85,55	83,76
433,0	686,0	1,0	1,0	4,3	235,9	80,5	91,4	328,6	322,1	301,2	306,8	337,6	0,19	84,29	84,87	83,84	0,18	84,99	85,52	83,73
434,0	687,0	1,0	0,9	4,2	235,6	80,6	91,2	327,7	321,7	300,8	306,3	337,2	0,19	84,25	84,85	83,82	0,18	84,94	85,49	83,70
435,0	688,0	1,0	0,9	4,3	235,0	80,7	91,2	326,8	320,7	300,3	306,1	336,7	0,19	84,23	84,83	83,81	0,18	84,90	85,47	83,70
436,0	689,0	1,0	0,9	4,2	234,3	80,7	91,3	325,9	320,9	299,8	305,9	336,3	0,19	84,31	84,84	83,81	0,18	84,94	85,46	83,70
437,0	690,0	1,0	0,9	4,2	233,8	80,5	91,4	325,6	320,2	298,8	305,4	335,8	0,19	84,37	84,84	83,78	0,18	85,00	85,45	83,69
438,0	691,0	0,9	0,9	4,2	233,9	80,6	91,4	324,5	320,7	298,2	305,1	335,4	0,19	84,30	84,82	83,78	0,18	85,00	85,44	83,66
439,0	692,0	1,0	0,9	4,2	233,3	80,6	91,2	323,4	320,5	297,9	304,7	335,0	0,19	84,25	84,81	83,73	0,18	84,93	85,43	83,64
440,0	693,0	0,9	0,9	4,2	232,9	80,4	91,2	322,9	320,0	297,4	304,1	334,6	0,19	84,22	84,77	83,72	0,18	84,87	85,40	83,63
441,0	694,0	0,9	0,9	4,2	231,9	80,4	91,0	322,0	319,2	297,1	303,7	334,1	0,19	84,18	84,75	83,70	0,18	84,82	85,38	83,60
442,0	695,0	0,9	0,9	4,2	231,4	80,5	90,6	321,3	319,0	296,9	303,5	333,7	0,19	84,13	84,71	83,72	0,18	84,77	85,35	83,57
443,0	696,0	0,9	0,9	4,2	231,1	80,6	90,9	320,3	317,9	296,4	303,5	333,3	0,19	84,12	84,68	83,68	0,18	84,76	85,34	83,56
444,0	697,0	0,8	0,9	4,3	230,8	80,4	90,9	319,7	317,4	295,7	303,2	333,0	0,19	84,19	84,70	83,68	0,18	84,81	85,32	83,56
445,0	698,0	0,8	0,9	4,2	230,4	80,6	91,4	319,3	317,2	295,5	302,6	332,5	0,19	84,18	84,69	83,65	0,18	84,81	85,30	83,53
446,0	699,0	0,8	0,9	4,3	230,0	80,6	91,1	318,8	316,8	294,9	302,2	332,2	0,19	84,10	84,67	83,63	0,18	84,75	85,29	83,53
447,0	700,0	0,8	0,8	4,2	230,2	80,3	90,8	318,0	316,3	294,7	301,9	331,9	0,19	84,08	84,65	83,60	0,18	84,71	85,26	83,50
448,0	701,0	0,8	0,8	4,2	229,5	80,2	90,7	317,3	316,4	294,4	302,0	331,5	0,19	84,05	84,62	83,58	0,18	84,69	85,25	83,47
449,0	702,0	0,8	0,8	4,3	229,6	80,4	90,6	317,0	317,0	294,3	301,5	331,1	0,19	83,98	84,60	83,56	0,18	84,66	85,24	83,45
450,0	703,0	0,8	0,8	4,3	229,2	80,4	90,5	316,1	316,6	294,3	301,4	330,7	0,19	83,96	84,60	83,55	0,18	84,63	85,22	83,42
451,0	704,0	0,8	0,8	4,3	228,9	80,5	90,7	315,4	316,5	293,5	301,0	330,4	0,19	84,00	84,56	83,56	0,18	84,65	85,18	83,41
452,0	705,0	0,7	0,8	4,3	229,1	80,2	90,7	315,2	316,3	292,9	300,7	330,1	0,19	84,06	84,56	83,52	0,18	84,67	85,16	83,40
453,0	706,0	0,8	0,8	4,3	228,5	80,5	90,6	314,7	316,7	292,8	300,2	329,8	0,19	84,04	84,56	83,51	0,18	84,69	85,17	83,40
454,0	707,0	0,7	0,8	4,3	228,2	80,4	90,7	313,9	316,6	292,4	300,1	329,5	0,19	83,95	84,54	83,47	0,18	84,65	85,14	83,36
455,0	708,0	0,7	0,8	4,3	227,8	80,2	90,5	313,6	316,3	292,0	299,9	329,1	0,19	83,94	84,52	83,46	0,18	84,60	85,12	83,32
456,0	709,0	0,7	0,8	4,3	228,0	80,2	90,5	313,3	316,1	292,0	299,7	328,8	0,19	83,88	84,49	83,44	0,18	84,56	85,11	83,32
457,0	710,0	0,7	0,8	4,3	227,4	80,3	90,3	313,0	317,3	291,9	299,5	328,5	0,19	83,81	84,46	83,40	0,18	84,50	85,07	83,29
458,0	711,0	0,7	0,8	4,2	227,1	80,4	90,4	312,4	316,0	291,4	299,5	328,3	0,19	83,86	84,46	83,41	0,18	84,50	85,06	83,27
459,0	712,0	0,6	0,8	4,3	227,1	80,4	90,5	312,1	316,7	290,9	299,3	328,0	0,19	83,94	84,44	83,38	0,18	84,55	85,04	83,27
460,0	713,0	0,6	0,8	4,3	226,4	80,3	90,8	311,7	316,6	290,9	299,1	327,7	0,19	83,95	84,43	83,38	0,18	84,54	85,02	83,27
461,0	714,0	0,6	0,8	4,2	227,0	80,1	90,5	311,3	317,0	290,7	298,9	327,4	0,19	83,90	84,45	83,34	0,18	84,52	85,02	83,25
462,0	715,0	0,6	0,8	4,3	226,5	80,1	90,3	310,9	316,3	290,6	298,6	327,1	0,19	83,84	84,42	83,32	0,18	84,48	84,99	83,23
463,0	716,0	0,6	0,8	4,2	226,5	80,2	90,4	310,7	315,3	290,5	298,1	326,9	0,19	83,80	84,39	83,31	0,18	84,43	84,96	83,22
464,0	717,0	0,6	0,8	4,2	226,4	80,2	90,0	310,4	314,7	290,4	298,2	326,6	0,19	83,75	84,34	83,29	0,18	84,35	84,94	83,17
465,0	718,0	0,6	0,8	4,3	226,3	80,2	89,9	310,1	314,8	290,6	298,2	326,4	0,19	83,71	84,34	83,26	0,18	84,32	84,91	83,17
466,0	719,0	0,5	0,8	4,3	226,2	80,3	90,2	309,8	313,9	290,2	297,9	326,2	0,19	83,75	84,32	83,28	0,18	84,36	84,89	83,15
467,0	720,0	0,5	0,8	4,3	226,4	80,2	90,3	309,7	313,4	289,7	297,7	326,0	0,19	83,83	84,32	83,25	0,18	84,39	84,90	83,16
468,0	721,0	0,5	0,8	4,3	225,8	80,3	90,4	309,3	313,5	289,8	297,4	325,7	0,19	83,78	84,29	83,22	0,18	84,38	84,87	83,13
469,0	722,0	0,5	0,8	4,3	225,5	80,2	90,2	309,2	313,4	289,3	297,3	325,5	0,19	83,71	84,28	83,20	0,18	84,34	84,86	83,12
470,0	723,0	0,5	0,8	4,2	225,1	79,9	90,2	308,8	313,3	289,4	297,4	325,2	0,19	83,68	84,25	83,17	0,18	84,29	84,85	83,09
471,0	724,0	0,4	0,8	4,2	225,5	79,9	90,0	308,7	312,7	289,2	297,2	325,0	0,19	83,66	84,25	83,15	0,18	84,26	84,84	83,08
472,0	725,0	0,5	0,8	4,3	225,3	80,0	89,8	308,4	313,1	289,0	297,2	324,8	0,19	83,61	84,19	83,12	0,18	84,22	84,79	83,05
473,0	726,0	0,4	0,8	4,2	225,5	80,1	89,9	308,2	312,5	288,8	297,1	324,6	0,19	83,58	84,17	83,12	0,18	84,22	84,78	83,03
474,0	727,0	0,4	0,8	4,3	225,2	80,2	90,1	307,9	312,6	288,4	297,1	324,4	0,19	83,66	84,18	83,11	0,18	84,22	84,77	83,02
475,0	728,0	0,4	0,8	4,2	224,9	80,0	90,3	308,0	311,8	288,0	296,8	324,2	0,19	83,70	84,18	83,09	0,18	84,23	84,76	83,01
476,0	729,0	0,4	0,8	4,2	224,8	80,1	90,2	307,2	311,6	287,8	296,5	324,0	0,19	83,65	84,17	83,09	0,18	84,25	84,74	83,01
477,0	730,0	0,4	0,8	4,2	225,2	79,9	89,8	307,3	311,4	287,6	296,5	323,8	0,19	83,60	84,14	83,06	0,18	84,21	84,72	82,99
478,0	731,0	0,3	0,8	4,2	224,9	79,7	89,8	306,9	311,2	287,4	296,3	323,6	0,19	83,57	84,12	83,04	0,18	84,16	84,71	82,98
479,0	732,0	0,3	0,8	4,2	224,8	79,6	89,8	306,6	311,2	287,3	296,1	323,4	0,19	83,50	84,10	83,02	0,18	84,11	84,68	82,95
480,0	733,0	0,3	0,8	4,2	224,8	79,9	89,5	306,6	312,0	287,3	296,1	323,2	0,19	83,47	84,06	83,01	0,18	84,08	84,66	82,91
481,0	734,0	0,3	0,8	4,1	224,6	80,0	89,5	306,4	311,5	287,0	295,9	323,1	0,19	83,45	84,04	83,00	0,18	84,07	84,62	82,92
482,0	735,0	0,3	0,8	4,2	224,5	80,0	89,3	306,3	313,0	286,5	295,6	322,9	0,19	83,50	84,04	82,95	0,18	84,09	84,62	82,89
483,0	736,0	0,3	0,8	4,2	224,7	79,9	89,7	305,8	311,6	286,4	295,5	322,7	0,19	83,38	84,02	82,96	0,18	84,05	84,61	82,87
484,0	737,0	0,2	0,8	4,2	224,7	79,7	89,8	305,7	311,5	285,9	295,6	322,5	0,19	83,31	83,98	82,96	0,18	84,01	84,60	82,86
485,0	738,0	0,2	0,8	4,2	224,9	79,6	89,7	305,6	311,1	285,7	295,1	322,4	0,19	83,33	83,97	82,87	0,18	83,99	84,57	82,83
486,0	739,0	0,2	0,8	4,2	224,5	79,7	89,6	305,3	309,6	285,5	295,4	322,1	0,19	83,31	83,95	82,86	0,18	83,94	84,51	82,82
487,0	740,0	0,2	0,8	4,2	224,2	79,8	89,2	305,1	310,4	285,4	295,3	321,9	0,19	83,28	83,92	82,86	0,18	83,92	84,51	82,80
488,0	741,0	0,2	0,7	4,2	224,0	80,0	89,7	305,1	308,8	285,0	295,6	321,7	0,19	83,32	83,91	82,86	0,18	83,94	84,50	82,79
489,0	742,0	0,2	0,8	4,2	224,3	79,9	89,6	305,0	308,9	284,4	295,4	321,5	0,19	83,36	83,91	82,82	0,18	83,95	84,51	82,78
490,0	743,0	0,1	0,8	4,2	223,6	79,9	89,7	304,7	308,6	284,2	295,4	321,3	0,19	83,26	83,89	82,81	0,18	83,92	84,47	82,77
491,0	744,0	0,1	0,8	3,9	223,9	79,8	89,4	304,3	308,5	283,7	295,3	321,1	0,19	83,22	83,88	82,77	0,18	83,85	84,48	82,73
492,0	745,0	0,1	0,9	3,9	223,0	79,6	89,4	304,1	308,1	283,4	295,3	320,8	0,19	83,20	83,83	82,77	0,18	83,85	84,46	82,73
493,0	746,0	0,1	0,8	3,8	222,8	79,4	89,0	303,5	307,9	283,2	295,4	320,6	0,19	83,17	83,81	82,75	0,18	83,79	84,41	82,72
494,0	747,0	0,1	0,8	3,8	222,3	79,7	89,1	302,8	307,6	283,1	295,6	320,5	0,19	83,16	83,78	82,72	0,18	83,76	84,40	82,67
495,0	748,0	0,1	0,8	3,7	221,3	79,8	89,2	302,3	305,6	282,5	295,7	320,3	0,19	83,22	83,79	82,72	0,18	83,78	84,38	82,68
496,0	749,0	0,1	0,8	3,7	221,1	79,7	89,6	302,1	305,1	281,5	295,6	320,0	0,19	83,30	83,81	82,70	0,18	83,81	84,35	82,67
497,0	750,0	0,1	0,8	3,8	220,6	79,8	89,5	301,5	305,5	281,7	295,6	319,8	0,19	83,24	83,78	82,70	0,18	83,82	84,36	82,66
498,0	751,0	0,1	0,8	3,7	220,1	79,8	89,3	300,8	305,3	281,2	295,9	319,7	0,19	83,17	83,73	82,68	0,18	83,78	84,36	82,65
499,0	752,0	0,0	0,8	3,7	220,1	79,3	89,4	300,4	305,0	280,7	296,0	319,5	0,19	83,17	83,74	82,66	0,18	83,73	84,33	82,62

ED_005996_00000517-00028

Manufacturer: US STOVE
Model: US 2500 E

Run: 1
Project #: PI 20195
Test Duration: 499 min

	HHV	LHV
Eff	73,58%	79,18%
Comb Eff	96,11%	96,11%
HT Eff	76,56%	82,38%
Output	21 478	kJ/h
Burn Rate	1,44	kg/h
Grams CO	701	g
Input	29 188	kJ/h
MC wet	17,23	

Note: In the "Input data", "Calc. % O_2", "Fuel Properties", and "Mass Balance" columns, [e], [d], [g], [a]. [b], [c], [h], [u], [w], [j], and [k] refer to their respective variables in Clauses 13.7.3

	Ultimate CO_2
$CO_{2\text{-ult}}$	19,86
	F_0
	1,049

Overall Heating Efficiency:	73,58%	
Combustion Efficiency:	96,11%	
Heat Transfer Efficiency:	76,56%	

Air Fuel Ratio (A/F)	
Dry Molecular Weight (M_d)	29,69
Dry Moles Exhaust Gas (N_r):	457,22
Air Fuel Ratio (A/F)	13,07

Heat Output:	20 374	Btu/h	21 478	kJ/h
Heat Input:	27 688	Btu/h	29 188	kJ/h
Burn Duration:	8,32	h		
Burn Rate:	3,18	lb/h	1,444	kg/h
Stack Temp:	330,2	Deg. F	165,7	Deg. C

POLYTESTS
TESTING THROUGH YOUR REALITY

Date: 2019-05-14 Manufacturer: US Stove Model: US 2500 G
Project #: PJ 20195 Run: 1 Tech: MS Reviewer: BO

- Kindling 10.2 LBS start Fire (1 min torch)
- close Door immediatly
- At 38 LBS insert load
- close Door immediatly
- open Fan (High)
- At 62 LBS stop Fan
Brough unburned wood to the Front
- At 42 LBS insert load
At 4:50 close air inlet 1/2
At 6 min close air inlet (Pr. 11 bit 5 3/8)
At 6 min open Fan low

TEST LOAD CONFIGURATION

POLYTESTS
TESTING THROUGH YOUR REALITY

PRE / POST CHECKS

Date: 2019-05-014 MM Manufacturer: US Stove Model: US 2500 E

Project #: PT 20195 Run: 1 Tech: MM Reviewer: XP

Moisture Meter Calibration Check:

Equipment #	Time	12%	22%
EM-191	7:00	ok	ok

Facility Conditions:

	Pre-Test	Post-Test
Air Velocity from less than 2 feet	0 (max50 Fpm)	ok (max50 Fpm)
Smoke Capture Check (Tunnel velocity)	ok	NA
Picture	4 sides ok	ok

Wood Heater Conditions:

Date Wood Heater Stack Cleaned	2019-05-13
Date Dilution Tunnel Cleaned	2019-05-13
Induced Draft Check (max 0.005 H2O)	ok
Traverse before ignition	ok

Temperature System:

Ambient (65°-90°F) ok °F

Proportional Checks:

Thermocouple check	ok
Pitot Clean	ok
Pitot verification	ok

Sampling Train ID Numbers:

	High fire test			Medium low fire test		
	1st hour	Train 1	Train 2	1st hour	Train 1	Train 2
Probe				1	9	37
Filter Front				450	452	454
Filter Back				450	453	484
Filter Thermocouple		NA		11	11	12
Filter (80°F ≥ <90°F)				ok	ok	ok

POLYTESTS
TESTING THROUGH YOUR REALITY

SAMPLING EQUIPMENT CHECK OUT

Date: 2019-05-14 Manufacturer: US Stove Model: US 2500E

Project #: PT 20195 Run: 1 Tech: MA Reviewer: BO

Leakage Checks Tunnel Samplers

High fire test	System 1st hour		System 1		System 2	
Unplugged Flow Rate = .25cfm	Pre-Test ASTM (-15) CSA B415 (-5)	Post-Test (max test)	Pre-Test ASTM (-15) CSA B415 (-5)	Post-Test (Max test)	Pre-Test ASTM (-15) CSA B415 (-5)	Post-Test (Max test)
Vacuum (inches Hg.)						
Final 1minute DGM (Liter)						
Initial 1minute DGM (Liter)						
Change © (Liter)						
Allowable leakage .04 x Sample rate or 0.28Lpm CSA B415 (0.56)			N.A			
Check OK						

Low medium fire test	System 1st hour		System 1		System 2	
Unplugged Flow Rate = .25cfm	Pre-Test ASTM (-15) CSA B415 (-5)	Post-Test (max test)	Pre-Test ASTM (-15) CSA B415 (-5)	Post-Test (Max test)	Pre-Test ASTM (-15) CSA B415 (-5)	Post-Test (Max test)
Vacuum (inches Hg.)	-15	-15	-15	-15	-15	-15
Final 1minute DGM (Liter)	920991.16	923831.61	920991.26	923831.85	870238.27	873040.52
Initial 1minute DGM (Liter)	920991.13	923831.60	920991.26	923831.75	870238.26	873040.51
Change © (Liter)	0.03	0.01	0.01	0.10	0.01	0.01
Allowable leakage .04 x Sample rate or 0.28Lpm CSA B415 (0.56)						
Check OK	ok	ok	ok	ok	ok	ok

ED_005996_00000517-00032

POLYTESTS
TESTING THROUGH YOUR REALITY

SAMPLING EQUIPMENT CHECK OUT

Date: 2019-05-14 Manufacturer: US Stove Model: US 2500 R

Project #: PT 2-195 Run: 1 Tech: MM Reviewer: DL

Leakage Checks Flue Gas Sampler

Plugged Probe	Pre-Test	Post Test
Vacuum (inches Hg.)	-5	-5
Rotameter Reading (mml/min.)	0	0
Flow Rate (lpm)	1.5	1.5
Allowable (.02 x Sample Rate)	30	30
Check OK	o/k	o/k

Leakage Checks Pitot

Plugged Probe	Pre Test 3 H2o static	Pre Test 0.4-0.5 H2o velocity	Post Test 3 H2o Static	Post Test 0.4-0.5 H2o velocity
Vacuum (inches Hg.)	3	.5	3	.4
Check OK (no change after 15 sec.)	o/k	o/k	o/k	o/k

ED_005996_00000517-00033

POLYTESTS
TESTING THROUGH YOUR REALITY

PRE-TEST SCALE AUDIT

Date: 2019-05-14 Manufacturer: US Stove Model: US 2500 E
Project #: PT 10195 Run: 1 Tech: M M Reviewer: DP

Scale Type	Audit		Measured Weight
	Equipment #	Weight	
Platform	EM-090	44 lbs, Class F	44 lbs
Wood	EM-090	44 lbs, Class F	44 lbs
Analytical	EM-128	10 mg, Class S	109 mg
Analytical	EM-129	200 g, Class S	200 g

LIMITS OF WEIGHT RANGES

ANALYTICAL SCALE: .....50%-150% of dry filter weight, ± 0.1 mg
PLATFORM SCALE.....20%-80% of ideal test load weight, ± 0.1 lbs or 1%
WOOD SCALE.....20%-80% of ideal test load weight, ± 0.01 lbs or 1%

ED_005996_00000517-00034

POLYTESTS
TESTING THROUGH YOUR REALITY

CONTINUOUS ANALYZERS

Date: 2019-05-14 Manufacturer: US Sicro Model: US 25006

Project #: pt 60195 Run: 1 Tech: MN Reviewer: DS

FOR TUNNELS < 12 in

Barometric pressure (P_{bar}) 101.6 (KPa.) Static pressure (P_q) 0.18 (inches w.c.)
Inside diameter: Port A _____ Port B _____
Tunnel cross sectional area: .1963Ft^2
Pitot tube type: Standard

Traverse Point	Position (inches)			Velocity Head Δ_p (inches H_2O)	Tunnel Temperature (°F)
	6 po	7 po	8 po		
A- Centroid	3.00	3.50	4	0.062	79.44
B - Centroid	3.00	3.50	4	0.062	79.75
A-1	0.40	0.50	0.50	0.059	79.71
A-2	1.50	1.75	2	0.065	79.72
A-3	4.50	5.25	6	0.070	79.88
A-4	5.60	6.5	7.5	0.065	79.83
B-1	0.40	0.50	0.50	0.058	79.75
B-2	1.50	1.75	2	0.071	79.19
B-3	4.50	5.25	6	0.056	79.19
B-4	5.60	6.5	7.5	0.050	79.69
				AVERAGE	

$$v_s = K_p C_p (\sqrt{\Delta p})_{avg} \sqrt{\frac{(T_s)_{avg}}{P_s M_s}}$$

Where,
C_p = pitot tube coefficient, dimension less = 0.99 for standard pitot.
Δ_p = manometer reading (inches H_2O)
T_s = average absolute dilution tunnel temperature (°F + 460)
P_s = absolute dilution tunnel gas pressure or $P_{bar} + P_{qg}$
P_q = static pressure $\frac{\text{in. } H_2O}{\{13.6\}}$
M_s = 28.56, wet molecular weight of stack gas (alternatively, it may be measured)
K_p = 85.49 pitot tube constant, (conversion factor for English units)

$\Delta_p$avg. = average of the square roots of the velocity heads (Δ_p) measured at each traverse point.

ED_005996_00000517-00035

POLYTESTS
TESTING THROUGH YOUR REALITY

CONTINUOUS ANALYZERS

Date: 2019-05-14 Manufacturer: VS Stove Model: VS 2500E
Project #: pI 20175 Run: 1 Tech: MM Reviewer: [illegible]

Pre-Test (Adjust and Record)

	ZERO		SPAN		CAL. (Record Only)	
CO	0	0	2.973	3.000	1.005	1.000
Tolerance CO		+/- 0.02		+/- 0.15		+/- 0.05
CO_2	0	0	18.00	18.00	9.76	10.00
Tolerance CO2		+/- 0.02		+/- 0.5		+/- 0.5
O_2 informative CSA B415 calculated value	na	na	na	na	na	na
	Actual	Should Be	Actual	Should Be	Actual	Should Be

Post Test (Record Only)

	Zero	Span	Cal.	Zero Drift	Limit	Span Drift	Limit	Cal. Drift	Limit	OK?	Not OK*
CO	0	2.980	0.995	0	0.02	0.007	0.15	0.010	0.05	✓	
CO_2	0	17.90	9.84	0	0.02	0.10	0.5	0.12	0.5	✓	

ED_005996_00000517-00036

POLYTESTS
TESTING THROUGH YOUR REALITY

TEST DATA LOG

Date: 2019-05-14 Manufacturer: US Stove Model: US 2500E

Project #: pT 20195 Run: 1 Tech: MM Reviewer: BL

RAW DRY GAS METER READINGS

		System 1	System 2	Blank
High fire test	Final (Liter)			
	Initial (Liter)			
Low medium fire test	Final (Liter)	923831.02	873039.48	412.46
	Initial (Liter)	920991.41	870239.15	28892

AMBIENT CONDITIONS

	Before	After
Barometer (kPa):	101.0	101.3
Dry Bulb (F):	85.3	81.26
Humidity (%):	24.6	25.1

ED_005996_00000517-00037

POLYTESTS
TESTING THROUGH YOUR REALITY

FUEL DATA

Date: 2019-05-14 Manufacturer: US Stove Model: US 2500 E
Project #: PI 20195 Run: 1 Tech: MM Reviewer: DO

FUEL DESCRIPTION:

Type of wood:

KINDLING AND START-UP LOAD

Piece Size	Weight	Meter Moisture Content (% dry)				
x x 15 in.	3,2 lbs.	9		9		9
x x 8 in.	lbs.					
x x in.	lbs.					
x x 15 in.	7,00 lbs.	20		20		20
x x 8 in.	lbs.					
x x in.	lbs.					
x x in.	lbs.					
x x in.	lbs.					
x x in.	lbs.					

HIGHFIRE TEST LOAD

Piece Size	Weight	Meter Moisture Content (% dry)				
625 x 425 x 17 in.	5,02 lbs.	194		186		206
450 x 400 x 17 in.	5,07 lbs.	203		207		209
450 x 405 x 17 in.	4,98 lbs.	210		230		246
x x in.	lbs.					
600 x 500 x 17 in.	8,03 lbs.	223		279		251
400 x 400 x 17 in.	4,09 lbs.	193		217		196
x x in.	lbs.					
x x in.	lbs.					
x x in.	lbs.					

ED_005996_00000517-00038

POLYTESTS
TESTING THROUGH YOUR REALITY

FUEL DATA

Date: 2019-05-14 Manufacturer: US Stove Model: US 2500E

Project #: pt 20195 Run: 1 Tech: MM Reviewer: DP

FUEL DESCRIPTION:

Type of wood:

LOW OR MEDIUM TEST LOAD

Piece Size	Weight		Meter Moisture Content (% dry)				
5.00 x 4.75 x 17 in.	7.03	lbs.	19.6		18.8		19.3
4.75 x 4.25 x 17 in.	6.76	lbs.	22.1		26.2		23.6
4.00 x 4.75 x 17 in.	6.182	lbs.	19.3		18.9		19.8
x x in.		lbs.					
5.00 x 4.75 x 17 in.	7.81	lbs.	20.1		24.1		20.9
4.00 x 4.30 x 17 in.	3.98	lbs.	19.0		19.0		19.9
x x in.		lbs.					
x x in.		lbs.					
x x in.		lbs.					
x x in.		lbs.					
x x in.		lbs.					
x x in.		lbs.					
x x in.		lbs.					
x x in.		lbs.					

ED_005996_00000517-00039

POLYTESTS
TESTING THROUGH YOUR REALITY

DILUTION TUNNEL PARTICULATE SAMPLER DATA

Date:_____ Manufacturer:_____ Model:_____

Project #: _____ Run:_____ Tech:_____ Reviewer:_____

		HIGH FIRE TEST FILTERS			
		SYSTEM 2			
Pre-test Weight Record		Probe & Housing Number	Front Filter Number	Back Filter Number	gaskets
Date	Time				

		SYSTEM 2			
Post-test Weight Record		Probe & Housing Number	Front Filter Number	Back Filter Number	gaskets
Date	Time				

ED_005996_00000517-00040

POLYTESTS
TESTING THROUGH YOUR REALITY

DILUTION TUNNEL PARTICULATE SAMPLER DATA

Date: 2019-05-14 Manufacturer: US Stove Model: US 150E

Project #: pI 20195 Run: 1 Tech: MM Reviewer: [illegible]

		LOW OR MEDIUM TEST FILTERS								
		SYSTEM 1 – 1st hour				SYSTEM 1				
Pre-test Weight Record		Probe & Housing Number	Front Filter Number	Back Filter Number	gaskets	Probe & Housing Number	Front Filter Number	Back Filter Number	gaskets	Blanck
Date	Time	1	450	451	6	9	452	453	8	485
2019-05-13	18:00	61.0673	0.0829	0.0784	34.8269	61.4469	0.0822	0.0837	34.9740	0.0779
2019-05-14	9:00	61.0674	0.0830	0.0784	34.8270	61.4468	0.0823	0.0838	34.9739	0.0780

		SYSTEM 1 – 1st hour				SYSTEM 1				
Post-test Weight Record		Probe & Housing Number	Front Filter Number	Back Filter Number	gaskets	Probe & Housing Number	Front Filter Number	Back Filter Number	gaskets	Blanck
Date	Time	1	450	451	6	9	452	453	8	485
2019-05-14	22:00	61.0680	0.0830	0.0778	34.8333	61.4480	0.0843	0.0838	34.9772	0.0786
2019-05-22	8:00	61.0674	0.0830	0.0778	34.8298	61.4470	0.0842	0.0838	34.9743	0.0782
2019-05-23	8:00	61.0674	0.0830	0.0778	34.8298	61.4470	0.0842	0.0838	34.9743	0.0782

ED_005996_00000517-00041

POLYTESTS
TESTING THROUGH YOUR REALITY

DILUTION TUNNEL PARTICULATE SAMPLER DATA

Date: 2019-05-14 Manufacturer: US Stove Model: US 25006

Project #: PI 20195 Run: 1 Tech: MM Reviewer: KP

		LOW OR MEDIUM FIRE TEST FILTERS			
		SYSTEM 2			
Pre-test Weight Record		Probe & Housing Number	Front Filter Number	Back Filter Number	gaskets
Date	Time	37	454	484	13
2019-05-13	1810	107.9736	0.0811	0.0782	33.9832
2019-05-14	9100	107.9735	0.0812	0.0783	33.9833

		SYSTEM 2			
Post-test Weight Record		Probe & Housing Number	Front Filter Number	Back Filter Number	gaskets
Date	Time	37	454	484	13
2019-05-14	2010	107.9753	0.0831	0.0788	33.9867
2019-05-22	810	107.9745	0.0828	0.0786	33.9846
2019-05-23	810	107.9745	0.0828	0.0786	33.9846

ED_005996_00000517-00042

Paramètres

Tous les facteurs de corrections et autres paramètres qui peuvent être modifiés par l'utilisateur du fichier sont regroupés ici.

Code verrouillage:	USS

Description du test

Test standard	EPA	
Run #	2	
Date	15-05-2019	
Technicien	M.M	
Project #	PI 20195	

Description de l'unité

Manufacturier	US STOVE	
Modèle	US 2500E	
Combustion system	Non-Cat	
Appliance type	WOOD STOVE	
Firebox volume	2,73	cu ft.
Appliance weight empty	n.a	lbs
Fan (no, Standard, Option)	OPTION	

Paramètres du test

Logging time	1	min
Manufacturer's rated heat output	n.a	BTU/h Donnée fournie par le manfacturier
Targeted category	1	
Targeted output	n.a	BTU/h
Cp steel	n.a	BTU/lb-°F

Échantillonnage

Blank sampling rate	0,20	cuft/min
Internal probe diameter	0,18	in.
Calibration Factor (DGM #1):	1,010	Dimensionless
Equipment number (DGM #1):	EM 178	
Calibration Factor (DGM #2):	0,987	Dimensionless
Equipment number (DGM #2):	EM 179	
Calibration Factor (DGM #3):	0,996	
Equipment number (DGM #3):	EM 070	Dimensionless

Tunnel

Targeted tunnel flow rate	300	scfm
Tunnel diameter	8	in.
Molecular weight	28,78	May be assumed to be 28,78 (EPA) Si B-415 = 29
Pitot tube type	Standard	
Pitot tube coefficient	0,99	Dimensionless

Project nu.	PI 20195
Date	15-05-2019
Technicien	m.m

Fuel data

Fuel type	Cord	
Fuel specie	Oak	
HHV	20207,0	kJ/kg
%C	49,5	
%H	6,6	
%O	43,7	
%Ash	0,2	
HHV	8689,9	Btu/lb
LHV	7600,4	Btu/lb

Default Fuel Values

	D. Fir	Oak/Maple
HHV	19 810	20 207
%C	48,73	49,5
%H	6,87	6,62
%O	43,9	43,7
%Ash	0,5	0,2
HHV (Btu/lb)	8519	8690
LHV (Btu/lb)	7451	7600

Adjunct to ASTM E XXXX Wood Heater Cordwood Test Method - May 10, 2017 Version
Cordwood Fuel Load Calculators - 10 lb/ft^3 Nominal Load Density
Core 45-65% of Total Load Weight, Remainder 35-55% of Total Load Weight
Values to be input manually

For All Usable Firebox Volumes - High Fire Test Only

Nominal Required Load Density (wet basis)	10	lb/ft^3			
Usable Firebox Volume	2,73	ft^3			
Total Nom. Load Wt. Target	27,30	lb			
Total Load Wt. Allowable Range	25,90	to	28,70	lb	
Core Target Wt. Allowable Range	12,30	to	17,70	lb	
Remainder Load Wt. Allowable Range	9,60	to	15,00	lb	
					Mid-Point
Core Load Pc. Wt. Allowable Range	4,10	to	6,80	lb	5,45
Remainder Load Pc. Wt. Allowable Range	2,70	to	15,00	lb	8,85
	Pc. #				
Core Load Piece Wt. Actual	1	5,07	lb	In Range	
	2	5,15	lb	In Range	
	3	5,00	lb	In Range	
Core Load Total. Wt. Actual		15,22	lb	In Range	
	Pc. #				
Remainder Load Piece Wt.	1	8,12	lb	In Range	
(1 to 3 Pcs.)	2	4,16	lb	In Range	
	3		lb	NA	
Remainder Load Tot. Wt. Act		12,29	lb	In Range	
Total Load Wt. Actual		27,51	lb	In Range	
Core % of Total Wt.		55%		In Range	45-65%
Remainder % of Total Wt.		45%		In Range	35-55%
Actual Load % of Nominal Target		101%		In Range	95-105%
Actual Fuel Load Density		10,1	lb/ft^3		
Kindling and Start-up Fuel					
Maximim Kindling Wt. (20% of Tot. Load Wt.)		5,50	lb		
Actual Kindling Wt.		3,90	lb	In Range	14,2%
Maximum Start-up Fuel Wt. (30% of Tot. Load Wt.)		8,25	lb		
Actual Start-up Fuel Wt.		7,00	lb	In Range	25,4%
Allowable Residual Start-up Fuel Wt. Range	2,8	to	5,5	lb	Mid-Point
Actual Residual Start-up Fuel Wt.		3,2	lb	In Range	4,1
Total Wt. All Fuel Added (wet basis)		38,41	lb		
High Fire Test Run End Point Range	Low		High		Mid-Point
Based on Fuel Load Wt. (w/tares)	2,5	to	3,0	lb	2,8
Actual Fuel Load Ending Wt.		2,5	lb	In Range	

Load pieces Length in. 17 in.

Fuel Piece Moisture Reading (%-dry basis)

1	2	3	Ave.		Pc. Wt. Dry Basis			
20,6	19,9	21	20,5	In Range	4,21	lb	1,91	kg
19,9	21,9	20	20,6	In Range	4,27	lb	1,94	kg
21,1	19	19,9	20,0	In Range	4,17	lb	1,89	kg
22,1	24,5	21,6	22,7	In Range	6,62	lb	3,00	kg
19,6	19,7	19,8	19,7	In Range	3,48	lb	1,58	kg
			NA	NA	NA	lb	NA	kg

Total Load Ave. MC (%-dry basis)	21,0	In Range				
Total Load Ave. MC % (wet basis)	17,3					
Total Test Load Weight (dry basis)			22,74	lb	10,32	kg
Kindling Moisture (%-dry basis)						
10 10 10	10,0	In Range	3,55	lb	1,61	kg
Start-up Fuel Moisture Readings (%-dry basis)						
20 20 20	20,0	In Range	5,83	lb	2,65	kg
Total Wt. All Fuel Added (dry basis)			32,12	lb	14,57	kg
Total Wt. All Fuel Burned (dry basis)			26,4	lb	12,0	kg

Adjunct to ASTM E XXXX Wood Heater Cordwood Test Method - May 10, 2017 Version
Cordwood Fuel Load Calculators - 12 lb/ft^3 Nominal Load Density
Core 45-65% of Total Load Weight, Remainder 35-55% of Total Load Weight
Values to be input manually

THIS DOCUMENT IS NOT AN ASTM STANDARD; IT IS UNDER CONSIDERATION WITHIN AN ASTM TECHNICAL COMMITTEE BUT HAS NOT RECEIVED ALL APPROVALS REQUIRED TO BECOME AN ASTM STANDARD. IT SHALL NOT BE REPRODUCED OR CIRCULATED OR QUOTED, IN WHOLE OR IN PART, OUTSIDE OF ASTM COMMITTEE ACTIVITIES EXCEPT WITH THE APPROVAL OF THE CHAIRMAN OF THE COMMITTEE HAVING JURISDICTION AND THE PRESIDENT OF THE SOCIETY. *COPYRIGHT ASTM, 100 BARR HARBOR DRIVE, WEST CONSHOHOCKEN, PA 19428. ALL RIGHTS RESERVED.*

For Usable Firebox Volumes up to 3.0 ft^3 - Low and Medium Fire

Nominal Required Load Density (wet basis)	12	lb/ft^3			
Usable Firebox Volume	2.73	ft^3			
Total Nom. Load Wt. Target	32.76	lb			
Total Load Wt. Allowable Range	31.12	to	34.40	lb	
Core Target Wt. Allowable Range	14.742	to	21.29	lb	
Remainder Load Wt. Allowable Range	11.47	to	18.02	lb	
					Mid-Point
Core Load Fuel Pc. Wt. Allowable Range	4.91	to	8.19	lb	6.55
Remainder Load Pc. Wt. Allowable Range	3.28	to	9.83	lb	6.55
	Pc. #				
Core Load Piece Wt. Actual	1	6.82	lb	In Range	
	2	7.13	lb	In Range	
	3	7.04	lb	In Range	
Core Load Total. Wt. Actual		21.00	lb	In Range	
	Pc. #				
Remainder Load Piece Wt.	1	8.09	lb	In Range	
(2 or 3 Pcs.)	2	4.16	lb	In Range	
	3		lb	NA	
Remainder Load Piece Weight Ratio - Small/Large		51%		In Range	≤ 67%
Remainder Load Tot. Wt. Act		12.25	lb	In Range	
Total Load Wt. Actual		33.25	lb	In Range	
Core % of Total Wt.		63%		In Range	45-65%
Remainder % of Total Wt.		37%		In Range	35-55%
Actual Load % of Nominal Target		101%		In Range	95-105%
Actual Fuel Load Density		12.2	lb/ft^3		
Allowable Charcoal Bed Wt. Range (lb)	3.4	to	6.6		Mid-Point
Actual Charcoal Bed Wt.		4.2	lb	In Range	5.0
Actual Fuel Load Ending Wt.		0.0	lb	Valid Test	≥ 90%
Total Wt. of Fuel Burned During Test Run lb.		33.2	lb		
Load pieces Length in.		17	in.		

Fuel Piece Moisture Reading (%-dry basis)

1	2	3	Ave.		Pc. Wt. Dry Basis			
22.3	24.6	21.9	22.9	In Range	5.55	lb	2.52	kg
21.6	23.4	22.3	22.4	In Range	5.83	lb	2.64	kg
20.9	23.4	22.1	22.1	In Range	5.77	lb	2.62	kg
21.6	25.1	20.9	22.5	In Range	6.60	lb	2.99	kg
19.6	18.9	19.9	19.5	In Range	3.48	lb	1.58	kg
			NA	NA	NA	lb	NA	kg
Total Load Ave. MC % (dry basis)			22.1	In Range				
Total Load Ave. MC % (wet basis)			18.1					
Total Test Load Weight (dry basis)					27.23	lb	12.35	kg
Total Fuel Weight Burned During Test Run (dry basis)					27.2	lb	12.35	kg

For Usable Firebox Volumes above 3.0 ft^3 - Low and Medium Fire

Nominal Required Load Density (wet basis)	12	lb/ft^3			
Usable Firebox Volume		ft^3			
Total Nom. Load Wt. Target	0	lb			
Total Load Wt. Allowable Range	0.00	to	0.00	lb	
Core Target Wt. Allowable Range	0.00	to	0.00	lb	
Remainder Load Wt. Allowable Range	0.00	to	0.00	lb	
					Mid-Point
Core Load Fuel Pc. Wt. Allowable Range	0.00	to	0.00	lb	0.00
Remainder Load Pc. Wt. Allowable Range	0.00	to	0.00	lb	0.00
	Pc. #				
Core Load Piece Wt. Actual	1		lb	In Range	
	2		lb	In Range	
	3		lb	In Range	
Core Load Total. Wt. Actual		0.00	lb	In Range	
	Pc. #				
Remainder Load Piece Wt.	1		lb	In Range	
(3 or 4 Pcs.)	2		lb	In Range	
	3		lb	In Range	
	4		lb	NA	
Remainder Load Piece Weight Ratio - Small/Large		#NOMBRE!		#NOMBRE!	≤ 67%
Remainder Load Tot. Wt. Act		0.00	lb	In Range	
Total Load Wt. Actual		0.00	lb	In Range	
Core % of Total Wt.		#DIV/0!		#DIV/0!	45-65%
Remainder % of Total Wt.		#DIV/0!		#DIV/0!	35-55%
Actual Load % of Nominal Target		#DIV/0!		#DIV/0!	95-105%
Actual Fuel Load Density		#DIV/0!	lb/ft^3		
Allowable Charcoal Bed Wt. Range (lb)	0.1	to	0.1		Mid-Point
Actual Charcoal Bed Wt.			lb		0.0
Actual Fuel Load Ending Wt.			lb	Valid Test	≥ 90%
Total Wt. of Fuel Burned During Test Run lb.		0.0	lb		

Fuel Piece Moisture Reading (%-dry basis)

1	2	3	Ave.		Pc. Wt. Dry Basis			
			#DIV/0!	#DIV/0!	#DIV/0!	lb	#DIV/0!	kg
			#DIV/0!	#DIV/0!	#DIV/0!	lb	#DIV/0!	kg
			#DIV/0!	#DIV/0!	#DIV/0!	lb	#DIV/0!	kg
			#DIV/0!	#DIV/0!	#DIV/0!	lb	#DIV/0!	kg
			#DIV/0!	#DIV/0!	#DIV/0!	lb	#DIV/0!	kg
			#DIV/0!	#DIV/0!	#DIV/0!	lb	#DIV/0!	kg
			NA	NA	NA	lb	NA	kg
Total Load Ave. MC % (dry basis)			#DIV/0!	#DIV/0!				
Total Load Ave. MC % (wet basis)			#DIV/0!					
Total Test Load Weight (dry basis)					#DIV/0!	lb	#DIV/0!	kg
Total Fuel Weight Burned During Test Run (dry basis)					#DIV/0!	lb	#DIV/0!	kg

Load min-med

	Start	End
Barometer (kPa):	100,8	100,4
Barometer (in.Hg):	29,766229	29,64810884
Dry Bulb (F):	74,8	78,2
Humidity (%):	32,4	31,3
Air velocity (ft/min)	0	0

High fire test							
DGM #1	Final:	32657,165	cuft	Final:	924747,920	Liter
	Initial:	32625,285	cuft	Initial:	923845,180	Liter
DGM #2	Final:	30862,751	cuft	Final:	873935,780	Liter
	Initial:	30831,203	cuft	Initial:	873042,420	Liter
DGM room				Final:	451,740	cuft
				Initial:	412,450	cuft

min or med burnrate						
DGM #1	Final:	32755,275	cuft	Final:	927526,080	Liter
	Initial:	32657,246	cuft	Initial:	924750,200	Liter
DGM #2	Final:	30959,072	cuft	Final:	876663,280	Liter
	Initial:	30862,860	cuft	Initial:	873938,850	Liter
DGM room				Final:	572,210	cuft
				Initial:	451,740	cuft

Numéro de la ligne dans "Raw data" à partir duquel les données du test commence	147
Numéro de la ligne dans "Raw data" à partir duquel les données du highfire test commence	176
Numéro de la ligne dans "Raw data" à partir duquel les données du min ou medium fire test commence	348

Autres données à rentrer: dans preload data, load data, traverse et filter set weight

Project nu.	PI 20195
Date	15-05-2019
Technicien	M.M

Tunnel Traverse Worksheet (for velocity calculations)

Static Pressure: 0,18 in. H20
Barometer: 29,766 in. Hg

Pour un tunnel de 12" et plus, prendre 6 lectures

	TUNNEL VELOCITY	TUNNEL TEMP	SQUARE ROOT
	In. wc	°F	
A center			0,0000
B center			0,0000
A1			0,0000
A2			0,0000
A3			0,0000
A4			0,0000
A5			0,0000
A6			0,0000
B1			0,0000
B2			0,0000
B3			0,0000
B4			0,0000
B5			0,0000
B6			0,0000
AVERAGE	#DIV/0!	#DIV/0!	0,0000

PITOT CONSTANT=
1,008

Pour un tunnel moins de 12", prendre 4 lectures

	TUNNEL VELOCITY	TUNNEL TEMP	SQUARE ROOT
	In. wc	°F	
A center	0,062	79,29	0,2490
B center	0,062	78,9	0,2490
A1	0,060	78,58	0,2449
A2	0,065	78,31	0,2550
A3	0,074	78,96	0,2720
A4	0,068	78,85	0,2608
B1	0,060	78,850	0,2449
B2	0,073	78,770	0,2702
B3	0,057	78,890	0,2387
B4	0,051	78,800	0,2258
AVERAGE	0,0632	78,8200	0,2510

Project nu.	PI 20195
Date	15-05-2019
Technicien	M.M

Filter set weight highfire

	System 1 (g) 1st hour				System 1 (g)				System 2 (g)				Ambient blank (g)	Date	Heure
	probe	front	back	gasket	probe	front	back	gasket	probe	front	back	gasket	Filter		
Number	7	470	471	4	21	475	480	31	12	472	474	23	481		
Before (1)															
Before (2)															
Before (3)															
Before (4)															
Before (5)	61,4755	0,0819	0,0840	35,3132	108,7399	0,0810	0,0808	33,1304	94,5405	0,0810	0,0805	35,1847	0,0792	2019-05-14	17:00
Before (6)	61,4756	0,0820	0,0839	35,3133	108,7399	0,0809	0,0807	33,1304	94,5406	0,0809	0,0804	35,1847	0,0791	2019-05-15	08:00
After (1)	61,4758	0,0838	0,0830	35,3149	108,7401	0,0816	0,0799	33,1317	94,5407	0,0814	0,0807	35,1897	0,0792	2019-05-15	14:00
After (2)	61,4758	0,0838	0,0830	35,3147	108,7401	0,0815	0,0799	33,1313	94,5407	0,0814	0,0797	35,1875	0,0792	2019-05-22	08:00
After (3)	61,4758	0,0837	0,0830	35,3146	108,7401	0,0815	0,0799	33,1313	94,5407	0,0815	0,0797	35,1875	0,0792	2019-05-23	08:00
After (4)															
After (5)															
After (6)	61,4758	0,0837	0,0830	35,3146	108,7401	0,0815	0,0799	33,1313	94,5407	0,0815	0,0797	35,1875	0,0792	2019-05-23	08:00
Difference	0,0002	0,0017	-0,0009	0,0013	0,0002	0,0006	-0,0008	0,0009	0,0001	0,0006	-0,0007	0,0028	0,0001		
Total (mg)		2,3				3,2				2,8			0,1		
Total ajusté (mg)		**2,20**				**3,10**				**2,70**					

Project nu.	PI 20195
Date	15-05-2019
Technicien	M.M

ED_005996_00000517-00048

Filter set weight Low/ medium fire

	System 1 (g) 1st hour				System 1 (g)				System 2 (g)				Ambient blank (g)	Date	Heure
	probe	front	back	gasket	probe	front	back	gasket	probe	front	back	gasket	Filter		
Number	13	473	482	3	15	483	700	15	36	701	702	43	703		
Before (1)															
Before (2)															
Before (3)															
Before (4)															
Before (5)	95,1500	0,0803	0,0804	34,3615	108,7835	0,0802	0,0783	33,7360	107,7242	0,0779	0,0781	35,2213	0,0774	2019-05-14	17:00
Before (6)	95,1501	0,0804	0,0805	34,3616	108,7836	0,0803	0,0784	33,7361	107,7241	0,0778	0,0781	35,2214	0,0775	2019-05-15	11:00
After (1)	95,1503	0,0808	0,0806	34,3647	108,7837	0,0808	0,0784	33,7375	107,7242	0,0777	0,0783	35,2245	0,0778	2019-05-15	23:00
After (2)	95,1503	0,0805	0,0806	34,3626	108,7837	0,0808	0,0784	33,7363	107,7242	0,0777	0,0781	35,2230	0,0777	2019-05-22	08:00
After (3)	95,1502	0,0805	0,0806	34,3626	108,7837	0,0808	0,0783	33,7363	107,7242	0,0778	0,0781	35,2230	0,0777	2019-05-23	08:00
After (4)															
After (5)															
After (6)	95,1502	0,0805	0,0806	34,3626	108,7837	0,0808	0,0783	33,7363	107,7242	0,0778	0,0781	35,2230	0,0777	2019-05-23	08:00
Difference	0,0001	0,0001	0,0001	0,0010	0,0001	0,0005	-0,0001	0,0002	0,0001	0,0000	0,0000	0,0016	0,0002		
Total (mg)		1,3				2				1,7			0,2		
Total ajusté (mg)		**1,10**				**1,80**				**1,50**					

Project nu.	PI 20195
Date	15-05-2019
Technicien	mm

ED_005996_00000517-00049

SFBA EPA EMISSION RESULTS

Test Duration: **159** min

PRESSURE FACTOR:	DGM 1	0,96715	
	DGM 2	0,96079	
	DGM 3	0,99289	
TEMPERATURE FACTORS	DGM 1	0,97529	
	DGM 2	0,97462	
	DGM 3	0,98608	
VOLUMES SAMPLED	DGM 1	30,374	SCft
	DGM 2	29,167	Scft
	DGM 3	38,305	SCft

TOTAL TUNNEL VOLUME : 50444

SAMPLE RATIOS

Sample Train 1:	1660,752
Sample Train 2:	1729,453

Paticulate concentration

Sample Train 1	**0,000105**	g/dscf
Sample Train 2	**0,000096**	g/dscf
Room	**0,000003**	g/dscf

TOTAL EMISSIONS

Sample Train 1	**5,18**	g
Sample Train 2	**4,71**	g

EMISSION RATES

Sample Train 1	**1,96**	g/hr
Sample Train 2	**1,78**	g/hr
1st hour emission rate	**3,82**	g/hr

	Train 1	Train 2
Cs	0,0001054	9,5998E-05

RESULTS

Average emission rate: 1,9 g/hr

Burn Rate : 4,238 Dry kg/hr

BAROMETRIC PRESSURE

Average:	29,70716882	in Hg
Start:	29,7662288	in Hg
End:	29,64810884	in Hg

DGM CONTROLLER VALUES

DGM 1	Final:	32657,165	Cuft
	Initial:	32625,285	Cuft
DGM 2	Final:	30862,751	Cuft
	Initial:	30831,203	Cuft
DGM #3	Final:	451,740	Cuft
	Initial:	412,450	Cuft

TEMPERATURES

DGM 1	541,378	°R
DGM 2	541,751	°R

CALIBRATION FACTORS

DGM 1	1,0101
DGM 2	0,9873
DGM #3	0,9958

TUNNEL FLOW RATE: 317,255 Dscfm

PARTICULATE CATCH

Total Sample Train 1:	3,20	mg
Total Sample Train 2:	2,80	mg
Total Sample Train 1 1st hour:	2,30	mg

DEVIATION: 4,77%

*		*	*	*	*1	*2	*3	*4	*5	*6	*7	*8	Mass flow 1	DGM 1	DGM 1	Filter 1	Mass flow 2	DGM 2	DGM 2	Filter 2
Elapsed		Weight			Flue	Room	Tunnel	Unit	Unit	Unit	Unit	Unit	Reading	Inlet T	Outlet T	Temp	Reading	Inlet T	Outlet T	Temp
Time	Raw data row	Remaining	CO	CO_2	Gas	Temp	Dry Bulb	Top	Back	R. Side	L. Side	Bottom								
min		lbs	%	%	°F	°F	°F	°F	°F	°F	°F	°F	cuft/min	oF	oF	oF	cuft/min	oF	oF	oF
0,00	147,00	11,3	0,0	0,1	115,1	73,1	80,9	77,8	75,8	75,1	75,8	76,6	0,19	76,12	76,79	85,64	0,18	76,89	77,51	84,77
1,0	148,0	10,7	0,0	1,6	195,6	73,4	82,5	91,2	75,9	75,1	75,7	76,5	0,19	76,12	76,84	85,07	0,18	76,87	77,54	84,17
2,0	149,0	10,5	0,3	5,8	280,8	73,3	86,5	116,7	76,5	75,2	75,7	76,3	0,19	76,11	76,83	84,45	0,18	76,77	77,53	83,64
3,0	150,0	10,3	0,2	7,4	370,6	73,4	92,6	153,4	77,6	75,5	75,9	76,2	0,19	76,12	76,85	84,04	0,18	76,72	77,53	83,20
4,0	151,0	10,0	0,2	9,8	451,4	73,4	98,8	215,2	79,7	76,3	76,4	76,0	0,19	76,20	76,87	84,30	0,18	76,72	77,52	83,86
5,0	152,0	9,8	0,2	11,6	493,4	73,0	103,5	286,4	83,2	77,9	77,4	75,8	0,19	76,28	76,89	84,41	0,18	76,71	77,52	85,04
6,0	153,0	9,5	0,2	12,0	500,1	73,0	104,9	348,1	88,1	80,4	79,2	75,7	0,19	76,35	76,93	84,02	0,18	76,75	77,53	84,98
7,0	154,0	9,3	0,2	11,4	524,5	73,3	108,2	401,0	94,8	84,0	81,6	75,6	0,19	76,43	76,94	83,66	0,18	76,77	77,56	84,61
8,0	155,0	9,0	0,3	12,5	547,9	73,3	111,1	452,5	103,4	88,7	85,1	75,6	0,19	76,50	76,97	83,31	0,18	76,82	77,57	84,20
9,0	156,0	8,7	0,3	12,7	563,6	73,3	113,7	499,1	113,2	94,3	89,6	75,6	0,19	76,63	77,01	83,08	0,18	76,88	77,59	83,82
10,0	157,0	8,5	0,2	12,5	574,4	73,3	116,2	538,1	123,1	100,6	95,1	75,9	0,19	76,79	77,04	82,80	0,18	76,98	77,62	83,49
11,0	158,0	8,2	0,2	11,7	598,3	73,6	118,3	572,0	133,0	107,5	101,2	76,2	0,19	76,96	77,08	82,53	0,18	77,09	77,64	83,23
12,0	159,0	7,9	0,3	12,8	606,4	73,3	119,6	604,8	142,3	114,9	107,8	76,7	0,19	77,04	77,12	86,08	0,18	77,18	77,69	85,09
13,0	160,0	7,5	0,3	13,3	628,1	73,6	123,2	636,6	151,4	122,5	114,6	77,4	0,19	77,24	77,17	87,13	0,18	77,32	77,76	86,31
14,0	161,0	7,2	0,4	14,2	634,3	73,6	124,4	666,6	160,5	130,4	121,6	78,3	0,19	77,44	77,23	86,82	0,18	77,48	77,82	86,29
15,0	162,0	6,9	0,2	14,3	627,4	73,5	124,5	687,7	168,7	138,4	128,8	79,4	0,19	77,68	77,30	86,50	0,18	77,64	77,87	85,99
16,0	163,0	6,6	0,2	13,4	633,2	73,8	125,7	703,1	177,5	146,5	136,0	80,7	0,19	77,84	77,34	86,19	0,18	77,79	77,94	85,70
17,0	164,0	6,3	0,2	14,0	643,7	73,7	127,1	716,4	186,5	154,8	143,4	82,4	0,19	78,06	77,40	85,88	0,18	77,96	78,00	85,42
18,0	165,0	5,9	0,2	15,1	650,0	73,7	128,6	727,8	196,3	163,2	150,7	84,3	0,19	78,28	77,44	85,68	0,18	78,12	78,06	85,21
19,0	166,0	5,6	0,2	15,2	656,5	73,7	128,9	738,1	206,0	172,1	158,0	86,7	0,19	78,52	77,50	85,56	0,18	78,29	78,12	85,04
20,0	167,0	5,3	0,2	15,8	666,9	73,7	130,1	748,8	216,4	181,1	165,5	89,4	0,19	78,79	77,55	85,40	0,18	78,49	78,18	84,90
21,0	168,0	5,0	0,4	16,3	678,6	73,3	131,5	761,8	228,0	190,5	172,8	92,5	0,19	79,05	77,64	85,26	0,18	78,69	78,25	84,79
22,0	169,0	4,7	0,5	16,6	684,9	73,7	132,6	775,8	240,4	200,4	180,3	96,2	0,19	79,28	77,68	85,17	0,18	78,92	78,31	84,71
23,0	170,0	4,4	0,5	16,6	680,3	74,1	132,3	787,4	252,5	210,6	187,6	100,3	0,19	79,56	77,78	85,12	0,18	79,17	78,39	84,65
24,0	171,0	4,1	0,4	15,8	678,5	73,7	131,8	795,4	264,7	221,2	195,1	104,8	0,19	79,84	77,86	85,05	0,18	79,38	78,47	84,63
25,0	172,0	3,9	0,4	15,3	671,5	73,9	130,9	800,5	278,6	231,6	202,9	109,6	0,19	80,07	77,95	84,93	0,18	79,60	78,54	84,58
26,0	173,0	3,7	0,3	14,2	648,3	74,2	129,3	800,5	290,2	242,4	211,1	114,8	0,19	80,24	78,02	84,95	0,18	79,78	78,61	84,62
27,0	174,0	3,5	0,1	12,4	635,8	74,2	127,8	794,1	301,7	253,1	219,4	120,5	0,19	80,48	78,10	84,96	0,18	79,92	78,68	84,61
28,0	175,0	3,3	0,1	11,9	629,7	74,4	128,2	786,3	314,6	263,6	227,9	126,4	0,19	80,69	78,16	85,05	0,18	80,08	78,76	84,62
29,0	176,0	30,7	0,1	12,1	694,2	74,8	150,7	780,8	326,3	275,0	236,3	133,4	0,19	80,84	78,21	85,10	0,18	80,23	78,81	84,68
30,0	177,0	30,2	0,2	10,9	663,1	74,9	144,5	776,1	336,4	287,7	244,5	140,9	0,19	81,11	78,30	85,25	0,18	80,43	78,90	84,79
31,0	178,0	29,8	0,3	12,5	682,3	75,0	139,3	779,1	334,7	298,2	252,6	148,7	0,19	81,28	78,40	85,35	0,18	80,61	79,01	84,86
32,0	179,0	29,5	0,3	16,0	706,3	74,9	140,8	790,5	330,1	307,8	260,3	156,2	0,19	81,38	78,49	85,45	0,18	80,77	79,09	84,97
33,0	180,0	29,1	0,9	17,7	714,2	74,5	141,2	804,2	323,8	315,9	267,3	163,5	0,19	81,61	78,58	85,56	0,18	80,95	79,15	85,07
34,0	181,0	28,7	0,5	17,2	713,8	74,9	141,4	815,0	318,8	322,8	273,7	170,4	0,19	81,82	78,69	85,68	0,18	81,16	79,24	85,18
35,0	182,0	28,4	0,4	17,0	719,4	75,1	141,3	824,4	313,1	328,5	279,4	177,2	0,19	81,97	78,77	85,76	0,18	81,31	79,35	85,28
36,0	183,0	28,0	0,4	17,1	719,7	75,4	140,8	832,7	257,4	332,9	284,3	182,3	0,19	82,19	78,86	85,86	0,18	81,51	79,44	85,40
37,0	184,0	27,7	0,4	17,2	716,7	75,2	140,4	839,3	226,6	336,7	288,6	187,6	0,19	82,39	78,97	85,97	0,18	81,68	79,51	85,52
38,0	185,0	27,3	0,3	17,0	713,0	75,2	140,3	845,3	210,2	339,5	292,6	193,0	0,19	82,63	79,03	86,12	0,18	81,83	79,62	85,67
39,0	186,0	27,0	0,3	16,9	710,8	75,3	140,9	847,6	199,6	342,2	296,0	197,5	0,19	82,84	79,12	86,29	0,18	81,99	79,70	85,79
40,0	187,0	26,7	0,3	16,7	708,1	75,3	139,9	850,4	193,5	344,8	299,0	201,5	0,19	83,00	79,22	86,44	0,18	82,16	79,80	85,88
41,0	188,0	26,3	0,3	16,6	706,5	75,4	139,8	850,3	188,8	347,1	301,8	204,7	0,19	83,16	79,26	86,54	0,18	82,31	79,91	85,98
42,0	189,0	26,0	0,3	16,4	703,0	75,6	139,9	850,2	185,1	349,5	304,4	208,0	0,19	83,30	79,36	86,70	0,18	82,50	80,01	86,06
43,0	190,0	25,7	0,3	16,3	700,5	75,7	139,9	850,8	182,9	351,4	306,8	210,6	0,19	83,45	79,45	86,83	0,18	82,63	80,11	86,17
44,0	191,0	25,4	0,3	16,2	700,3	75,7	139,3	849,0	181,5	353,7	309,2	212,9	0,19	83,52	79,54	86,97	0,18	82,74	80,19	86,25
45,0	192,0	25,1	0,3	16,1	698,7	75,9	139,3	847,9	179,5	355,8	311,5	215,0	0,19	83,57	79,58	87,07	0,18	82,85	80,27	86,33
46,0	193,0	24,7	0,3	16,0	698,5	76,1	139,6	846,6	178,3	357,8	313,6	216,7	0,19	83,72	79,65	87,18	0,18	83,00	80,36	86,45
47,0	194,0	24,4	0,3	15,9	694,5	76,4	139,3	844,0	177,5	359,8	315,9	218,3	0,19	83,89	79,74	87,30	0,18	83,16	80,47	86,54
48,0	195,0	24,1	0,3	15,8	693,0	76,3	139,2	842,8	177,4	362,0	318,5	219,5	0,19	84,06	79,85	87,40	0,18	83,36	80,57	86,64
49,0	196,0	23,8	0,3	15,8	692,8	76,3	138,7	841,1	177,1	363,9	320,7	220,8	0,19	84,21	79,96	87,49	0,18	83,55	80,68	86,72
50,0	197,0	23,5	0,3	15,6	694,0	76,3	138,3	839,3	176,7	365,6	322,7	221,4	0,19	84,35	80,06	87,59	0,18	83,70	80,78	86,77
51,0	198,0	23,2	0,3	15,5	688,2	76,0	137,9	838,7	176,9	367,3	325,7	222,6	0,19	84,44	80,16	87,69	0,18	83,80	80,85	86,89
52,0	199,0	22,9	0,2	15,4	686,2	76,1	137,6	836,9	178,9	369,4	328,1	223,6	0,19	84,48	80,24	87,77	0,18	83,88	80,96	86,96
53,0	200,0	22,6	0,2	15,4	687,6	76,1	137,2	836,0	179,7	371,2	330,7	223,6	0,19	84,57	80,34	87,80	0,18	84,01	81,01	87,04
54,0	201,0	22,3	0,2	15,5	691,9	76,5	137,9	836,8	178,3	373,3	333,6	224,7	0,19	84,65	80,41	87,87	0,18	84,08	81,11	87,16
55,0	202,0	22,0	0,5	15,7	697,5	76,8	138,7	838,3	179,1	375,1	336,4	225,4	0,19	84,68	80,45	87,96	0,18	84,14	81,18	87,21
56,0	203,0	21,7	0,4	16,1	694,0	76,3	138,8	840,4	178,2	376,8	339,1	226,8	0,19	84,82	80,56	88,05	0,18	84,28	81,28	87,34
57,0	204,0	21,4	0,3	16,1	694,5	76,2	137,5	841,5	179,3	378,5	341,3	227,8	0,19	84,86	80,62	88,10	0,18	84,32	81,33	87,36
58,0	205,0	21,1	0,2	16,1	693,6	76,5	137,3	844,4	181,2	379,9	344,0	228,6	0,19	84,91	80,68	88,07	0,18	84,38	81,44	87,48
59,0	206,0	20,8	0,2	16,1	690,9	76,6	138,0	848,2	180,5	382,1	347,3	229,5	0,19	84,96	80,76	87,73	0,18	84,44	81,46	87,52
60,0	207,0	20,5	0,2	16,0	689,9	76,1	138,1	850,2	180,0	383,8	349,6	230,4	0,19	84,96	80,82	87,72	0,18	84,49	81,55	87,60
61,0	208,0	20,2	0,2	16,0	690,3	76,5	138,3	851,0	180,4	384,8	352,2	231,5	0,19	84,88	80,85	87,37	0,18	84,46	81,62	87,65
62,0	209,0	19,9	0,2	15,9	687,1	76,1	135,2	849,5	181,6	385,3	354,5	231,6	0,19	84,71	80,87	86,15	0,18	84,31	81,64	87,40
63,0	210,0	19,6	0,2	15,8	687,6	76,6	134,7	853,4	182,0	386,8	356,7	231,8	0,19	84,29	80,84	85,08	0,18	84,06	81,65	87,19
64,0	211,0	19,3	0,2	15,7	685,3	76,4	133,3	853,2	183,4	387,8	359,8	232,1	0,19	84,02	80,83	84,20	0,18	83,86	81,63	86,95
65,0	212,0	19,0	0,2	15,6	684,7	76,5	134,3	855,0	183,4	389,4	362,2	234,0	0,19	83,88	80,82	83,65	0,18	83,69	81,61	86,58
66,0	213,0	18,7	0,2	15,6	681,7	76,7	133,5	855,1	182,5	390,0	365,4	235,2	0,19	83,96	80,82	83,30	0,18	83,68	81,61	85,88
67,0	214,0	18,5	0,2	15,4	677,8	76,4	132,6	853,8	183,3	390,4	368,4	236,2	0,19	83,98	80,83	83,05	0,18	83,64	81,63	85,49
68,0	215,0	18,2	0,1	15,2	676,0	76,1	134,2	855,1	183,7	392,5	371,4	239,1	0,19	83,98	80,82	82,95	0,18	83,62	81,66	85,29
69,0	216,0	18,0	0,1	15,1	675,0	76,5	135,2	852,1	183,4	393,8	373,5	241,0	0,19	84,18	80,87	83,06	0,18	83,77	81,68	85,27
70,0	217,0	17,7	0,1	15,1	671,2	76,3	135,6	849,5	183,9	395,1	376,0	243,3	0,19	84,44	80,93	83,17	0,18	83,97	81,77	85,35
71,0	218,0	17,4	0,1	14,8	669,1	76,0	135,5	847,4	184,1	396,3	378,9	245,4	0,19	84,69	81,01	83,27	0,18	84,12	81,86	85,37
72,0	219,0	17,2	0,3	14,0	662,6	76,2	134,6	842,0	185,3	396,9	381,8	247,5	0,19	84,81	81,08	83,41	0,18	84,26	81,93	85,43
73,0	220,0	16,9	0,2	13,7	656,9	76,0	134,0	836,4	186,0	397,7	384,5	249,8	0,19	84,86	81,17	83,53	0,18	84,38	82,00	85,51
74,0	221,0	16,7	0,2	13,4	652,3	76,3	133,5	830,1	186,5	399,0	386,9	251,9	0,19	84,84	81,23	83,65	0,18	84,42	82,06	85,46
75,0	222,0	16,4	0,2	13,1	644,4	76,3	132,1	822,2	186,9	399,9	389,2	254,1	0,19	84,79	81,30	83,76	0,18	84,42	82,12	85,50
76,0	223,0	16,2	0,1	12,6	637,3	76,0	131,2	815,4	187,5	401,6	390,6	256,6	0,19	84,74	81,33	83,92	0,18	84,43	82,16	85,51
77,0	224,0	16,1	0,1	11,8	626,2	76,3	129,8	806,5	188,4	403,3	391,7	258,8	0,19	84,66	81,39	84,00	0,18	84,44	82,20	85,51
78,0	225,0	15,9	0,1	11,2	618,0	76,2	128,6	797,0	189,2	404,7	392,2	261,2	0,19	84,64	81,43	84,14	0,18	84,45	82,26	85,52
79,0	226,0	15,7	0,1	10,6	609,3	76,0	127,7	787,2	190,1	405,9	392,9	263,5	0,19	84,53	81,47	84,25	0,18	84,42	82,29	85,55
80,0	227,0	15,5	0,1	10,3	600,8	76,4	126,9	776,9	190,1	407,4	393,6	266,0	0,19	84,44	81,51	84,33	0,18	84,37	82,34	85,57
81,0	228,0	15,4	0,1	10,1	595,5	76,0	126,1	764,9	190,6	408,7	393,4	268,1	0,19	84,40	81,56	84,42	0,18	84,36	82,35	85,57
82,0	229,0	15,2	0,1	9,9	590,2	76,3	125,4	754,0	191,3	409,8	392,9	270,3	0,19	84,32	81,59	84,47	0,18	84,35	82,39	85,54

ED_005996_00000517-00051

83,0	230,0	15,0	0,1	9,8	584,8	75,6	124,7	742,6	192,0	410,2	393,0	272,7	0,19	84,28	81,60	84,58	0,18	84,33	82,42	85,59
84,0	231,0	14,9	0,1	9,6	578,1	76,2	124,0	733,3	192,6	410,9	393,1	274,7	0,19	84,21	81,61	84,60	0,18	84,26	82,42	85,57
85,0	232,0	14,7	0,2	9,5	572,7	76,4	123,4	723,8	192,8	411,9	393,4	276,7	0,19	84,15	81,67	84,67	0,18	84,26	82,43	85,58
86,0	233,0	14,6	0,2	9,5	566,8	76,4	122,7	714,6	193,3	412,6	394,3	278,7	0,19	84,11	81,69	84,74	0,18	84,23	82,49	85,61
87,0	234,0	14,5	0,2	9,4	563,9	76,3	122,6	706,7	193,0	412,4	394,2	280,8	0,19	84,02	81,69	84,89	0,18	84,15	82,51	85,64
88,0	235,0	14,3	0,2	9,5	560,8	76,5	122,3	699,3	192,2	412,5	393,7	282,7	0,19	83,91	81,69	84,95	0,18	84,10	82,54	85,61
89,0	236,0	14,1	0,2	9,5	562,0	76,0	121,5	693,4	192,7	411,7	394,3	284,7	0,19	83,82	81,72	85,03	0,18	84,07	82,55	85,62
90,0	237,0	14,0	0,1	9,7	564,3	76,2	121,6	687,5	192,5	411,2	394,3	286,7	0,19	83,74	81,74	85,14	0,18	83,99	82,55	85,64
91,0	238,0	13,8	0,1	9,9	564,2	76,0	121,9	684,8	194,4	409,8	394,6	288,8	0,19	83,63	81,71	85,17	0,18	83,95	82,55	85,63
92,0	239,0	13,6	0,1	9,9	566,5	75,4	121,6	681,5	194,8	408,4	395,3	291,1	0,19	83,58	81,74	85,19	0,18	83,92	82,56	85,62
93,0	240,0	13,5	0,1	10,0	567,5	76,0	122,0	679,9	195,7	407,0	395,3	293,0	0,19	83,49	81,76	85,28	0,18	83,84	82,51	85,61
94,0	241,0	13,3	0,1	10,1	568,1	75,8	121,6	677,6	195,9	406,4	394,6	295,2	0,19	83,37	81,80	85,26	0,18	83,78	82,51	85,60
95,0	242,0	13,2	0,1	10,1	565,6	76,1	121,4	677,5	196,2	406,7	393,9	296,8	0,19	83,33	81,82	85,26	0,18	83,75	82,50	85,54
96,0	243,0	13,0	0,1	10,0	563,7	76,3	121,2	676,3	197,6	406,8	393,6	298,4	0,19	83,29	81,81	85,32	0,18	83,72	82,51	85,51
97,0	244,0	12,8	0,1	9,9	562,9	76,3	121,1	675,3	198,2	406,7	393,2	300,3	0,19	83,31	81,81	85,35	0,18	83,68	82,53	85,51
98,0	245,0	12,7	0,1	9,9	559,7	76,2	120,7	674,4	199,0	406,6	392,6	302,3	0,19	83,27	81,81	85,42	0,18	83,67	82,56	85,52
99,0	246,0	12,5	0,1	9,8	558,3	75,5	120,6	672,0	199,8	406,1	390,7	304,0	0,19	83,24	81,83	85,48	0,18	83,63	82,59	85,50
100,0	247,0	12,4	0,1	9,7	557,7	76,0	119,9	670,2	200,4	405,8	389,6	306,0	0,19	83,18	81,85	85,48	0,18	83,60	82,59	85,53
101,0	248,0	12,2	0,1	9,7	554,9	76,0	120,0	667,9	202,1	405,5	388,4	307,8	0,19	83,13	81,82	85,51	0,18	83,51	82,61	85,48
102,0	249,0	12,0	0,1	9,7	554,6	75,2	119,8	667,1	203,3	404,6	387,9	310,3	0,19	83,08	81,84	85,51	0,18	83,49	82,61	85,51
103,0	250,0	11,9	0,1	9,8	554,7	76,0	120,0	665,1	203,3	404,2	387,0	312,1	0,19	83,11	81,83	85,56	0,18	83,49	82,58	85,49
104,0	251,0	11,7	0,1	9,8	552,9	76,1	119,7	663,5	204,7	404,5	386,4	314,0	0,19	83,14	81,87	85,52	0,18	83,50	82,59	85,46
105,0	252,0	11,6	0,1	9,8	554,2	75,9	119,5	662,5	204,8	404,1	385,1	315,9	0,19	83,09	81,88	85,56	0,18	83,52	82,62	85,50
106,0	253,0	11,4	0,1	9,8	552,2	75,9	119,4	661,3	205,6	404,3	384,7	317,8	0,19	83,05	81,88	85,56	0,18	83,53	82,63	85,47
107,0	254,0	11,3	0,1	9,8	553,0	76,1	119,3	660,9	206,4	404,2	383,6	319,7	0,19	83,10	81,90	85,59	0,18	83,55	82,63	85,46
108,0	255,0	11,1	0,1	9,8	553,6	76,1	119,4	660,0	206,5	404,6	383,4	321,6	0,19	83,04	81,87	85,59	0,18	83,49	82,67	85,46
109,0	256,0	11,0	0,1	9,7	552,7	76,3	119,5	659,9	206,8	404,7	382,9	323,3	0,19	83,01	81,85	85,61	0,18	83,43	82,67	85,44
110,0	257,0	10,9	0,1	9,7	554,0	75,7	119,5	659,5	206,8	404,3	382,1	325,3	0,19	82,97	81,85	85,61	0,18	83,38	82,70	85,41
111,0	258,0	10,7	0,1	9,8	555,8	75,9	119,4	660,0	207,6	404,0	381,3	326,9	0,19	82,96	81,87	85,59	0,18	83,36	82,72	85,38
112,0	259,0	10,5	0,1	9,9	558,3	75,8	119,7	660,5	207,8	403,9	381,1	328,9	0,19	82,91	81,87	85,53	0,18	83,33	82,70	85,33
113,0	260,0	10,4	0,1	10,0	557,8	75,5	119,6	662,5	208,8	403,3	380,9	330,8	0,19	82,87	81,89	85,48	0,18	83,31	82,70	85,30
114,0	261,0	10,2	0,1	9,9	557,5	75,8	119,3	662,4	208,9	403,9	380,4	332,6	0,19	82,87	81,88	85,47	0,18	83,30	82,68	85,24
115,0	262,0	10,1	0,1	9,7	552,2	75,8	119,0	662,7	209,9	405,0	379,8	334,2	0,19	82,84	81,87	85,44	0,18	83,26	82,66	85,19
116,0	263,0	10,0	0,1	9,3	547,3	76,0	118,4	662,2	210,2	405,1	379,8	335,6	0,19	82,84	81,88	85,47	0,18	83,29	82,69	85,20
117,0	264,0	9,8	0,1	9,1	544,5	76,0	118,2	659,8	210,6	405,6	379,4	337,2	0,19	82,87	81,93	85,50	0,18	83,33	82,72	85,22
118,0	265,0	9,7	0,1	9,2	543,0	76,4	118,0	657,8	211,3	407,2	379,6	338,7	0,19	82,91	81,92	85,51	0,18	83,34	82,72	85,20
119,0	266,0	9,6	0,1	9,2	543,2	76,5	118,4	655,0	211,3	408,1	379,1	340,2	0,19	82,93	81,94	85,53	0,18	83,36	82,75	85,23
120,0	267,0	9,4	0,1	9,2	541,6	76,6	117,8	653,6	211,4	409,5	379,1	341,6	0,19	82,92	81,93	85,58	0,18	83,36	82,77	85,23
121,0	268,0	9,3	0,1	9,3	540,0	76,3	117,4	650,8	213,4	410,1	378,6	343,3	0,19	82,88	81,96	85,58	0,18	83,34	82,77	85,21
122,0	269,0	9,2	0,1	9,2	540,0	76,7	117,4	649,2	213,4	411,9	378,9	344,6	0,19	82,93	82,00	85,54	0,18	83,34	82,78	85,23
123,0	270,0	9,0	0,1	9,1	538,1	76,2	117,4	646,7	212,6	412,1	378,9	346,2	0,19	82,89	82,00	85,53	0,18	83,35	82,78	85,25
124,0	271,0	8,9	0,1	9,0	537,6	76,0	117,7	644,8	213,4	412,8	379,5	347,7	0,19	82,91	82,03	85,51	0,18	83,36	82,81	85,22
125,0	272,0	8,8	0,1	9,0	537,4	75,8	117,6	643,6	214,1	413,3	380,4	349,0	0,19	82,96	82,04	85,51	0,18	83,37	82,82	85,25
126,0	273,0	8,7	0,1	8,9	537,3	76,2	117,7	641,9	214,3	413,9	381,1	350,4	0,19	82,87	82,00	85,50	0,18	83,35	82,79	85,22
127,0	274,0	8,6	0,1	9,0	537,1	75,8	117,5	641,1	215,6	413,6	381,8	351,9	0,19	82,81	82,03	85,50	0,18	83,33	82,78	85,21
128,0	275,0	8,4	0,1	8,9	536,9	75,3	117,1	638,3	216,1	414,6	383,4	353,6	0,19	82,80	82,01	85,46	0,18	83,30	82,78	85,19
129,0	276,0	8,3	0,1	8,8	533,4	75,5	116,8	637,0	217,2	414,6	384,2	354,9	0,19	82,70	82,01	85,42	0,18	83,27	82,78	85,13
130,0	277,0	8,2	0,1	8,6	532,1	75,6	116,7	635,8	217,8	415,1	385,1	356,5	0,19	82,59	82,01	85,38	0,18	83,21	82,71	85,12
131,0	278,0	8,1	0,1	8,5	531,1	75,5	115,7	634,4	218,5	415,9	385,7	357,9	0,19	82,46	81,99	85,35	0,18	83,11	82,70	85,10
132,0	279,0	8,0	0,1	8,4	530,3	75,3	115,7	632,4	218,4	416,4	387,2	359,3	0,19	82,38	81,95	85,31	0,18	83,02	82,64	85,07
133,0	280,0	7,8	0,1	8,5	528,9	75,0	115,2	630,1	219,6	416,9	387,9	360,6	0,19	82,29	81,92	85,27	0,18	82,90	82,61	85,02
134,0	281,0	7,7	0,1	8,5	529,5	74,8	115,4	629,5	220,5	417,0	388,7	362,0	0,19	82,14	81,92	85,29	0,18	82,81	82,55	84,98
135,0	282,0	7,6	0,1	8,6	527,5	75,0	115,0	628,1	222,5	417,2	388,9	363,4	0,19	82,07	81,90	85,25	0,18	82,76	82,51	84,95
136,0	283,0	7,5	0,1	8,7	529,3	75,3	115,7	627,4	221,3	417,6	389,9	364,5	0,19	81,97	81,89	85,24	0,18	82,73	82,51	84,89
137,0	284,0	7,4	0,1	8,8	529,1	75,4	115,7	627,0	222,5	418,2	390,3	365,5	0,19	81,99	81,89	85,21	0,18	82,76	82,51	84,87
138,0	285,0	7,3	0,1	8,8	531,5	75,8	116,1	626,9	224,4	419,1	391,2	366,2	0,19	82,11	81,93	85,19	0,18	82,78	82,51	84,83
139,0	286,0	7,1	0,1	8,9	533,5	75,3	116,0	626,3	223,2	419,7	392,5	367,2	0,19	82,18	81,90	85,16	0,18	82,80	82,52	84,77
140,0	287,0	7,0	0,1	9,0	533,7	75,2	115,6	626,4	224,7	419,9	393,2	368,3	0,19	82,23	81,90	85,15	0,18	82,78	82,52	84,76
141,0	288,0	6,9	0,1	9,2	533,9	75,2	115,6	627,6	226,7	420,4	394,7	369,5	0,19	82,16	81,92	85,08	0,18	82,75	82,49	84,75
142,0	289,0	6,8	0,1	9,1	529,1	75,4	115,6	628,4	227,7	420,8	395,6	370,8	0,19	82,08	81,89	85,09	0,18	82,73	82,50	84,71
143,0	290,0	6,7	0,1	8,6	525,7	75,6	115,0	626,8	229,7	421,4	397,8	372,2	0,19	82,07	81,90	85,06	0,18	82,75	82,50	84,74
144,0	291,0	6,6	0,1	8,1	519,2	75,9	114,7	625,6	232,4	421,8	398,5	373,5	0,19	82,16	81,93	85,06	0,18	82,82	82,52	84,72
145,0	292,0	6,5	0,1	7,6	516,0	75,8	114,4	622,4	235,0	422,6	399,3	374,8	0,19	82,32	81,94	85,07	0,18	82,88	82,52	84,70
146,0	293,0	6,5	0,1	7,4	511,4	75,8	114,2	619,3	237,6	423,7	400,2	375,9	0,19	82,49	81,96	85,08	0,18	82,93	82,54	84,65
147,0	294,0	6,4	0,1	7,3	505,7	76,0	113,4	616,2	238,4	424,0	401,3	377,1	0,19	82,60	81,99	85,02	0,18	82,99	82,58	84,63
148,0	295,0	6,3	0,1	7,2	501,8	76,1	113,7	612,3	241,0	424,3	402,8	378,1	0,19	82,71	82,01	85,04	0,18	83,01	82,57	84,60
149,0	296,0	6,2	0,1	7,0	497,8	75,8	113,2	608,1	242,0	424,7	403,2	378,9	0,19	82,71	82,02	85,04	0,18	83,00	82,60	84,57
150,0	297,0	6,2	0,1	6,7	492,8	75,7	112,7	603,1	243,9	424,9	404,0	380,1	0,19	82,63	82,03	85,02	0,18	82,99	82,58	84,57
151,0	298,0	6,1	0,1	6,4	488,5	75,9	111,8	598,2	245,0	424,9	404,5	381,2	0,19	82,59	82,05	84,95	0,18	83,01	82,55	84,55
152,0	299,0	6,1	0,1	6,4	483,5	75,2	111,2	592,1	247,5	424,1	405,1	382,3	0,19	82,53	82,04	84,94	0,18	82,97	82,53	84,50
153,0	300,0	6,0	0,1	6,3	479,7	75,4	111,2	587,7	247,6	423,8	406,0	383,4	0,19	82,50	82,04	84,88	0,18	82,94	82,51	84,44
154,0	301,0	5,9	0,1	6,3	475,2	76,0	110,8	582,3	248,7	423,2	406,1	384,5	0,19	82,38	82,04	84,80	0,18	82,90	82,48	84,40
155,0	302,0	5,9	0,1	6,2	471,6	75,4	109,9	576,4	247,0	422,1	407,1	385,5	0,19	82,23	82,03	84,82	0,18	82,87	82,47	84,34
156,0	303,0	5,8	0,1	6,2	471,0	75,2	109,6	571,9	247,8	421,5	407,4	386,7	0,19	82,06	81,98	84,78	0,18	82,79	82,44	84,27
157,0	304,0	5,8	0,1	6,2	466,3	75,3	109,4	566,9	247,9	420,1	407,3	388,0	0,19	81,97	81,98	84,71	0,18	82,73	82,41	84,20
158,0	305,0	5,7	0,1	6,1	464,3	75,6	109,4	563,3	248,0	419,7	407,0	389,1	0,19	81,94	82,00	84,72	0,18	82,72	82,42	84,17
159,0	306,0	5,7	0,1	6,1	462,3	75,3	109,1	558,6	248,1	418,4	406,9	390,0	0,19	81,83	81,98	84,69	0,18	82,66	82,43	84,10

SFBA EPA EMISSION RESULTS

Test Duration: **473** min

PRESSURE FACTOR:	DGM 1	0,96715	
	DGM 2	0,96079	
	DGM 3	0,99289	
TEMPERATURE FACTORS	DGM 1	0,96910	
	DGM 2	0,96787	
	DGM 3	0,97653	
VOLUMES SAMPLED	DGM 1	92,806	SCft
	DGM 2	88,334	Scft
	DGM 3	116,312	SCft
TOTAL TUNNEL VOLUME :		159693	

SAMPLE RATIOS

Sample Train 1:	1720,718
Sample Train 2:	1807,836

Paticulate concentration

Sample Train 1	**0,000022**	g/dscf
Sample Train 2	**0,000019**	g/dscf
Room	**0,000002**	g/dscf

TOTAL EMISSIONS

Sample Train 1	**3,17**	g
Sample Train 2	**2,80**	g

EMISSION RATES

Sample Train 1	**0,40**	g/hr
Sample Train 2	**0,36**	g/hr
1st hour emission rate	**2,24**	g/hr

	Train 1	Train 2
Cs	2,155E-05	1,9245E-05

RESULTS

Average emission rate: 0,38 g/hr

Burn Rate : 1,567 Dry kg/hr

BAROMETRIC PRESSURE

Average:	29,70716882	in Hg
Start:	29,7662288	in Hg
End:	29,64810884	in Hg

DGM CONTROLLER VALUES

DGM 1	Final:	32755,275	Cuft
	Initial:	32657,246	Cuft
DGM 2	Final:	30959,072	Cuft
	Initial:	30862,860	Cuft
DGM #3	Final:	572,210	Cuft
	Initial:	451,740	Cuft

TEMPERATURES

DGM 1	544,833	°R
DGM 2	545,530	°R

CALIBRATION FACTORS

DGM 1	1,0101
DGM 2	0,9873
DGM #3	0,9958

TUNNEL FLOW RATE: 337,618 Dscfm

PARTICULATE CATCH

Total Sample Train 1:	2,00	mg
Total Sample Train 2:	1,70	mg
Total Sample Train 1 1st hour:	1,30	mg

DEVIATION: 6,17%

*		*	*	*	*1	*2	*3	*4	*5	*6	*7	*8	Mass flow 1	DGM 1	DGM 1	Filter 1	Mass flow 2	DGM 2	DGM 2	Filter 2
Elapsed		Weight			Flue	Room	Tunnel	Unit	Unit	Unit	Unit	Unit	Reading	Inlet T	Outlet T	Temp	Reading	Inlet T	Outlet T	Temp
Time	Raw data row	Remaining	CO	CO_2	Gas	Temp	Dry Bulb	Top	Back	R.Side	L.Side	Bottom								
min		lbs	%	%	°F	°F	°F	°F	°F	°F	°F	°F	cuft/min	oF	oF	oF	cuft/min	oF	oF	oF
0,00	348,00	33,3	0,8	4,8	386,4	76,2	120,8	453,6	394,7	387,0	369,7	384,1	0,19	81,49	81,76	88,27	0,18	82,27	82,35	87,85
1,0	349,0	33,0	0,4	2,2	448,1	76,2	113,2	453,1	391,4	387,1	368,5	385,9	0,19	81,73	81,80	87,88	0,18	82,36	82,39	87,71
2,0	350,0	32,7	0,4	8,0	505,6	76,2	115,8	466,0	384,2	387,0	367,2	386,2	0,19	81,89	81,85	87,53	0,18	82,44	82,45	87,65
3,0	351,0	32,4	0,3	9,9	546,3	77,0	119,5	488,1	375,9	386,2	366,2	385,9	0,19	82,10	81,90	87,21	0,18	82,54	82,49	87,72
4,0	352,0	32,2	0,2	11,4	562,2	77,2	119,8	514,8	367,1	384,9	364,5	385,2	0,19	82,31	81,96	86,98	0,18	82,69	82,54	87,82
5,0	353,0	31,9	0,2	12,3	533,1	77,3	116,8	540,5	356,7	383,1	362,4	384,2	0,19	82,50	82,01	86,80	0,18	82,79	82,57	87,76
6,0	354,0	31,7	0,3	11,3	520,0	77,5	115,3	561,1	347,8	381,2	360,0	383,3	0,19	82,69	82,05	86,58	0,18	82,86	82,64	87,69
7,0	355,0	31,5	0,4	10,1	522,3	77,7	115,3	577,6	339,0	378,5	357,3	382,5	0,19	82,89	82,10	86,40	0,18	82,99	82,69	87,76
8,0	356,0	31,3	0,4	11,0	532,4	77,5	115,8	594,5	331,1	376,0	354,5	381,9	0,19	83,06	82,15	86,23	0,18	83,12	82,76	87,82
9,0	357,0	31,1	0,4	11,8	551,6	77,5	117,1	613,7	323,8	372,5	351,9	381,2	0,19	83,16	82,21	86,17	0,18	83,24	82,82	87,94
10,0	358,0	30,7	0,4	13,9	571,3	77,4	119,5	636,4	317,3	370,5	348,4	380,4	0,19	83,25	82,26	86,07	0,18	83,34	82,87	88,12
11,0	359,0	30,5	0,6	15,6	578,4	77,1	120,2	656,8	311,2	368,3	345,3	379,5	0,19	83,41	82,32	86,01	0,18	83,46	82,91	88,29
12,0	360,0	30,2	0,6	15,7	585,9	76,9	120,9	675,4	306,3	366,7	342,7	378,6	0,19	83,54	82,36	86,06	0,18	83,56	82,97	88,47
13,0	361,0	29,9	0,7	15,7	593,5	77,6	121,5	693,2	301,6	365,3	340,3	377,5	0,19	83,73	82,44	86,01	0,18	83,73	83,05	88,66
14,0	362,0	29,6	0,7	15,7	596,7	77,8	123,1	707,0	297,7	364,3	338,1	376,2	0,19	83,96	82,50	85,95	0,18	83,86	83,10	88,85
15,0	363,0	29,3	0,6	15,7	571,4	77,6	118,7	719,9	292,8	363,4	336,3	374,2	0,19	84,12	82,58	85,90	0,18	84,02	83,17	88,90
16,0	364,0	29,1	0,5	16,0	556,3	77,9	117,1	728,2	289,4	362,7	334,4	373,2	0,19	84,20	82,64	85,88	0,18	84,12	83,24	88,95
17,0	365,0	28,9	0,3	14,6	548,2	77,6	116,0	734,0	285,0	361,8	333,3	372,9	0,19	84,23	82,68	85,83	0,18	84,20	83,28	88,95
18,0	366,0	28,7	0,2	14,0	540,0	76,8	114,4	735,2	279,9	360,5	332,5	372,5	0,19	84,16	82,69	85,80	0,18	84,17	83,30	88,94
19,0	367,0	28,4	0,2	13,4	531,9	76,5	113,2	734,4	279,6	360,3	331,5	372,3	0,19	84,09	82,70	85,72	0,18	84,17	83,29	88,88
20,0	368,0	28,2	0,2	13,1	528,3	76,8	112,7	733,4	276,9	360,3	329,6	372,0	0,19	83,92	82,70	85,70	0,18	84,14	83,29	88,83
21,0	369,0	28,0	0,2	12,9	525,0	76,4	113,6	731,8	273,3	359,3	328,1	371,4	0,19	83,85	82,69	85,66	0,18	84,09	83,30	88,88
22,0	370,0	27,8	0,2	13,1	525,8	76,9	113,5	730,0	271,7	359,5	326,4	370,8	0,19	83,90	82,69	85,65	0,18	84,11	83,32	88,89
23,0	371,0	27,6	0,2	13,3	525,7	76,7	112,9	728,9	269,3	359,4	325,4	370,0	0,19	83,79	82,66	85,69	0,18	84,05	83,34	88,91
24,0	372,0	27,4	0,2	13,5	527,1	76,9	113,3	728,7	267,7	359,4	324,5	368,8	0,19	83,84	82,71	85,68	0,18	84,12	83,37	88,92
25,0	373,0	27,2	0,2	13,8	528,5	77,2	113,3	729,7	266,3	359,5	323,4	367,8	0,19	84,02	82,76	85,64	0,18	84,23	83,40	89,01
26,0	374,0	27,0	0,2	14,2	531,1	77,3	113,7	731,8	264,6	359,9	322,3	366,9	0,19	84,15	82,80	85,68	0,18	84,31	83,44	89,09
27,0	375,0	26,7	0,2	14,3	534,9	77,5	113,8	734,7	261,8	360,2	322,5	365,6	0,19	84,29	82,86	85,66	0,18	84,40	83,51	88,98
28,0	376,0	26,5	0,3	14,7	536,8	77,8	113,4	737,6	260,4	359,8	321,7	364,3	0,19	84,41	82,90	85,56	0,18	84,42	83,53	87,88
29,0	377,0	26,2	0,3	15,1	540,0	77,8	114,3	742,8	259,4	360,3	320,9	363,0	0,19	84,49	82,92	85,41	0,18	84,47	83,57	86,86
30,0	378,0	26,0	0,3	15,3	542,7	77,7	114,1	747,8	255,7	360,7	320,2	361,7	0,19	84,56	82,95	85,35	0,18	84,51	83,60	86,22
31,0	379,0	25,8	0,4	15,5	546,4	78,2	115,1	754,0	253,8	361,5	320,0	360,5	0,19	84,72	82,97	85,33	0,18	84,60	83,64	85,88
32,0	380,0	25,6	0,4	15,7	549,0	78,4	115,4	759,8	250,8	361,7	319,3	359,1	0,19	84,92	83,04	85,32	0,18	84,76	83,66	86,17
33,0	381,0	25,3	0,5	15,9	552,1	78,3	116,1	765,1	248,5	362,4	317,7	357,9	0,19	85,09	83,10	85,38	0,18	84,90	83,75	86,63
34,0	382,0	25,0	0,5	15,9	552,9	78,4	116,8	770,3	246,6	363,2	318,0	356,5	0,19	85,18	83,17	85,40	0,18	85,03	83,82	86,98
35,0	383,0	24,8	0,5	16,0	554,5	78,7	116,8	775,6	245,9	364,3	318,6	355,1	0,19	85,30	83,23	85,48	0,18	85,16	83,88	87,29
36,0	384,0	24,6	0,4	16,1	554,7	78,4	117,0	779,1	244,9	365,2	319,2	353,8	0,19	85,48	83,30	85,52	0,18	85,29	83,95	87,55
37,0	385,0	24,3	0,4	15,9	554,0	78,5	117,5	783,9	243,1	365,7	319,7	352,5	0,19	85,67	83,35	85,58	0,18	85,42	84,02	87,81
38,0	386,0	24,1	0,4	15,9	553,7	78,0	117,9	786,5	242,9	366,8	319,5	351,2	0,19	85,78	83,40	85,59	0,18	85,54	84,08	88,07
39,0	387,0	23,9	0,4	15,6	555,1	77,8	116,9	787,1	242,5	367,7	319,9	350,1	0,19	85,79	83,43	85,66	0,18	85,61	84,13	88,22
40,0	388,0	23,7	0,4	15,7	556,9	77,5	116,8	789,5	241,9	368,4	320,1	348,9	0,19	85,75	83,47	85,73	0,18	85,63	84,18	88,37
41,0	389,0	23,4	0,4	15,7	556,1	77,6	117,2	791,1	241,0	369,1	321,1	347,7	0,19	85,80	83,54	85,76	0,18	85,69	84,23	88,51
42,0	390,0	23,2	0,4	15,5	554,0	77,9	116,6	792,1	240,0	370,1	321,7	346,7	0,19	85,83	83,56	85,78	0,18	85,77	84,27	88,65
43,0	391,0	23,0	0,5	15,3	553,8	77,8	116,7	793,8	239,4	370,6	321,8	345,4	0,19	85,92	83,63	85,86	0,18	85,84	84,32	88,81
44,0	392,0	22,7	0,5	15,1	551,5	77,2	115,7	793,9	238,9	370,7	322,8	344,3	0,19	85,98	83,66	85,92	0,18	85,91	84,39	88,85
45,0	393,0	22,5	0,5	14,9	549,9	77,4	115,1	792,4	239,3	371,0	323,5	343,1	0,19	85,88	83,67	85,76	0,18	85,84	84,40	87,59
46,0	394,0	22,3	0,4	14,9	549,0	77,4	114,7	792,6	239,6	371,5	324,2	341,9	0,19	85,63	83,65	85,55	0,18	85,68	84,41	86,37
47,0	395,0	22,1	0,4	14,9	548,0	76,9	115,3	791,7	239,5	372,3	325,1	340,9	0,19	85,56	83,65	85,35	0,18	85,65	84,44	85,36
48,0	396,0	21,9	0,4	14,7	548,3	77,8	115,7	790,9	239,4	372,0	326,1	340,0	0,19	85,58	83,66	85,05	0,18	85,65	84,47	84,66
49,0	397,0	21,7	0,3	14,9	547,6	77,6	115,5	790,8	238,9	373,2	326,9	339,2	0,19	85,67	83,69	84,96	0,18	85,72	84,49	84,22
50,0	398,0	21,5	0,2	14,8	544,9	78,1	115,8	790,2	238,8	373,6	327,6	338,4	0,19	85,77	83,74	84,84	0,18	85,79	84,55	83,88
51,0	399,0	21,3	0,2	14,6	543,6	78,3	115,6	788,9	237,8	373,9	328,5	337,4	0,19	85,84	83,75	84,71	0,18	85,83	84,56	83,57
52,0	400,0	21,0	0,2	14,5	542,3	78,4	115,5	787,8	237,9	374,3	329,5	336,6	0,19	85,93	83,77	84,65	0,18	85,90	84,63	83,38
53,0	401,0	20,9	0,2	14,4	542,8	78,1	114,6	788,0	239,1	375,2	329,6	335,8	0,19	85,99	83,82	84,56	0,18	85,94	84,66	83,23
54,0	402,0	20,7	0,2	14,4	538,8	78,2	115,0	786,6	239,0	376,0	330,3	335,0	0,19	86,02	83,84	84,30	0,18	86,00	84,72	82,95
55,0	403,0	20,5	0,2	14,2	536,0	78,8	114,1	785,5	238,4	377,3	330,8	334,3	0,19	86,06	83,89	84,12	0,18	86,01	84,72	82,71
56,0	404,0	20,3	0,1	13,9	533,1	78,9	114,4	783,4	237,9	379,2	331,8	333,6	0,19	86,13	83,90	84,06	0,18	86,08	84,79	82,61
57,0	405,0	20,1	0,1	13,9	531,7	78,9	114,3	781,3	238,1	380,0	331,4	332,9	0,19	86,25	83,96	83,98	0,18	86,14	84,80	82,63
58,0	406,0	19,9	0,1	13,8	527,9	79,1	113,7	777,9	236,6	380,0	332,6	332,0	0,19	86,32	83,98	83,86	0,18	86,17	84,84	82,60
59,0	407,0	19,7	0,1	13,5	525,4	78,9	112,8	774,2	237,2	380,9	332,5	331,4	0,19	86,32	84,04	83,75	0,18	86,18	84,88	82,56
60,0	408,0	19,6	0,1	13,0	520,2	79,1	112,7	768,9	236,5	381,5	332,5	330,7	0,19	86,31	84,06	83,62	0,18	86,21	84,89	82,47
61,0	409,0	19,4	0,1	12,7	516,4	78,4	113,7	765,6	236,7	382,2	333,5	330,1	0,19	86,27	84,09	83,51	0,18	86,19	84,90	82,63
62,0	410,0	19,3	0,1	12,6	515,2	79,1	113,3	761,1	237,0	382,9	334,1	329,5	0,19	86,33	84,17	83,50	0,18	86,29	84,98	83,15
63,0	411,0	19,1	0,1	12,6	514,4	78,7	112,9	756,4	236,6	383,5	334,7	329,0	0,19	86,47	84,27	80,22	0,18	86,43	85,05	83,61
64,0	412,0	18,9	0,1	12,6	512,0	78,8	114,3	753,9	237,2	384,0	335,5	328,6	0,19	86,57	84,36	81,43	0,18	86,55	85,12	84,05
65,0	413,0	18,7	0,1	12,6	510,9	78,8	113,7	751,0	237,6	384,2	334,5	328,0	0,19	86,59	84,41	83,83	0,18	86,65	85,17	84,43
66,0	414,0	18,6	0,1	12,3	507,6	78,5	113,6	746,3	237,1	384,4	334,8	327,8	0,19	86,61	84,45	84,49	0,18	86,70	85,22	84,74
67,0	415,0	18,4	0,1	12,0	503,4	78,2	113,2	742,3	237,8	385,2	335,2	327,4	0,19	86,72	84,52	84,62	0,18	86,79	85,28	85,03
68,0	416,0	18,3	0,1	11,6	499,5	78,5	112,6	737,7	237,7	385,3	335,5	327,0	0,19	86,63	84,54	84,65	0,18	86,77	85,37	85,31
69,0	417,0	18,1	0,1	11,4	496,3	78,9	112,2	732,5	237,5	386,2	336,8	326,8	0,19	86,57	84,54	84,66	0,18	86,69	85,40	85,51
70,0	418,0	18,0	0,1	11,3	493,4	78,5	111,4	726,9	237,6	386,7	337,3	326,6	0,19	86,57	84,58	84,66	0,18	86,69	85,43	85,70
71,0	419,0	17,8	0,1	11,1	490,6	78,0	110,4	720,1	238,0	386,7	337,1	326,3	0,19	86,51	84,64	84,64	0,18	86,73	85,46	85,87
72,0	420,0	17,7	0,1	11,0	487,6	77,7	110,4	714,4	238,1	386,8	336,4	326,2	0,19	86,38	84,70	84,65	0,18	86,73	85,47	86,09
73,0	421,0	17,5	0,1	11,1	485,5	77,1	110,4	709,6	238,3	386,5	337,7	326,0	0,19	86,15	84,70	84,67	0,18	86,61	85,48	86,20
74,0	422,0	17,4	0,1	10,9	484,1	77,8	110,4	704,3	240,6	387,0	337,9	325,8	0,19	86,00	84,67	84,69	0,18	86,52	85,46	86,34
75,0	423,0	17,3	0,1	10,8	481,0	78,4	110,8	700,0	242,0	387,7	338,4	325,6	0,19	86,00	84,70	84,75	0,18	86,56	85,49	86,53
76,0	424,0	17,1	0,1	10,7	479,2	78,1	111,0	694,3	242,7	387,8	338,9	325,5	0,19	86,06	84,75	84,81	0,18	86,55	85,50	86,70
77,0	425,0	17,0	0,1	10,7	478,4	78,8	110,3	691,2	243,0	387,9	339,0	325,4	0,19	86,12	84,77	84,89	0,18	86,56	85,54	86,88
78,0	426,0	16,9	0,1	10,7	476,2	79,2	110,4	685,5	244,7	388,2	339,4	325,4	0,19	86,13	84,79	84,97	0,18	86,54	85,59	87,07
79,0	427,0	16,7	0,1	10,7	474,6	79,4	110,9	682,3	243,8	388,6	338,9	325,3	0,19	86,23	84,85	85,08	0,18	86,63	85,63	87,27
80,0	428,0	16,6	0,1	10,5	472,0	79,6	111,4	679,2	245,6	388,4	339,4	325,2	0,19	86,28	84,89	85,18	0,18	86,63	85,67	87,46
81,0	429,0	16,4	0,1	10,5	470,7	79,8	110,9	676,5	246,0	388,7	339,5	325,2	0,19	86,32	84,93	85,29	0,18	86,69	85,73	87,65
82,0	430,0	16,3	0,1	10,5	469,7	80,6	109,8	675,3	246,4	388,9	339,7	325,1	0,19	86,31	84,95	85,37	0,18	86,69	85,77	87,75

83,0	431,0	16,2	0,1	10,5	467,3	80,3	110,3	672,0	247,2	389,1	339,8	324,9	0,19	86,36	85,00	85,47	0,18	86,72	85,81	87,90
84,0	432,0	16,0	0,1	10,3	467,7	80,4	110,2	668,8	247,1	388,9	340,0	324,7	0,19	86,34	85,02	85,54	0,18	86,75	85,83	88,07
85,0	433,0	15,9	0,2	10,5	467,7	80,8	110,3	667,8	249,2	389,0	340,0	324,6	0,19	86,40	85,05	85,65	0,18	86,79	85,88	88,25
86,0	434,0	15,8	0,1	10,4	467,0	80,8	109,8	665,7	249,0	388,0	339,7	324,6	0,19	86,39	85,09	85,72	0,18	86,84	85,91	88,40
87,0	435,0	15,7	0,1	10,5	466,2	80,8	111,1	664,7	249,2	389,0	339,8	324,5	0,19	86,48	85,15	85,83	0,18	86,95	85,96	88,49
88,0	436,0	15,5	0,1	10,3	465,0	81,1	111,1	665,3	249,8	389,3	340,2	324,5	0,19	86,66	85,21	85,93	0,18	87,04	86,01	88,65
89,0	437,0	15,4	0,1	10,3	465,3	81,1	110,6	664,6	250,9	389,3	340,0	324,2	0,19	86,78	85,27	86,04	0,18	87,13	86,09	88,78
90,0	438,0	15,3	0,1	10,3	464,9	81,0	110,0	662,5	251,7	389,3	339,9	324,0	0,19	86,82	85,28	86,13	0,18	87,13	86,11	88,85
91,0	439,0	15,2	0,1	10,4	463,6	81,3	109,8	660,4	252,5	389,2	339,5	323,8	0,19	86,82	85,32	86,20	0,18	87,15	86,16	88,91
92,0	440,0	15,0	0,1	10,4	461,1	81,4	110,0	659,0	252,6	388,7	339,8	323,7	0,19	86,85	85,35	86,29	0,18	87,17	86,20	88,96
93,0	441,0	14,9	0,1	10,3	459,3	81,3	109,7	657,3	253,4	388,6	339,9	323,6	0,19	86,90	85,40	86,41	0,18	87,24	86,22	89,06
94,0	442,0	14,8	0,1	10,1	459,8	81,2	110,0	655,2	253,6	388,4	339,5	323,5	0,19	86,92	85,43	86,50	0,18	87,27	86,26	89,15
95,0	443,0	14,7	0,1	10,2	458,7	81,8	109,9	653,6	254,6	389,2	339,7	323,4	0,19	86,97	85,48	86,59	0,18	87,32	86,29	89,24
96,0	444,0	14,5	0,1	10,2	459,7	81,8	109,3	652,1	254,8	389,1	339,9	323,3	0,19	87,02	85,53	86,65	0,18	87,35	86,33	89,31
97,0	445,0	14,4	0,1	10,2	459,1	81,0	109,8	650,9	255,8	388,8	340,1	323,2	0,19	86,96	85,54	86,74	0,18	87,34	86,34	89,43
98,0	446,0	14,3	0,1	10,2	458,9	81,2	109,6	649,7	256,8	388,8	340,3	323,1	0,19	86,88	85,54	86,80	0,18	87,31	86,38	89,48
99,0	447,0	14,1	0,1	10,3	457,1	81,8	109,2	649,1	258,4	388,8	340,1	322,9	0,19	86,80	85,54	86,85	0,18	87,27	86,39	89,53
100,0	448,0	14,0	0,1	10,2	456,9	81,6	109,7	647,7	259,0	388,6	340,3	322,9	0,19	86,83	85,56	86,89	0,18	87,28	86,41	89,59
101,0	449,0	13,9	0,1	10,2	456,3	82,0	109,3	648,4	259,4	389,5	339,5	322,8	0,19	86,87	85,59	86,96	0,18	87,30	86,43	89,63
102,0	450,0	13,8	0,1	10,3	457,5	82,1	109,2	648,5	260,2	390,0	340,3	322,7	0,19	86,85	85,59	86,98	0,18	87,29	86,47	89,69
103,0	451,0	13,6	0,1	10,4	456,5	82,0	109,8	648,3	260,8	390,2	340,5	322,5	0,19	86,86	85,63	87,08	0,18	87,36	86,50	89,78
104,0	452,0	13,5	0,1	10,3	456,0	82,3	110,0	649,0	261,8	390,8	341,1	322,4	0,19	86,90	85,66	87,15	0,18	87,35	86,50	89,87
105,0	453,0	13,4	0,1	10,2	456,0	81,9	109,7	648,4	262,6	391,2	341,6	322,3	0,19	86,97	85,66	87,22	0,18	87,37	86,55	89,94
106,0	454,0	13,3	0,1	10,3	455,4	81,8	109,7	647,4	263,3	391,5	342,0	322,3	0,19	87,00	85,72	87,30	0,18	87,43	86,58	89,82
107,0	455,0	13,2	0,1	10,3	455,2	81,7	109,3	646,6	263,2	391,5	342,4	322,2	0,19	87,01	85,74	87,34	0,18	87,48	86,60	89,85
108,0	456,0	13,0	0,1	10,2	455,0	82,0	108,9	646,2	263,7	392,0	343,0	322,2	0,19	87,01	85,77	87,42	0,18	87,47	86,63	89,89
109,0	457,0	12,9	0,1	10,2	453,1	81,4	108,7	646,8	264,2	392,2	343,5	322,1	0,19	87,02	85,76	87,47	0,18	87,45	86,65	89,89
110,0	458,0	12,8	0,1	10,1	453,5	81,7	108,2	645,9	264,1	392,1	344,1	322,1	0,19	86,96	85,78	87,48	0,18	87,46	86,64	89,17
111,0	459,0	12,7	0,1	10,2	452,8	82,1	108,7	646,2	265,2	392,4	344,8	322,2	0,19	86,90	85,74	87,52	0,18	87,37	86,67	89,18
112,0	460,0	12,5	0,1	10,1	452,8	82,1	108,6	645,2	265,4	392,4	345,1	322,1	0,19	86,90	85,76	87,54	0,18	87,33	86,65	89,22
113,0	461,0	12,4	0,1	10,1	453,8	81,9	109,0	644,9	265,6	392,2	345,7	322,2	0,19	86,92	85,75	87,56	0,18	87,32	86,69	89,26
114,0	462,0	12,3	0,1	10,1	451,9	81,8	108,8	645,2	265,7	391,5	346,8	322,3	0,19	86,91	85,78	87,63	0,18	87,34	86,70	89,22
115,0	463,0	12,2	0,1	10,1	452,4	81,7	108,7	644,8	266,3	392,0	346,6	322,4	0,19	86,87	85,80	87,61	0,18	87,33	86,69	89,19
116,0	464,0	12,1	0,1	10,1	452,4	82,0	108,1	645,4	266,6	391,4	346,9	322,5	0,19	86,90	85,83	87,65	0,18	87,37	86,70	89,20
117,0	465,0	12,0	0,1	10,1	451,7	82,5	108,4	645,3	267,1	391,4	347,9	322,7	0,19	86,90	85,81	87,68	0,18	87,39	86,73	89,24
118,0	466,0	11,8	0,1	10,2	451,3	82,4	108,5	646,4	267,9	391,4	348,6	322,8	0,19	86,94	85,88	87,73	0,18	87,43	86,75	89,25
119,0	467,0	11,7	0,1	10,0	451,8	81,9	108,5	646,5	267,6	391,4	349,3	322,9	0,19	86,99	85,91	87,76	0,18	87,47	86,78	89,29
120,0	468,0	11,6	0,1	10,1	451,1	82,2	108,3	646,1	268,4	391,1	349,9	323,1	0,19	86,93	85,91	87,78	0,18	87,45	86,79	89,31
121,0	469,0	11,5	0,1	10,1	452,1	82,5	108,4	647,2	268,7	390,5	350,6	323,2	0,19	86,90	85,90	87,80	0,18	87,42	86,80	89,37
122,0	470,0	11,4	0,1	10,2	451,4	81,8	108,7	648,1	269,4	390,4	351,3	323,4	0,19	86,91	85,91	87,81	0,18	87,39	86,83	89,39
123,0	471,0	11,3	0,1	10,0	451,9	82,2	109,0	649,0	270,0	390,6	352,0	323,7	0,19	86,99	85,98	87,86	0,18	87,47	86,84	89,40
124,0	472,0	11,2	0,1	10,1	451,4	82,4	108,8	649,8	271,9	390,5	352,7	324,0	0,19	87,06	85,97	87,85	0,18	87,53	86,86	89,42
125,0	473,0	11,0	0,1	9,9	450,7	82,7	108,9	650,3	272,8	390,5	353,3	324,1	0,19	87,06	85,99	87,92	0,18	87,56	86,91	89,46
126,0	474,0	10,9	0,1	9,9	450,0	82,3	108,3	649,4	273,3	389,9	354,0	324,4	0,19	87,02	85,97	87,92	0,18	87,54	86,89	89,45
127,0	475,0	10,9	0,1	9,8	449,4	82,2	108,7	649,8	274,8	390,0	354,6	324,7	0,19	87,01	85,98	87,96	0,18	87,49	86,90	89,51
128,0	476,0	10,7	0,1	9,8	447,9	82,3	108,8	649,4	274,8	389,7	355,2	324,9	0,19	87,07	86,00	87,97	0,18	87,53	86,92	89,56
129,0	477,0	10,6	0,1	9,6	446,9	82,4	108,5	649,5	274,8	389,2	355,6	325,2	0,19	87,05	86,02	87,95	0,18	87,55	86,94	89,50
130,0	478,0	10,5	0,1	9,5	445,3	82,5	108,1	647,0	275,2	389,3	356,1	325,5	0,19	87,10	86,06	88,00	0,18	87,59	86,95	89,49
131,0	479,0	10,4	0,1	9,4	443,1	82,0	107,6	644,6	275,1	389,3	356,7	325,8	0,19	87,14	86,08	88,02	0,18	87,59	86,98	89,47
132,0	480,0	10,3	0,2	9,3	441,8	82,6	107,5	642,0	274,6	388,9	357,4	326,1	0,19	87,14	86,13	88,02	0,18	87,62	87,00	89,51
133,0	481,0	10,2	0,2	9,4	439,8	82,5	106,6	639,3	275,1	388,4	358,7	326,3	0,19	87,11	86,12	87,90	0,18	87,53	87,00	89,41
134,0	482,0	10,2	0,1	9,1	438,8	82,6	106,2	635,8	275,7	387,8	359,1	326,5	0,19	87,07	86,13	87,67	0,18	87,47	87,00	88,24
135,0	483,0	10,1	0,2	9,2	437,9	82,7	106,1	633,2	275,2	387,7	360,0	326,9	0,19	86,98	86,10	87,38	0,18	87,39	86,98	87,37
136,0	484,0	10,0	0,2	9,2	436,7	82,5	105,3	630,6	275,1	387,4	360,0	327,1	0,19	86,92	86,11	87,09	0,18	87,32	86,96	86,79
137,0	485,0	9,9	0,2	9,0	433,8	82,4	105,4	626,8	273,8	386,8	361,0	327,4	0,19	86,81	86,10	86,82	0,18	87,25	86,95	86,42
138,0	486,0	9,8	0,2	8,7	432,4	82,7	105,5	624,1	274,9	386,8	362,2	327,6	0,19	86,76	86,10	86,62	0,18	87,21	86,94	86,09
139,0	487,0	9,7	0,2	8,8	429,7	81,6	104,5	620,6	273,2	385,6	362,1	327,9	0,19	86,77	86,12	86,41	0,18	87,19	86,93	85,71
140,0	488,0	9,6	0,2	8,6	428,9	82,1	104,8	616,9	273,4	385,0	362,8	328,1	0,19	86,74	86,11	86,25	0,18	87,18	86,95	85,49
141,0	489,0	9,5	0,2	8,6	427,5	82,8	103,9	614,4	272,8	385,2	364,3	328,5	0,19	86,71	86,12	86,08	0,18	87,15	86,92	85,34
142,0	490,0	9,4	0,2	8,6	424,7	82,7	104,5	610,9	273,4	384,7	364,7	329,0	0,19	86,68	86,14	85,92	0,18	87,11	86,94	85,32
143,0	491,0	9,4	0,2	8,4	422,0	82,0	103,8	606,5	275,1	384,2	366,0	329,2	0,19	86,64	86,12	85,71	0,18	87,05	86,93	85,17
144,0	492,0	9,3	0,2	8,3	421,3	82,5	104,1	603,0	276,0	383,8	366,8	329,6	0,19	86,64	86,13	85,52	0,18	87,07	86,94	85,08
145,0	493,0	9,2	0,2	8,4	420,8	82,8	104,1	599,4	277,0	383,7	367,7	329,8	0,19	86,63	86,16	85,37	0,18	87,07	86,96	85,07
146,0	494,0	9,1	0,2	8,5	420,5	82,8	103,7	597,6	278,3	383,7	368,9	330,3	0,19	86,70	86,17	85,24	0,18	87,11	86,97	85,03
147,0	495,0	9,0	0,2	8,5	419,9	82,6	103,7	594,9	279,0	383,5	369,3	330,5	0,19	86,78	86,21	85,13	0,18	87,16	86,99	85,04
148,0	496,0	9,0	0,2	8,6	419,1	82,7	104,6	593,6	280,4	383,7	369,9	330,9	0,19	86,74	86,22	84,99	0,18	87,15	86,98	85,00
149,0	497,0	8,9	0,2	8,4	419,0	82,8	104,0	591,1	282,0	383,1	369,7	331,3	0,19	86,76	86,22	84,88	0,18	87,18	86,99	84,95
150,0	498,0	8,8	0,2	8,5	416,2	82,7	103,5	588,4	283,5	383,2	370,1	331,6	0,19	86,75	86,23	84,74	0,18	87,22	86,99	84,91
151,0	499,0	8,7	0,2	8,3	415,9	82,5	104,1	586,8	284,8	382,6	371,0	332,1	0,19	86,78	86,23	84,70	0,18	87,24	87,02	84,96
152,0	500,0	8,6	0,2	8,4	414,8	82,8	103,4	585,0	286,7	382,3	371,2	332,5	0,19	86,74	86,26	84,62	0,18	87,19	87,01	84,96
153,0	501,0	8,6	0,2	8,3	412,5	83,0	103,3	582,4	288,8	382,1	371,2	333,0	0,19	86,69	86,26	84,48	0,18	87,18	87,01	84,84
154,0	502,0	8,5	0,2	8,3	411,6	82,5	103,9	582,1	289,9	382,1	371,5	333,6	0,19	86,67	86,27	84,44	0,18	87,16	87,02	84,83
155,0	503,0	8,4	0,2	8,2	411,9	82,7	104,9	580,4	292,8	382,5	371,8	334,1	0,19	86,69	86,28	84,50	0,18	87,20	87,01	85,15
156,0	504,0	8,4	0,2	8,5	410,8	83,2	105,3	579,3	293,8	382,5	372,5	334,7	0,19	86,70	86,28	84,62	0,18	87,23	87,06	85,50
157,0	505,0	8,3	0,2	8,3	409,5	82,6	105,0	578,0	295,9	382,4	372,4	335,2	0,19	86,73	86,30	84,73	0,18	87,26	87,09	85,75
158,0	506,0	8,2	0,2	8,4	409,5	82,5	104,5	575,9	298,7	382,4	372,8	335,8	0,19	86,75	86,31	84,85	0,18	87,29	87,12	86,00
159,0	507,0	8,1	0,2	8,4	409,3	82,9	105,4	575,4	300,8	382,5	372,7	336,3	0,19	86,80	86,33	84,94	0,18	87,34	87,16	86,23
160,0	508,0	8,1	0,2	8,5	408,0	83,1	105,4	574,3	303,3	382,7	373,4	337,0	0,19	86,87	86,37	85,10	0,18	87,38	87,21	86,41
161,0	509,0	8,0	0,2	8,4	407,5	83,0	105,3	573,7	305,0	382,8	373,7	337,7	0,19	86,94	86,38	85,21	0,18	87,45	87,21	86,62
162,0	510,0	7,9	0,2	8,4	408,6	83,0	105,4	573,2	307,4	383,1	374,0	338,4	0,19	86,97	86,40	85,29	0,18	87,47	87,24	86,81
163,0	511,0	7,8	0,2	8,5	409,4	83,1	105,1	572,9	308,8	382,8	374,4	339,0	0,19	86,92	86,43	85,41	0,18	87,51	87,28	86,99
164,0	512,0	7,7	0,2	8,6	409,4	82,9	105,4	572,5	311,2	382,9	374,4	339,8	0,19	86,90	86,44	85,54	0,18	87,51	87,32	87,17
165,0	513,0	7,7	0,2	8,7	409,5	82,7	105,4	572,3	312,1	382,6	374,9	340,5	0,19	86,86	86,46	85,45	0,18	87,54	87,32	86,44
166,0	514,0	7,6	0,2	8,6	409,5	82,7	104,7	572,8	315,5	382,8	374,7	341,2	0,19	86,94	86,48	83,70	0,18	87,55	87,35	84,33
167,0	515,0	7,5	0,2	8,6	410,1	82,7	104,9	572,0	317,8	382,7	375,3	341,9	0,19	86,94	86,49	81,65	0,18	87,55	87,35	82,95
168,0	516,0	7,4	0,2	8,8	408,8	82,7	104,8	571,7	320,0	382,9	375,6	342,7	0,19	87,01	86,52	80,54	0,18	87,61	87,39	82,46
169,0	517,0	7,3	0,2	8,7	409,6	82,9	104,8	571,4	322,7	382,8	376,0	343,5	0,19	87,03	86,55	80,41	0,18	87,62	87,37	82,83

ED_005996_00000517-00055

170,0	518,0	7,2	0,2	8,8	410,0	82,7	105,0	571,0	324,4	382,7	376,4	344,4	0,19	87,01	86,53	80,68	0,18	87,59	87,41	83,37
171,0	519,0	7,2	0,2	8,8	409,0	82,5	105,3	571,0	326,6	383,1	377,0	345,2	0,19	86,92	86,52	81,02	0,18	87,57	87,41	83,83
172,0	520,0	7,1	0,2	8,7	409,0	82,8	103,9	571,2	327,0	383,0	377,6	345,9	0,19	86,91	86,56	81,38	0,18	87,55	87,41	84,21
173,0	521,0	7,0	0,2	8,9	409,4	82,4	104,7	570,0	327,3	383,1	378,1	346,6	0,19	86,86	86,52	81,74	0,18	87,54	87,44	84,61
174,0	522,0	7,0	0,2	8,9	408,8	82,7	106,2	570,5	329,1	383,8	378,4	347,5	0,19	86,88	86,57	82,10	0,18	87,57	87,45	84,99
175,0	523,0	6,9	0,2	8,9	407,2	82,6	105,2	569,9	331,8	384,3	379,0	348,3	0,19	86,91	86,59	82,45	0,18	87,61	87,46	85,37
176,0	524,0	6,8	0,2	8,8	405,5	82,5	105,4	569,1	332,7	384,4	379,6	349,0	0,19	86,91	86,59	82,74	0,18	87,60	87,47	85,60
177,0	525,0	6,7	0,2	8,6	405,8	82,2	105,0	567,8	333,6	384,8	380,1	349,8	0,19	86,88	86,60	83,02	0,18	87,61	87,46	85,89
178,0	526,0	6,7	0,2	8,6	404,9	82,4	105,4	566,5	333,7	385,0	380,4	350,5	0,19	86,93	86,62	83,32	0,18	87,61	87,48	86,16
179,0	527,0	6,6	0,2	8,5	403,0	82,6	104,9	565,1	334,0	385,4	380,9	351,4	0,19	86,92	86,62	83,58	0,18	87,63	87,50	86,41
180,0	528,0	6,5	0,2	8,5	403,2	82,5	104,9	563,5	334,4	385,7	381,6	352,2	0,19	86,94	86,63	83,83	0,18	87,62	87,49	86,63
181,0	529,0	6,5	0,2	8,4	401,1	82,4	104,7	562,4	334,4	385,9	382,0	353,0	0,19	87,00	86,65	84,06	0,18	87,66	87,48	86,83
182,0	530,0	6,4	0,2	8,3	400,0	82,9	105,1	560,9	332,8	386,3	382,4	353,7	0,19	86,98	86,65	84,28	0,18	87,64	87,50	87,02
183,0	531,0	6,3	0,2	8,1	397,6	82,9	104,6	559,2	332,0	386,7	382,9	354,5	0,19	87,00	86,68	84,48	0,18	87,64	87,51	87,20
184,0	532,0	6,3	0,2	8,0	395,4	82,8	104,4	557,2	330,4	386,9	383,3	355,1	0,19	87,04	86,69	84,68	0,18	87,63	87,52	87,34
185,0	533,0	6,2	0,3	7,8	393,1	82,9	104,2	555,1	329,8	387,1	383,7	355,9	0,19	87,02	86,68	84,85	0,18	87,62	87,52	87,52
186,0	534,0	6,2	0,3	7,6	391,5	83,0	104,2	553,1	329,7	387,4	383,8	356,6	0,19	87,04	86,69	85,03	0,18	87,63	87,55	87,63
187,0	535,0	6,1	0,3	7,5	388,9	83,1	104,0	550,2	330,1	387,6	384,2	357,3	0,19	87,06	86,70	85,20	0,18	87,64	87,55	87,77
188,0	536,0	6,1	0,4	7,5	387,3	82,8	103,9	547,8	330,5	387,7	384,3	358,0	0,19	86,99	86,71	85,34	0,18	87,64	87,56	87,91
189,0	537,0	6,0	0,3	7,5	386,0	83,2	103,9	545,4	331,0	387,8	384,4	358,7	0,19	87,00	86,71	85,50	0,18	87,63	87,57	88,02
190,0	538,0	5,9	0,4	7,5	385,4	83,3	103,7	543,2	331,4	388,0	384,2	359,3	0,19	87,02	86,69	85,61	0,18	87,61	87,56	88,10
191,0	539,0	5,9	0,3	7,5	384,4	83,1	103,8	540,5	332,3	388,0	383,9	359,9	0,19	87,05	86,73	85,75	0,18	87,65	87,56	88,21
192,0	540,0	5,8	0,3	7,6	383,9	83,2	103,7	538,7	333,3	388,0	383,8	360,6	0,19	87,07	86,72	85,84	0,18	87,65	87,58	88,29
193,0	541,0	5,8	0,3	7,7	383,1	82,9	103,5	536,9	334,4	387,8	383,4	361,2	0,19	87,05	86,72	85,97	0,18	87,67	87,56	88,37
194,0	542,0	5,7	0,3	7,6	382,8	83,3	103,5	535,2	335,2	387,6	383,1	361,9	0,19	87,05	86,74	86,03	0,18	87,69	87,59	88,48
195,0	543,0	5,6	0,3	7,7	383,0	83,2	103,4	533,7	336,2	387,5	382,9	362,5	0,19	87,09	86,77	86,13	0,18	87,71	87,60	88,55
196,0	544,0	5,6	0,3	7,8	382,2	83,2	103,4	532,7	337,1	387,5	382,6	363,2	0,19	87,08	86,76	86,24	0,18	87,70	87,60	88,60
197,0	545,0	5,5	0,3	7,8	380,4	83,0	103,4	531,7	337,9	387,3	382,1	363,8	0,19	87,05	86,75	86,32	0,18	87,67	87,61	88,69
198,0	546,0	5,5	0,3	7,7	379,6	83,3	103,2	530,1	338,5	387,3	381,8	364,4	0,19	87,08	86,78	86,40	0,18	87,68	87,61	88,75
199,0	547,0	5,4	0,3	7,6	379,0	83,1	103,1	529,7	339,5	387,2	381,9	365,0	0,19	87,06	86,78	86,47	0,18	87,66	87,62	88,80
200,0	548,0	5,4	0,3	7,7	378,2	83,1	103,2	528,2	340,9	387,2	381,8	365,6	0,19	87,06	86,79	86,53	0,18	87,66	87,64	88,84
201,0	549,0	5,3	0,3	7,5	376,4	83,1	103,2	526,9	342,3	387,0	381,8	366,2	0,19	87,05	86,79	86,60	0,18	87,67	87,65	88,91
202,0	550,0	5,3	0,3	7,6	375,9	83,3	103,0	525,8	344,3	386,8	381,8	366,8	0,19	87,05	86,80	86,66	0,18	87,66	87,65	88,93
203,0	551,0	5,2	0,3	7,4	373,7	83,4	102,8	524,6	345,0	386,5	381,9	367,4	0,19	87,04	86,82	86,74	0,18	87,67	87,67	88,99
204,0	552,0	5,2	0,3	7,2	371,8	83,1	103,0	523,2	344,7	386,3	382,0	368,0	0,19	87,04	86,81	86,78	0,18	87,67	87,66	89,04
205,0	553,0	5,1	0,4	6,9	367,9	83,2	102,8	521,1	343,5	386,1	382,0	368,6	0,19	87,07	86,81	86,81	0,18	87,70	87,68	89,08
206,0	554,0	5,1	0,4	6,5	365,4	83,3	102,5	518,9	342,2	385,7	382,0	369,1	0,19	87,05	86,84	86,87	0,18	87,68	87,69	89,09
207,0	555,0	5,1	0,4	6,4	362,9	83,3	102,1	515,8	341,5	385,5	381,8	369,6	0,19	87,05	86,84	86,89	0,18	87,69	87,69	89,11
208,0	556,0	5,0	0,4	6,3	360,9	83,3	101,9	513,0	341,7	385,2	381,7	370,1	0,19	87,03	86,82	86,95	0,18	87,68	87,69	89,10
209,0	557,0	5,0	0,4	6,3	358,8	83,2	102,1	509,5	342,1	384,9	381,4	370,5	0,19	87,05	86,83	86,97	0,18	87,68	87,70	89,12
210,0	558,0	5,0	0,4	6,2	356,8	83,1	101,7	506,0	342,8	384,5	380,8	371,0	0,19	87,03	86,81	86,98	0,18	87,66	87,67	89,10
211,0	559,0	5,0	0,4	6,2	354,8	83,3	101,3	502,6	343,4	384,1	380,4	371,3	0,19	87,01	86,83	87,02	0,18	87,66	87,67	89,11
212,0	560,0	4,9	0,4	6,2	352,7	83,3	101,5	500,1	344,2	383,7	379,9	371,8	0,19	86,97	86,82	87,04	0,18	87,68	87,68	89,11
213,0	561,0	4,9	0,4	6,1	350,8	83,3	101,3	496,6	345,0	383,4	379,5	372,3	0,19	86,99	86,83	87,06	0,18	87,69	87,69	89,11
214,0	562,0	4,9	0,4	6,2	349,4	83,2	101,1	493,9	346,2	382,8	379,0	372,7	0,19	86,99	86,83	87,07	0,18	87,71	87,68	89,13
215,0	563,0	4,8	0,4	6,2	348,5	83,2	100,9	490,8	346,8	382,2	378,5	373,0	0,19	86,92	86,82	87,10	0,18	87,65	87,68	89,13
216,0	564,0	4,8	0,4	6,1	346,8	83,1	100,9	488,0	347,6	381,7	377,7	373,5	0,19	86,88	86,84	87,11	0,18	87,62	87,68	89,13
217,0	565,0	4,8	0,4	6,2	345,0	83,2	100,8	485,2	348,3	381,3	377,1	373,9	0,19	86,86	86,84	87,10	0,18	87,59	87,67	89,11
218,0	566,0	4,7	0,5	6,1	344,1	83,1	100,5	482,4	349,1	380,6	376,6	374,3	0,19	86,84	86,81	87,12	0,18	87,55	87,68	89,09
219,0	567,0	4,7	0,5	6,1	342,8	83,4	100,4	480,1	350,3	380,1	376,0	374,7	0,19	86,83	86,82	87,12	0,18	87,55	87,69	89,10
220,0	568,0	4,7	0,5	6,0	341,9	83,2	100,3	478,2	350,9	379,6	375,4	375,0	0,19	86,80	86,82	87,12	0,18	87,53	87,66	89,07
221,0	569,0	4,6	0,5	6,0	340,3	82,9	100,5	475,5	351,5	379,0	375,0	375,4	0,19	86,77	86,82	87,14	0,18	87,51	87,67	89,07
222,0	570,0	4,6	0,5	6,0	339,3	83,1	100,2	473,1	352,6	378,5	374,3	375,8	0,19	86,72	86,79	87,15	0,18	87,47	87,67	89,06
223,0	571,0	4,6	0,5	6,0	337,4	83,0	100,2	471,1	353,2	377,9	373,8	376,1	0,19	86,67	86,80	87,13	0,18	87,43	87,65	89,02
224,0	572,0	4,6	0,5	5,9	336,5	82,9	100,2	468,8	354,2	377,3	373,1	376,4	0,19	86,64	86,79	87,13	0,18	87,41	87,67	89,04
225,0	573,0	4,5	0,5	5,9	335,9	82,9	100,0	466,9	354,6	376,7	372,7	376,7	0,19	86,65	86,79	87,14	0,18	87,39	87,62	89,01
226,0	574,0	4,5	0,6	5,8	334,9	83,1	100,0	464,8	354,6	376,1	372,1	377,0	0,19	86,63	86,78	87,13	0,18	87,40	87,61	89,00
227,0	575,0	4,5	0,6	5,8	333,3	83,0	99,7	462,9	354,2	375,6	371,4	377,2	0,19	86,60	86,77	87,12	0,18	87,37	87,64	88,95
228,0	576,0	4,4	0,6	5,7	332,4	82,9	99,8	460,8	354,3	375,0	371,0	377,4	0,19	86,58	86,74	87,11	0,18	87,37	87,62	88,92
229,0	577,0	4,4	0,6	5,8	331,8	83,1	99,3	459,3	353,2	374,5	370,4	377,5	0,19	86,58	86,75	87,09	0,18	87,40	87,61	88,88
230,0	578,0	4,4	0,6	5,8	330,7	83,1	99,5	457,3	352,4	373,9	369,8	377,7	0,19	86,58	86,75	87,09	0,18	87,38	87,60	88,83
231,0	579,0	4,4	0,6	5,8	329,1	83,0	99,0	455,2	351,4	373,5	369,3	377,8	0,19	86,56	86,73	87,06	0,18	87,36	87,58	88,80
232,0	580,0	4,4	0,7	5,8	327,3	82,9	99,0	453,4	350,9	373,0	368,9	377,8	0,19	86,54	86,74	87,06	0,18	87,34	87,57	88,77
233,0	581,0	4,3	0,7	5,8	327,5	82,9	99,1	451,5	350,6	372,5	368,4	377,9	0,19	86,52	86,72	87,04	0,18	87,31	87,56	88,75
234,0	582,0	4,3	0,7	5,8	326,7	82,7	98,9	450,0	349,7	372,0	367,8	377,9	0,19	86,52	86,72	87,02	0,18	87,32	87,56	88,75
235,0	583,0	4,3	0,7	5,7	325,8	82,9	98,9	448,2	348,9	371,4	367,4	377,8	0,19	86,55	86,73	87,00	0,18	87,33	87,55	88,71
236,0	584,0	4,2	0,7	5,7	324,7	82,7	99,0	446,5	348,0	371,0	366,8	377,8	0,19	86,53	86,73	87,00	0,18	87,31	87,52	88,67
237,0	585,0	4,2	0,7	5,7	324,3	82,7	99,0	445,0	347,6	370,5	366,1	377,7	0,19	86,50	86,73	86,99	0,18	87,34	87,54	88,64
238,0	586,0	4,2	0,8	5,8	321,8	82,5	99,0	443,0	347,3	370,1	365,7	377,5	0,19	86,39	86,72	86,98	0,18	87,26	87,52	88,60
239,0	587,0	4,2	0,8	5,6	321,0	82,8	98,6	441,4	346,7	369,6	365,0	377,4	0,19	86,36	86,71	86,94	0,18	87,25	87,53	88,60
240,0	588,0	4,1	0,8	5,6	320,5	82,8	98,5	440,0	346,1	369,3	364,5	377,2	0,19	86,35	86,70	86,94	0,18	87,21	87,52	88,56
241,0	589,0	4,1	0,8	5,7	319,9	82,8	98,7	438,6	345,7	368,7	363,9	377,0	0,19	86,36	86,70	86,92	0,18	87,18	87,51	88,56
242,0	590,0	4,1	0,8	5,6	318,2	82,7	98,6	437,2	345,3	368,3	363,5	376,8	0,19	86,33	86,65	86,91	0,18	87,15	87,50	88,54
243,0	591,0	4,1	0,8	5,6	317,6	82,7	98,6	435,4	345,7	367,8	363,0	376,6	0,19	86,30	86,65	86,90	0,18	87,12	87,48	88,53
244,0	592,0	4,0	0,8	5,7	317,4	82,6	98,5	434,2	344,8	367,3	362,4	376,4	0,19	86,25	86,65	86,87	0,18	87,10	87,48	88,48
245,0	593,0	4,0	0,7	5,6	316,4	82,7	98,1	432,8	345,0	366,9	362,0	376,1	0,19	86,22	86,65	86,88	0,18	87,07	87,46	88,45
246,0	594,0	4,0	0,7	5,7	316,2	82,7	98,3	431,8	345,6	366,5	361,5	375,8	0,19	86,26	86,66	86,85	0,18	87,09	87,45	88,39
247,0	595,0	4,0	0,7	5,7	316,4	82,7	98,1	430,3	345,6	366,0	361,0	375,6	0,19	86,23	86,62	86,84	0,18	87,04	87,45	88,38
248,0	596,0	3,9	0,7	5,8	315,9	82,7	98,1	429,5	345,1	365,6	360,3	375,3	0,19	86,18	86,60	86,79	0,18	87,01	87,45	88,36
249,0	597,0	3,9	0,7	5,7	315,2	82,6	98,0	428,6	346,1	365,2	359,8	375,0	0,19	86,16	86,57	86,79	0,18	86,99	87,43	88,33
250,0	598,0	3,9	0,7	5,8	314,2	82,5	98,0	427,3	346,3	364,7	359,3	374,7	0,19	86,13	86,58	86,77	0,18	86,99	87,42	88,31
251,0	599,0	3,8	0,7	5,7	314,0	82,6	97,8	426,4	346,9	364,3	358,8	374,5	0,19	86,14	86,58	86,73	0,18	86,97	87,39	88,26
252,0	600,0	3,8	0,8	5,8	313,0	82,4	97,8	425,5	347,2	363,8	358,3	374,3	0,19	86,18	86,57	86,73	0,18	86,96	87,41	88,23
253,0	601,0	3,8	0,8	5,7	313,2	82,5	97,9	424,7	348,1	363,3	357,9	374,0	0,19	86,14	86,57	86,70	0,18	86,95	87,38	88,23
254,0	602,0	3,8	0,8	5,8	312,0	82,7	97,7	423,9	348,6	362,8	357,4	373,7	0,19	86,12	86,56	86,69	0,18	86,95	87,36	88,19
255,0	603,0	3,7	0,8	5,7	310,8	82,6	97,6	422,8	348,6	362,5	357,0	373,5	0,19	86,15	86,58	86,68	0,18	86,96	87,37	88,18
256,0	604,0	3,7	0,7	5,3	310,1	82,5	97,8	421,8	348,4	362,0	356,5	373,2	0,19	86,11	86,55	86,67	0,18	86,92	87,34	88,15

257,0	605,0	3,7	0,8	5,2	309,7	82,5	97,5	421,0	346,7	361,5	356,0	373,0	0,19	86,06	86,52	86,67	0,18	86,90	87,32	88,12
258,0	606,0	3,7	0,9	5,3	308,9	82,4	97,7	420,1	345,2	360,9	355,6	372,8	0,19	86,02	86,49	86,63	0,18	86,85	87,33	88,09
259,0	607,0	3,6	0,9	5,1	308,7	82,5	97,4	419,0	343,4	360,5	355,4	372,5	0,19	85,99	86,47	86,61	0,18	86,82	87,31	88,08
260,0	608,0	3,6	0,9	5,2	305,8	82,7	97,1	417,5	340,7	360,0	354,9	372,2	0,19	85,99	86,48	86,60	0,18	86,82	87,29	88,02
261,0	609,0	3,6	0,9	4,4	303,2	82,6	97,2	415,7	339,0	359,5	354,5	372,0	0,19	85,96	86,44	86,57	0,18	86,79	87,27	87,99
262,0	610,0	3,6	0,8	4,3	301,4	82,4	97,1	413,6	336,9	359,0	354,2	371,7	0,19	85,96	86,44	86,56	0,18	86,77	87,26	87,98
263,0	611,0	3,6	0,8	4,2	299,7	82,4	96,9	411,7	335,3	358,5	353,6	371,4	0,19	85,94	86,42	86,51	0,18	86,74	87,23	87,93
264,0	612,0	3,5	0,8	4,2	297,4	82,4	96,8	409,7	333,8	357,8	353,1	371,1	0,19	85,89	86,40	86,51	0,18	86,71	87,24	87,95
265,0	613,0	3,5	0,8	4,2	296,6	82,4	96,8	407,6	332,4	356,9	352,3	370,8	0,19	85,84	86,38	86,48	0,18	86,68	87,20	87,89
266,0	614,0	3,5	0,8	4,2	295,0	82,5	96,7	405,4	331,6	356,0	351,6	370,4	0,19	85,78	86,35	86,48	0,18	86,64	87,19	87,84
267,0	615,0	3,5	0,8	4,2	293,2	82,3	96,6	403,2	330,3	354,9	350,9	370,0	0,19	85,72	86,32	86,41	0,18	86,58	87,17	87,78
268,0	616,0	3,5	0,8	4,2	292,5	82,2	96,5	401,4	329,3	353,8	350,0	369,6	0,19	85,75	86,33	86,43	0,18	86,57	87,15	87,77
269,0	617,0	3,5	0,8	4,1	291,4	82,3	96,2	399,1	327,8	352,6	349,0	369,2	0,19	85,69	86,31	86,40	0,18	86,53	87,14	87,71
270,0	618,0	3,4	0,8	4,2	289,5	82,4	96,2	397,2	327,2	351,3	348,1	368,7	0,19	85,65	86,27	86,39	0,18	86,49	87,13	87,69
271,0	619,0	3,4	0,9	4,1	287,3	82,1	96,0	395,2	326,1	350,1	347,3	368,2	0,19	85,61	86,26	86,35	0,18	86,46	87,11	87,65
272,0	620,0	3,4	0,8	4,1	285,9	82,5	95,7	392,9	325,3	348,8	346,2	367,8	0,19	85,64	86,27	86,35	0,18	86,48	87,11	87,59
273,0	621,0	3,4	0,8	4,1	284,7	82,1	95,7	391,0	324,4	347,7	345,2	367,2	0,19	85,58	86,23	86,31	0,18	86,42	87,07	87,55
274,0	622,0	3,3	0,8	4,0	283,9	82,3	95,6	389,1	324,0	346,4	344,3	366,7	0,19	85,54	86,19	86,27	0,18	86,42	87,04	87,50
275,0	623,0	3,3	0,9	4,1	282,7	82,2	95,3	386,9	323,3	345,3	343,5	366,1	0,19	85,52	86,17	86,24	0,18	86,38	87,03	87,47
276,0	624,0	3,3	0,8	4,1	280,5	82,1	95,1	385,0	322,4	344,1	342,7	365,5	0,19	85,47	86,15	86,22	0,18	86,34	87,01	87,41
277,0	625,0	3,3	0,8	4,0	280,2	82,1	95,3	383,5	321,4	343,0	341,5	365,0	0,19	85,45	86,12	86,19	0,18	86,31	86,98	87,36
278,0	626,0	3,3	0,8	4,0	279,9	82,1	95,2	381,4	320,5	341,8	340,6	364,4	0,19	85,44	86,12	86,16	0,18	86,29	86,96	87,35
279,0	627,0	3,3	0,8	4,1	279,0	82,0	95,1	379,5	319,3	340,7	339,9	363,8	0,19	85,37	86,09	86,13	0,18	86,26	86,96	87,31
280,0	628,0	3,3	0,9	4,1	277,4	81,9	95,3	377,7	318,2	339,5	338,8	363,2	0,19	85,32	86,05	86,10	0,18	86,23	86,91	87,27
281,0	629,0	3,3	0,8	4,0	276,6	82,0	95,0	376,2	318,0	338,6	337,8	362,6	0,19	85,29	86,03	86,09	0,18	86,18	86,88	87,23
282,0	630,0	3,2	0,8	4,0	276,0	82,2	94,6	374,7	316,4	337,6	337,1	362,0	0,19	85,27	86,02	86,04	0,18	86,15	86,87	87,19
283,0	631,0	3,2	0,8	4,1	274,9	82,0	94,8	373,1	315,8	336,6	336,4	361,4	0,19	85,24	85,99	86,03	0,18	86,13	86,85	87,13
284,0	632,0	3,2	0,9	4,1	273,9	82,0	94,6	371,4	314,9	335,7	335,5	360,8	0,19	85,19	85,95	86,02	0,18	86,07	86,81	87,10
285,0	633,0	3,2	0,8	4,1	272,7	81,8	94,6	370,1	314,2	334,6	334,7	360,2	0,19	85,16	85,91	85,99	0,18	86,03	86,78	87,05
286,0	634,0	3,1	0,9	4,1	272,4	81,8	94,4	368,6	313,4	333,8	333,8	359,6	0,19	85,13	85,91	85,94	0,18	86,00	86,78	87,01
287,0	635,0	3,1	0,9	4,1	272,4	82,0	94,3	367,0	312,4	332,9	333,0	359,0	0,19	85,11	85,90	85,92	0,18	85,99	86,76	86,98
288,0	636,0	3,1	0,9	4,1	271,3	81,9	94,3	365,8	311,6	332,1	332,1	358,3	0,19	85,09	85,85	85,88	0,18	85,95	86,72	86,92
289,0	637,0	3,1	0,9	4,2	271,0	81,9	94,1	364,7	311,1	331,2	331,4	357,7	0,19	85,07	85,84	85,86	0,18	85,94	86,72	86,90
290,0	638,0	3,1	0,9	4,2	270,2	81,8	94,1	363,5	310,7	330,5	330,6	357,0	0,19	85,00	85,81	85,84	0,18	85,88	86,69	86,86
291,0	639,0	3,1	0,9	4,1	269,1	81,9	94,0	362,4	310,7	329,9	329,9	356,5	0,19	84,99	85,79	85,78	0,18	85,83	86,68	86,82
292,0	640,0	3,0	0,9	4,2	268,6	81,7	93,7	361,2	309,8	329,2	329,1	355,9	0,19	84,96	85,77	85,77	0,18	85,83	86,64	86,78
293,0	641,0	3,0	0,8	4,1	268,1	81,6	93,9	360,5	309,6	328,5	328,4	355,3	0,19	84,92	85,74	85,74	0,18	85,81	86,61	86,73
294,0	642,0	3,0	0,9	4,2	268,4	81,6	93,8	359,2	308,9	327,8	327,8	354,6	0,19	84,91	85,74	85,71	0,18	85,78	86,59	86,69
295,0	643,0	3,0	0,9	4,2	267,4	81,5	93,7	358,3	308,6	327,2	327,0	353,9	0,19	84,89	85,69	85,68	0,18	85,75	86,57	86,66
296,0	644,0	3,0	0,8	4,1	266,7	81,5	93,6	357,7	308,3	326,6	326,3	353,3	0,19	84,88	85,68	85,65	0,18	85,70	86,54	86,62
297,0	645,0	2,9	0,8	4,1	266,0	81,7	93,6	356,4	307,7	325,9	325,6	352,6	0,19	84,90	85,68	85,63	0,18	85,68	86,50	86,57
298,0	646,0	2,9	0,8	4,1	266,0	81,7	93,2	355,4	307,6	325,4	324,9	352,0	0,19	84,91	85,64	85,59	0,18	85,68	86,49	86,54
299,0	647,0	2,9	0,8	4,1	264,7	81,7	93,4	354,7	307,3	324,8	324,3	351,3	0,19	84,90	85,64	85,55	0,18	85,65	86,44	86,48
300,0	648,0	2,9	0,8	4,1	264,6	81,6	93,5	353,7	306,6	324,3	323,5	350,7	0,19	84,82	85,62	85,52	0,18	85,62	86,43	86,43
301,0	649,0	2,9	0,8	4,1	263,8	81,5	93,2	352,9	306,9	323,7	322,9	350,1	0,19	84,80	85,61	85,49	0,18	85,61	86,42	86,40
302,0	650,0	2,9	0,8	4,1	262,7	81,5	93,1	351,9	306,9	323,2	322,3	349,4	0,19	84,78	85,57	85,45	0,18	85,57	86,39	86,35
303,0	651,0	2,8	0,8	4,1	262,0	81,4	93,2	351,1	306,6	322,6	321,7	348,7	0,19	84,78	85,56	85,42	0,18	85,55	86,35	86,30
304,0	652,0	2,8	0,8	4,1	262,5	81,7	92,9	350,3	305,6	322,1	321,0	348,1	0,19	84,76	85,51	85,38	0,18	85,52	86,32	86,24
305,0	653,0	2,8	0,8	4,1	262,2	81,5	93,0	349,8	305,3	321,5	320,7	347,4	0,19	84,71	85,48	85,36	0,18	85,49	86,30	86,22
306,0	654,0	2,8	0,8	4,1	261,2	81,4	92,9	349,0	305,1	321,1	320,0	346,8	0,19	84,67	85,47	85,31	0,18	85,48	86,28	86,16
307,0	655,0	2,8	0,8	4,0	260,9	81,4	92,9	348,3	304,6	320,5	319,3	346,2	0,19	84,66	85,43	85,29	0,18	85,43	86,24	86,14
308,0	656,0	2,7	0,8	4,0	260,3	81,4	92,8	347,4	305,0	320,0	318,9	345,6	0,19	84,62	85,42	85,24	0,18	85,41	86,24	86,08
309,0	657,0	2,8	0,8	4,0	259,5	81,3	92,7	346,7	305,1	319,4	318,3	345,0	0,19	84,60	85,39	85,21	0,18	85,38	86,23	86,06
310,0	658,0	2,7	0,8	4,0	259,0	81,5	92,7	346,0	305,2	318,9	317,8	344,4	0,19	84,57	85,38	85,19	0,18	85,38	86,16	86,01
311,0	659,0	2,7	0,8	4,0	258,9	81,3	92,7	345,2	305,0	318,4	317,3	343,8	0,19	84,56	85,33	85,17	0,18	85,32	86,16	85,97
312,0	660,0	2,7	0,8	4,0	258,7	81,2	92,6	344,8	304,8	317,7	316,7	343,2	0,19	84,52	85,29	85,13	0,18	85,27	86,15	85,94
313,0	661,0	2,7	0,8	4,1	258,1	81,2	92,6	343,9	302,9	317,3	316,2	342,7	0,19	84,51	85,27	85,09	0,18	85,22	86,11	85,90
314,0	662,0	2,6	0,9	4,1	258,3	81,3	92,5	343,2	302,9	316,7	315,8	342,1	0,19	84,48	85,24	85,07	0,18	85,19	86,05	85,86
315,0	663,0	2,6	0,8	4,0	257,8	81,2	92,3	342,7	302,1	316,3	315,5	341,5	0,19	84,49	85,20	85,04	0,18	85,18	86,06	85,82
316,0	664,0	2,6	0,9	4,1	256,9	81,2	92,4	342,1	301,4	315,8	315,1	341,0	0,19	84,41	85,18	85,00	0,18	85,14	86,03	85,80
317,0	665,0	2,6	0,8	4,1	256,9	81,1	92,3	341,6	301,1	315,3	314,6	340,5	0,19	84,39	85,15	84,97	0,18	85,13	86,01	85,79
318,0	666,0	2,6	0,8	4,1	256,5	81,2	92,1	340,9	300,4	314,7	314,1	340,0	0,19	84,39	85,14	84,96	0,18	85,10	85,99	85,75
319,0	667,0	2,5	0,8	4,1	256,8	81,1	92,2	340,4	302,1	314,2	313,8	339,4	0,19	84,38	85,11	84,90	0,18	85,07	85,96	85,71
320,0	668,0	2,5	0,8	4,1	256,2	81,3	92,1	339,8	302,9	313,7	313,4	338,9	0,19	84,34	85,08	84,88	0,18	85,06	85,94	85,68
321,0	669,0	2,5	0,9	4,2	256,6	81,2	92,1	339,4	303,7	313,3	313,2	338,4	0,19	84,36	85,06	84,84	0,18	85,05	85,93	85,64
322,0	670,0	2,5	0,9	4,1	255,8	81,1	92,0	338,9	304,5	312,8	313,0	338,0	0,19	84,34	85,02	84,82	0,18	85,02	85,89	85,58
323,0	671,0	2,5	0,8	4,1	255,7	81,1	91,9	338,7	304,4	312,2	312,6	337,5	0,19	84,32	85,00	84,76	0,18	84,99	85,88	85,57
324,0	672,0	2,4	0,8	4,1	255,7	81,2	92,0	338,3	305,2	311,7	312,3	337,0	0,19	84,29	84,97	84,76	0,18	84,96	85,85	85,52
325,0	673,0	2,4	0,8	4,1	255,3	81,0	92,1	337,9	305,7	311,2	311,9	336,5	0,19	84,27	84,95	84,71	0,18	84,93	85,82	85,51
326,0	674,0	2,4	0,8	4,1	255,4	81,2	92,0	337,3	306,3	310,7	311,6	336,1	0,19	84,23	84,93	84,70	0,18	84,90	85,78	85,47
327,0	675,0	2,4	0,8	4,1	255,6	80,9	91,9	337,0	306,8	310,4	311,5	335,6	0,19	84,18	84,90	84,69	0,18	84,92	85,78	85,44
328,0	676,0	2,4	0,8	4,1	254,8	80,8	92,1	336,6	307,1	309,9	311,2	335,2	0,19	84,16	84,87	84,63	0,18	84,86	85,75	85,39
329,0	677,0	2,4	0,8	4,1	255,2	80,9	91,9	336,2	307,5	309,4	311,0	334,8	0,19	84,17	84,86	84,60	0,18	84,85	85,73	85,37
330,0	678,0	2,4	0,8	4,1	254,4	80,8	91,8	335,8	307,2	308,8	310,8	334,3	0,19	84,15	84,81	84,59	0,18	84,82	85,70	85,33
331,0	679,0	2,3	0,8	4,1	254,2	81,0	91,8	335,6	308,0	308,5	310,5	334,0	0,19	84,10	84,81	84,57	0,18	84,79	85,68	85,32
332,0	680,0	2,3	0,8	4,1	254,3	80,9	91,6	335,2	308,5	308,0	310,5	333,6	0,19	84,05	84,78	84,51	0,18	84,76	85,65	85,28
333,0	681,0	2,3	0,8	4,1	254,3	80,9	91,6	334,9	309,2	307,7	310,5	333,2	0,19	83,99	84,71	84,49	0,18	84,73	85,62	85,24
334,0	682,0	2,3	0,8	4,1	254,0	80,9	91,7	334,5	309,4	307,2	310,2	332,8	0,19	83,99	84,70	84,46	0,18	84,72	85,59	85,21
335,0	683,0	2,3	0,8	4,1	253,8	80,8	91,6	334,3	310,3	306,8	310,2	332,5	0,19	83,92	84,69	84,44	0,18	84,70	85,58	85,20
336,0	684,0	2,3	0,8	4,0	253,7	80,7	91,4	333,9	310,2	306,4	309,8	332,1	0,19	83,92	84,65	84,41	0,18	84,67	85,56	85,17
337,0	685,0	2,2	0,8	4,1	254,5	80,6	91,5	333,8	311,5	306,0	309,9	331,8	0,19	83,92	84,63	84,39	0,18	84,67	85,52	85,13
338,0	686,0	2,2	0,8	4,1	253,8	80,7	91,6	333,2	311,8	305,6	309,6	331,4	0,19	83,89	84,60	84,35	0,18	84,62	85,50	85,12
339,0	687,0	2,2	0,8	4,1	254,1	80,7	91,3	333,2	312,7	305,2	309,5	331,2	0,19	83,87	84,59	84,33	0,18	84,63	85,48	85,10
340,0	688,0	2,2	0,8	4,1	254,5	80,7	91,5	333,0	312,6	304,8	309,2	330,9	0,19	83,84	84,55	84,33	0,18	84,60	85,46	85,06
341,0	689,0	2,1	0,8	4,2	254,4	80,6	91,3	332,9	313,4	304,4	309,1	330,6	0,19	83,85	84,53	84,30	0,18	84,60	85,42	85,02
342,0	690,0	2,1	0,8	4,2	254,5	80,7	91,3	332,7	313,2	304,0	309,0	330,3	0,19	83,85	84,51	84,28	0,18	84,55	85,40	84,98
343,0	691,0	2,1	0,8	4,2	255,0	80,6	91,4	332,7	314,0	303,6	309,1	330,0	0,19	83,83	84,47	84,24	0,18	84,54	85,37	84,97

344,0	692,0	2,1	0,9	4,2	254,4	80,7	91,1	332,7	315,0	303,2	309,1	329,7	0,19	83,78	84,47	84,22	0,18	84,52	85,36	84,94
345,0	693,0	2,1	0,8	4,2	254,4	80,8	91,4	332,7	315,3	302,9	309,2	329,4	0,19	83,77	84,42	84,22	0,18	84,50	85,32	84,91
346,0	694,0	2,0	0,8	4,1	254,8	80,5	91,4	332,6	316,3	302,4	309,2	329,2	0,19	83,74	84,39	84,17	0,18	84,47	85,32	84,89
347,0	695,0	2,0	0,8	4,1	254,9	80,5	91,4	332,3	316,8	302,2	309,3	329,0	0,19	83,73	84,36	84,15	0,18	84,46	85,31	84,89
348,0	696,0	2,0	0,8	4,0	254,4	80,6	91,4	332,3	317,3	301,9	309,5	328,7	0,19	83,70	84,33	84,13	0,18	84,43	85,28	84,85
349,0	697,0	2,0	0,8	4,0	254,6	80,5	91,3	332,2	318,2	301,6	309,7	328,5	0,19	83,68	84,32	84,09	0,18	84,39	85,27	84,85
350,0	698,0	2,0	0,8	4,1	254,0	80,6	91,3	332,0	319,1	301,3	309,8	328,3	0,19	83,67	84,31	84,08	0,18	84,38	85,25	84,85
351,0	699,0	2,0	0,8	4,0	254,0	80,5	91,2	331,7	317,6	300,9	309,8	328,0	0,19	83,66	84,27	84,07	0,18	84,35	85,22	84,80
352,0	700,0	1,9	0,8	4,0	253,9	80,5	91,1	331,5	317,2	300,5	310,0	327,7	0,19	83,64	84,26	84,05	0,18	84,35	85,20	84,78
353,0	701,0	1,9	0,8	4,0	252,7	80,5	91,2	331,6	316,6	300,2	309,9	327,5	0,19	83,62	84,21	84,02	0,18	84,33	85,19	84,76
354,0	702,0	1,9	0,8	3,9	252,6	80,6	91,1	330,9	316,5	299,9	310,0	327,2	0,19	83,62	84,21	83,97	0,18	84,30	85,18	84,74
355,0	703,0	1,9	0,8	3,9	252,1	80,4	91,0	330,4	316,7	299,4	310,0	327,0	0,19	83,61	84,18	83,98	0,18	84,28	85,15	84,70
356,0	704,0	1,8	0,8	3,9	251,7	80,5	91,0	330,1	317,2	299,2	310,1	326,7	0,19	83,65	84,17	83,94	0,18	84,26	85,12	84,69
357,0	705,0	1,9	0,8	3,9	250,5	80,5	90,9	329,9	317,4	298,8	310,2	326,4	0,19	83,63	84,15	83,92	0,18	84,21	85,10	84,67
358,0	706,0	1,8	0,8	3,9	250,7	80,4	91,0	329,3	317,4	298,3	310,1	326,1	0,19	83,60	84,13	83,92	0,18	84,20	85,06	84,64
359,0	707,0	1,8	0,8	3,9	250,8	80,4	90,8	329,2	318,0	298,0	310,0	325,8	0,19	83,57	84,09	83,89	0,18	84,16	85,02	84,63
360,0	708,0	1,8	0,8	3,9	250,4	80,5	90,9	328,7	318,5	297,6	309,5	325,5	0,19	83,55	84,05	83,85	0,18	84,16	85,01	84,59
361,0	709,0	1,8	0,8	3,9	249,5	80,5	90,8	328,3	318,7	297,3	309,3	325,2	0,19	83,52	84,06	83,84	0,18	84,15	84,98	84,56
362,0	710,0	1,8	0,8	3,9	249,9	80,4	90,7	327,8	319,8	297,0	309,0	324,8	0,19	83,50	84,05	83,83	0,18	84,13	84,97	84,55
363,0	711,0	1,7	0,8	3,9	249,8	80,4	90,8	327,7	320,8	296,5	308,3	324,5	0,19	83,50	84,04	83,82	0,18	84,11	84,94	84,50
364,0	712,0	1,7	0,8	3,9	249,8	80,4	90,8	327,1	322,1	296,2	307,8	324,2	0,19	83,50	84,02	83,80	0,18	84,08	84,93	84,51
365,0	713,0	1,7	0,8	3,9	249,0	80,3	90,8	327,0	322,9	295,9	307,4	323,8	0,19	83,46	83,99	83,77	0,18	84,07	84,89	84,46
366,0	714,0	1,7	0,8	3,9	248,4	80,3	90,6	326,6	324,0	295,6	306,8	323,6	0,19	83,43	83,97	83,75	0,18	84,04	84,89	84,45
367,0	715,0	1,7	0,8	3,9	248,9	80,3	90,5	326,1	324,5	295,1	306,4	323,3	0,19	83,44	83,95	83,73	0,18	84,03	84,87	84,40
368,0	716,0	1,7	0,8	3,9	249,0	80,4	90,5	325,7	325,6	294,9	305,7	323,0	0,19	83,44	83,96	83,72	0,18	84,02	84,87	84,40
369,0	717,0	1,6	0,8	3,9	248,6	80,2	90,4	325,5	326,5	294,5	305,0	322,7	0,19	83,42	83,92	83,69	0,18	84,00	84,83	84,36
370,0	718,0	1,6	0,8	3,9	248,0	80,2	90,6	325,0	327,7	294,2	304,4	322,4	0,19	83,40	83,92	83,67	0,18	83,99	84,81	84,37
371,0	719,0	1,6	0,8	3,9	248,0	80,4	90,5	324,8	328,4	293,8	303,9	322,1	0,19	83,38	83,90	83,66	0,18	83,97	84,79	84,33
372,0	720,0	1,6	0,8	3,9	247,9	80,4	90,5	324,2	329,4	293,6	303,2	321,9	0,19	83,35	83,87	83,63	0,18	83,94	84,77	84,30
373,0	721,0	1,6	0,8	4,0	247,7	80,3	90,4	324,1	330,1	293,2	302,7	321,6	0,19	83,36	83,83	83,61	0,18	83,90	84,72	84,30
374,0	722,0	1,6	0,8	4,0	247,9	80,2	90,7	323,7	331,1	292,9	302,2	321,3	0,19	83,34	83,82	83,60	0,18	83,91	84,73	84,29
375,0	723,0	1,5	0,8	4,0	247,2	80,2	90,5	323,4	332,0	292,6	301,6	321,0	0,19	83,33	83,79	83,57	0,18	83,88	84,70	84,26
376,0	724,0	1,5	0,8	3,8	247,4	80,2	90,5	323,0	332,7	292,3	301,0	320,7	0,19	83,33	83,78	83,55	0,18	83,85	84,67	84,24
377,0	725,0	1,5	0,8	3,8	246,2	80,1	90,4	322,4	333,8	292,0	300,7	320,5	0,19	83,21	83,74	83,54	0,18	83,82	84,65	84,21
378,0	726,0	1,5	0,8	3,8	246,3	80,3	90,3	322,1	334,6	291,7	299,9	320,3	0,19	83,20	83,72	83,53	0,18	83,80	84,64	84,19
379,0	727,0	1,5	0,8	3,8	245,6	80,1	90,3	321,6	335,3	291,3	299,4	320,1	0,19	83,21	83,69	83,49	0,18	83,77	84,62	84,17
380,0	728,0	1,5	0,8	3,8	246,0	80,2	90,3	321,3	335,9	290,9	298,9	319,9	0,19	83,20	83,67	83,49	0,18	83,77	84,60	84,16
381,0	729,0	1,5	0,8	3,9	245,1	80,1	90,1	320,8	336,3	290,7	298,3	319,6	0,19	83,21	83,66	83,46	0,18	83,73	84,58	84,13
382,0	730,0	1,4	0,8	3,8	244,7	80,0	90,1	320,3	337,1	290,3	298,0	319,4	0,19	83,22	83,65	83,44	0,18	83,74	84,56	84,11
383,0	731,0	1,4	0,8	3,8	244,2	80,1	89,9	320,1	337,0	289,9	297,6	319,1	0,19	83,19	83,62	83,41	0,18	83,70	84,54	84,08
384,0	732,0	1,4	0,8	3,8	244,2	80,0	89,9	320,1	336,6	289,2	296,5	318,9	0,19	83,10	83,59	83,38	0,18	83,65	84,51	84,06
385,0	733,0	1,4	0,7	3,8	243,6	80,3	90,3	319,6	336,3	289,1	295,8	318,8	0,19	83,09	83,56	83,37	0,18	83,64	84,50	84,07
386,0	734,0	1,3	0,7	3,8	244,1	80,1	90,2	319,3	336,3	288,7	295,4	318,5	0,19	83,03	83,51	83,35	0,18	83,61	84,46	84,05
387,0	735,0	1,4	0,7	3,8	243,3	80,2	90,0	318,6	336,5	288,3	295,1	318,2	0,19	82,97	83,50	83,34	0,18	83,60	84,44	84,04
388,0	736,0	1,3	0,7	3,8	243,4	80,1	90,1	318,7	336,1	287,7	294,8	318,0	0,19	82,89	83,47	83,33	0,18	83,54	84,41	84,04
389,0	737,0	1,3	0,7	3,8	243,4	80,1	90,2	318,2	336,5	287,6	293,9	317,9	0,19	82,82	83,43	83,29	0,18	83,45	84,36	84,02
390,0	738,0	1,3	0,7	3,8	243,3	80,1	89,8	317,7	335,1	287,5	293,6	317,6	0,19	82,77	83,39	83,24	0,18	83,38	84,33	83,98
391,0	739,0	1,3	0,7	3,8	242,7	79,9	89,7	317,4	334,6	287,0	293,0	317,4	0,19	82,74	83,37	83,26	0,18	83,35	84,30	83,96
392,0	740,0	1,2	0,7	3,8	242,9	80,0	90,1	317,1	334,8	286,7	292,7	317,1	0,19	82,74	83,33	83,21	0,18	83,39	84,28	83,96
393,0	741,0	1,3	0,7	3,8	242,4	80,0	89,7	316,8	335,0	286,4	292,2	316,9	0,19	82,77	83,30	83,18	0,18	83,36	84,27	83,91
394,0	742,0	1,2	0,7	3,9	242,2	79,9	89,7	316,3	335,6	286,0	291,9	316,7	0,19	82,79	83,28	83,21	0,18	83,32	84,25	83,88
395,0	743,0	1,2	0,7	3,8	242,9	79,8	89,4	316,0	334,5	285,2	291,6	316,5	0,19	82,77	83,29	83,16	0,18	83,34	84,20	83,86
396,0	744,0	1,2	0,7	3,8	243,0	77,5	88,2	315,7	334,1	284,2	290,8	316,2	0,19	82,64	83,25	83,02	0,18	83,25	84,15	83,68
397,0	745,0	1,2	0,7	3,7	242,6	78,1	88,8	315,5	334,5	283,8	290,4	315,8	0,19	82,44	83,18	82,87	0,18	83,08	84,10	83,52
398,0	746,0	1,2	0,7	3,8	241,9	78,4	88,9	315,3	335,1	283,6	290,1	315,6	0,19	82,28	83,10	82,82	0,18	82,93	84,04	83,41
399,0	747,0	1,1	0,7	3,7	241,7	78,7	89,3	314,9	335,8	283,0	289,8	315,3	0,19	82,17	83,03	82,78	0,18	82,86	83,99	83,39
400,0	748,0	1,1	0,7	3,8	241,5	78,7	89,4	314,5	336,8	282,9	289,6	315,0	0,19	82,16	83,03	82,72	0,18	82,87	83,94	83,39
401,0	749,0	1,1	0,7	3,8	240,5	79,1	89,2	314,1	337,5	282,5	289,3	314,8	0,19	82,21	83,02	82,70	0,18	82,86	83,92	83,36
402,0	750,0	1,1	0,7	3,7	240,6	79,2	89,3	313,7	338,8	282,1	288,7	314,6	0,19	82,20	82,95	82,70	0,18	82,86	83,91	83,36
403,0	751,0	1,0	0,7	3,8	240,5	79,3	89,0	313,4	339,0	281,8	288,5	314,4	0,19	82,15	82,92	82,68	0,18	82,83	83,89	83,33
404,0	752,0	1,0	0,7	3,8	240,7	79,3	88,9	312,8	339,4	281,4	288,2	314,1	0,19	82,13	82,89	82,65	0,18	82,81	83,89	83,32
405,0	753,0	1,0	0,7	3,8	240,0	79,3	89,1	312,7	339,1	281,1	288,0	313,9	0,19	82,17	82,87	82,64	0,18	82,81	83,87	83,30
406,0	754,0	1,0	0,7	3,8	239,9	79,3	89,1	312,2	339,5	280,7	287,7	313,7	0,19	82,19	82,85	82,61	0,18	82,82	83,87	83,27
407,0	755,0	1,0	0,7	3,8	239,9	79,3	89,1	312,3	339,5	280,5	287,4	313,5	0,19	82,26	82,82	82,60	0,18	82,79	83,86	83,24
408,0	756,0	1,0	0,7	3,8	239,0	79,4	89,0	312,0	339,0	280,1	287,1	313,2	0,19	82,31	82,81	82,61	0,18	82,79	83,85	83,25
409,0	757,0	1,0	0,7	3,8	239,5	79,6	89,1	311,8	339,9	279,8	286,8	312,9	0,19	82,34	82,80	82,57	0,18	82,79	83,84	83,25
410,0	758,0	1,0	0,7	3,8	239,1	79,6	89,1	311,4	341,7	279,5	286,7	312,6	0,19	82,32	82,81	82,56	0,18	82,80	83,82	83,23
411,0	759,0	0,9	0,7	3,7	239,1	79,7	89,1	311,1	342,4	279,0	286,5	312,5	0,19	82,29	82,80	82,54	0,18	82,81	83,83	83,25
412,0	760,0	0,9	0,7	3,7	239,6	79,6	89,1	310,9	342,6	278,8	286,4	312,2	0,19	82,31	82,79	82,53	0,18	82,82	83,84	83,20
413,0	761,0	0,9	0,7	3,7	239,8	79,2	88,9	310,8	342,3	277,8	286,2	311,9	0,19	82,29	82,78	82,48	0,18	82,81	83,81	83,18
414,0	762,0	0,9	0,7	3,7	239,9	79,5	89,3	310,5	342,8	277,6	285,4	311,6	0,19	82,27	82,76	82,47	0,18	82,77	83,77	83,17
415,0	763,0	0,9	0,7	3,7	240,4	78,6	88,5	310,5	341,3	276,7	285,7	311,3	0,19	82,17	82,72	82,41	0,18	82,73	83,75	83,14
416,0	764,0	0,9	0,7	3,7	240,3	77,6	88,8	309,7	339,9	276,1	285,6	310,9	0,19	82,08	82,71	82,37	0,18	82,68	83,73	83,08
417,0	765,0	0,8	0,7	3,7	240,0	77,7	88,0	309,9	339,7	275,8	285,5	310,6	0,19	81,93	82,64	82,23	0,18	82,57	83,66	82,89
418,0	766,0	0,8	0,7	3,7	240,0	77,9	88,5	310,0	338,0	275,2	285,4	310,1	0,19	81,80	82,58	82,15	0,18	82,44	83,57	82,82
419,0	767,0	0,8	0,7	3,7	239,9	77,9	88,6	309,6	338,0	275,1	285,5	309,7	0,19	81,70	82,52	82,11	0,18	82,38	83,53	82,78
420,0	768,0	0,8	0,7	3,7	239,7	78,1	88,8	309,4	338,1	274,8	285,8	309,3	0,19	81,64	82,47	82,08	0,18	82,34	83,48	82,78
421,0	769,0	0,8	0,7	3,7	239,9	78,3	88,7	309,0	338,0	274,7	286,1	309,0	0,19	81,66	82,45	82,04	0,18	82,38	83,46	82,75
422,0	770,0	0,8	0,7	3,7	239,4	78,5	88,8	308,9	337,8	274,7	286,3	308,6	0,19	81,72	82,44	82,03	0,18	82,38	83,46	82,76
423,0	771,0	0,8	0,7	3,7	239,0	78,8	88,8	308,6	336,9	274,4	286,4	308,3	0,19	81,76	82,42	82,02	0,18	82,37	83,46	82,75
424,0	772,0	0,8	0,7	3,7	238,7	78,9	88,8	308,3	336,1	274,2	286,2	308,0	0,19	81,77	82,42	82,02	0,18	82,38	83,44	82,73
425,0	773,0	0,7	0,7	3,7	239,1	78,9	88,7	308,1	335,9	274,0	286,3	307,7	0,19	81,77	82,42	82,01	0,18	82,40	83,44	82,74
426,0	774,0	0,7	0,7	3,7	238,1	79,0	88,6	308,0	336,0	273,6	286,5	307,4	0,19	81,75	82,40	82,01	0,18	82,39	83,43	82,73
427,0	775,0	0,7	0,7	3,5	237,8	79,2	88,6	307,9	336,5	273,6	286,3	307,0	0,19	81,76	82,38	82,01	0,18	82,40	83,43	82,71
428,0	776,0	0,7	0,7	3,5	237,8	79,2	88,8	307,5	336,2	273,4	286,3	306,7	0,19	81,76	82,40	81,99	0,18	82,42	83,42	82,73
429,0	777,0	0,7	0,7	3,5	237,7	79,1	88,6	307,0	335,7	273,2	286,4	306,4	0,19	81,81	82,40	82,00	0,18	82,43	83,41	82,73
430,0	778,0	0,7	0,7	3,4	237,1	79,1	88,7	306,9	335,4	272,9	286,6	306,1	0,19	81,88	82,39	81,98	0,18	82,44	83,40	82,71

ED_005996_00000517-00058

431,0	779,0	0,6	0,7	3,4	236,6	79,2	88,6	306,4	334,7	272,6	286,6	305,8	0,19	81,93	82,39	81,98	0,18	82,45	83,40	82,71
432,0	780,0	0,6	0,7	3,4	236,5	79,2	88,6	305,9	333,7	272,3	286,4	305,4	0,19	81,96	82,40	81,97	0,18	82,42	83,37	82,69
433,0	781,0	0,6	0,7	3,4	236,3	78,7	88,2	305,6	331,7	271,0	286,8	305,1	0,19	82,01	82,38	81,95	0,18	82,44	83,36	82,70
434,0	782,0	0,6	0,7	3,4	236,7	77,7	87,4	304,8	330,2	271,1	286,5	304,7	0,19	81,84	82,33	81,84	0,18	82,35	83,31	82,51
435,0	783,0	0,6	0,7	3,4	236,1	77,6	87,9	304,6	328,2	270,6	286,3	304,3	0,19	81,62	82,26	81,74	0,18	82,21	83,26	82,41
436,0	784,0	0,6	0,7	3,4	235,6	77,9	87,8	304,4	327,0	270,3	286,8	303,9	0,19	81,46	82,20	81,69	0,18	82,11	83,21	82,34
437,0	785,0	0,6	0,7	3,4	235,0	78,0	87,7	304,3	326,9	269,9	287,0	303,6	0,19	81,37	82,16	81,65	0,18	82,05	83,16	82,31
438,0	786,0	0,5	0,7	3,4	234,3	77,9	87,9	303,7	325,2	269,6	286,8	303,2	0,19	81,28	82,12	81,65	0,18	81,98	83,13	82,30
439,0	787,0	0,5	0,7	3,4	234,8	78,2	87,8	303,3	325,5	269,3	287,3	302,9	0,19	81,23	82,07	81,61	0,18	81,91	83,08	82,29
440,0	788,0	0,5	0,7	3,4	235,2	78,3	88,1	302,9	325,0	269,1	287,7	302,5	0,19	81,19	82,06	81,61	0,18	81,83	83,07	82,32
441,0	789,0	0,5	0,7	3,4	234,6	78,2	87,8	302,2	323,1	268,5	287,9	302,1	0,19	81,19	82,02	81,59	0,18	81,79	83,03	82,29
442,0	790,0	0,5	0,7	3,4	234,3	78,6	87,4	302,0	322,0	268,3	287,9	301,9	0,19	81,17	82,00	81,59	0,18	81,80	83,00	82,28
443,0	791,0	0,5	0,7	3,4	233,7	78,7	87,8	301,9	321,2	268,1	288,0	301,5	0,19	81,20	81,97	81,60	0,18	81,80	82,99	82,28
444,0	792,0	0,4	0,7	3,4	233,3	78,6	87,5	301,3	319,9	267,7	288,1	301,1	0,19	81,26	81,94	81,56	0,18	81,83	82,97	82,29
445,0	793,0	0,4	0,7	3,4	233,3	78,6	87,9	301,0	318,8	267,4	288,2	300,8	0,19	81,31	81,96	81,54	0,18	81,86	82,97	82,27
446,0	794,0	0,4	0,7	3,3	232,7	78,7	88,0	300,6	318,0	267,1	288,2	300,6	0,19	81,35	81,95	81,52	0,18	81,90	82,95	82,26
447,0	795,0	0,4	0,7	3,4	232,3	78,6	88,1	300,3	316,6	266,8	288,3	300,2	0,19	81,36	81,95	81,53	0,18	81,94	82,95	82,28
448,0	796,0	0,4	0,7	3,4	232,1	78,7	87,7	299,9	317,1	266,5	288,5	299,8	0,19	81,30	81,93	81,53	0,18	81,89	82,92	82,25
449,0	797,0	0,4	0,7	3,4	232,0	78,8	87,5	299,2	317,6	266,2	288,6	299,5	0,19	81,27	81,91	81,51	0,18	81,88	82,92	82,25
450,0	798,0	0,3	0,7	3,3	231,5	78,9	87,7	299,0	317,6	266,0	288,8	299,2	0,19	81,24	81,89	81,51	0,18	81,84	82,89	82,26
451,0	799,0	0,3	0,7	3,3	231,6	78,9	87,7	298,8	316,9	265,6	288,9	298,9	0,19	81,27	81,86	81,48	0,18	81,86	82,88	82,24
452,0	800,0	0,3	0,7	3,3	231,6	78,8	87,7	298,3	316,6	265,3	289,0	298,5	0,19	81,27	81,85	81,47	0,18	81,87	82,86	82,22
453,0	801,0	0,3	0,7	3,3	231,2	78,8	87,6	298,0	315,8	265,0	289,3	298,2	0,19	81,31	81,85	81,48	0,18	81,89	82,85	82,21
454,0	802,0	0,3	0,7	3,3	230,8	78,9	87,7	297,6	315,7	264,6	289,5	297,9	0,19	81,32	81,85	81,48	0,18	81,89	82,86	82,22
455,0	803,0	0,3	0,7	3,3	230,9	78,8	87,3	297,2	314,9	264,1	289,4	297,6	0,19	81,31	81,83	81,49	0,18	81,91	82,85	82,20
456,0	804,0	0,3	0,7	3,3	230,3	78,9	87,4	297,0	314,6	263,8	289,6	297,2	0,19	81,37	81,83	81,47	0,18	81,93	82,84	82,19
457,0	805,0	0,3	0,7	3,3	230,5	78,9	87,5	296,6	313,5	263,4	289,7	296,8	0,19	81,42	81,84	81,47	0,18	81,93	82,84	82,19
458,0	806,0	0,2	0,6	3,2	229,5	78,9	87,5	296,2	313,2	263,0	289,9	296,5	0,19	81,47	81,83	81,45	0,18	81,96	82,84	82,19
459,0	807,0	0,2	0,7	3,2	229,5	78,9	87,4	295,9	313,1	262,6	290,0	296,1	0,19	81,48	81,86	81,42	0,18	81,96	82,81	82,16
460,0	808,0	0,2	0,6	3,2	229,5	78,9	87,3	295,5	312,5	262,2	290,1	295,7	0,19	81,51	81,86	81,41	0,18	81,99	82,79	82,16
461,0	809,0	0,2	0,7	3,3	229,1	78,9	87,4	294,9	312,4	261,8	290,3	295,3	0,19	81,49	81,85	81,42	0,18	81,97	82,77	82,18
462,0	810,0	0,2	0,7	3,3	229,2	78,8	87,2	294,5	312,1	261,4	290,6	295,0	0,19	81,49	81,84	81,41	0,18	81,97	82,75	82,15
463,0	811,0	0,2	0,6	3,2	228,7	79,0	87,4	294,4	311,6	261,0	290,6	294,6	0,19	81,51	81,85	81,41	0,18	81,98	82,75	82,17
464,0	812,0	0,2	0,6	3,2	228,7	78,9	87,4	293,9	310,8	260,5	290,8	294,2	0,19	81,43	81,81	81,41	0,18	81,94	82,73	82,17
465,0	813,0	0,2	0,6	3,3	228,4	78,9	87,5	293,6	310,5	260,2	291,0	293,8	0,19	81,46	81,84	81,41	0,18	81,96	82,72	82,16
466,0	814,0	0,1	0,6	3,2	228,2	78,9	87,4	293,3	310,3	259,7	291,1	293,4	0,19	81,47	81,82	81,40	0,18	81,99	82,74	82,15
467,0	815,0	0,1	0,6	3,3	228,2	79,1	87,2	293,0	309,3	259,3	291,3	292,9	0,19	81,47	81,81	81,39	0,18	81,99	82,71	82,14
468,0	816,0	0,1	0,7	3,2	227,7	79,0	87,3	292,6	308,5	258,9	291,3	292,5	0,19	81,46	81,83	81,39	0,18	81,99	82,72	82,14
469,0	817,0	0,1	0,6	3,2	227,6	78,8	87,4	292,4	307,3	258,5	291,8	292,1	0,19	81,42	81,82	81,39	0,18	81,98	82,71	82,13
470,0	818,0	0,1	0,6	3,2	227,7	79,0	87,3	291,8	306,8	258,1	291,9	291,7	0,19	81,40	81,81	81,36	0,18	81,96	82,68	82,12
471,0	819,0	0,1	0,6	3,3	227,7	79,0	87,3	291,6	306,0	257,7	292,2	291,3	0,19	81,44	81,82	81,38	0,18	81,94	82,70	82,14
472,0	820,0	0,1	0,6	3,2	226,7	79,0	87,5	291,4	304,9	257,3	292,4	290,9	0,19	81,44	81,79	81,39	0,18	81,94	82,68	82,13
473,0	821,0	0,0	0,6	3,3	226,6	79,0	87,3	291,1	304,1	256,8	292,6	290,5	0,19	81,48	81,80	81,37	0,18	81,95	82,67	82,13

ED_005996_00000517-00059

Manufacturer: US STOVE
Model: US 2500E

Run: 2
Project #: PI 20195
Test Duration: 473 min

	HHV	LHV
Eff	71,25%	76,67%
Comb Eff	98,99%	98,99%
HT Eff	71,98%	77,45%
Output	63 319	kJ/h
Burn Rate	4,40	kg/h
Grams CO	156	g
Input	88 863	kJ/h
MC wet	17,32	

Note: In the "Input data", "Calc. % O_2", "Fuel Properties", and "Mass Balance" columns, [e], [d], [g], [a]. [b], [c], [h], [u], [w], [j], and [k] refer to their respective variables in Clauses 13.7.3

	Ultimate CO_2
$CO_{2\text{-ult}}$	19,86
	F_0
	1,051

Overall Heating Efficiency:	71,25%
Combustion Efficiency:	98,99%
Heat Transfer Efficiency:	71,98%

Air Fuel Ratio (A/F)	
Dry Molecular Weight (M_d)	30,18
Dry Moles Exhaust Gas (N_r):	329,15
Air Fuel Ratio (A/F)	9,42

Heat Output:	60 065	Btu/h	63 319	kJ/h
Heat Input:	84 296	Btu/h	88 863	kJ/h
Burn Duration:	2,13	h		
Burn Rate:	9,69	lb/h	4,398	kg/h
Stack Temp:	597,0	Deg. F	313,9	Deg. C

ED_005996_00000517-00060

Manufacturer: US STOVE
Model: US 2500E

Run: 2
Project #: PI 20195
Test Duration: 473 min

	HHV	LHV
Eff	72,84%	78,38%
Comb Eff	96,95%	96,95%
HT Eff	75,13%	80,84%
Output	23 066	kJ/h
Burn Rate	1,57	kg/h
Grams CO	579	g
Input	31 667	kJ/h
MC wet	18,11	

Note: In the "Input data", "Calc. % O_2", "Fuel Properties", and "Mass Balance" columns, [e], [d], [g], [a]. [b], [c], [h], [u], [w], [j], and [k] refer to their respective variables in Clauses 13.7.3

	Ultimate CO_2
$CO_{2\text{-ult}}$	19,86
	F_0
	1,049

Overall Heating Efficiency:	72,84%
Combustion Efficiency:	96,95%
Heat Transfer Efficiency:	75,13%

Air Fuel Ratio (A/F)	
Dry Molecular Weight (M_d)	29,66
Dry Moles Exhaust Gas (N_r):	477,77
Air Fuel Ratio (A/F)	13,66

Heat Output:	21 881	Btu/h	23 066	kJ/h
Heat Input:	30 040	Btu/h	31 667	kJ/h
Burn Duration:	7,88	h		
Burn Rate:	3,45	lb/h	1,567	kg/h
Stack Temp:	354,0	Deg. F	178,9	Deg. C

POLYTESTS
TESTING THROUGH YOUR REALITY

Date: 2019-05-15 Manufacturer: US Stove Model: US 2500 E
Project #: PI 20195 Run: 2 Tech: MM Reviewer: DP

- Kindling 10,8 LBS start Fire (1 min torche)
- close Door immediatly
- At 32 LBS insert load
- close Door immediatly
- open Fan High
- At 57 LBS close pompe
- At 57 LBS stop Fan
- Brough unburned wood to the Front
- At 42 LBS insert load
- At 4:30 close air inlet 1/2
At 15 min close air inlet (Drill bit 1/2)
At 30 minutes open Fan low

TEST LOAD CONFIGURATION

POLYTESTS
TESTING THROUGH YOUR REALITY

PRE / POST CHECKS

Date: 2019-05-15 Manufacturer: US Stove Model: US 2500E

Project #: pt 20195 Run: 2 Tech: MP Reviewer: NP

Moisture Meter Calibration Check:

Equipment #	Time	12%	22%
Em-191	7:00	ok	ok
Pre-Test		Post-Test	

Facility Conditions:

Air Velocity from less than 2 feet	0 (max50 Fpm)	0 (max50 Fpm)
Smoke Capture Check (Tunnel velocity)	~~ok~~ MP 13 ok	NA
Picture (4 sides)	ok	ok

Wood Heater Conditions:

Date Wood Heater Stack Cleaned	2019-05-13
Date Dilution Tunnel Cleaned	2019-05-13
Induced Draft Check (max 0.005 H2O)	ok
Traverse before ignition	ok

Temperature System:

Ambient (65°-90°F)	ok	°F

Proportional Checks:

Thermocouple check	ok
Pitot Clean	ok
Pitot verification	ok

Sampling Train ID Numbers:

	High fire test			Medium low fire test		
	1st hour	Train 1	Train 2	1st hour	Train 1	Train 2
Probe	7	12	21	13	15	36
Filter Front	470	472	475	473	483	701
Filter Back	471	474	480	482	700	702
Filter Thermocouple	11	11	12	11	11	12
Filter (80°F ≥ <90°F)	ok	ok	ok	ok	ok	ok

ED_005996_00000517-00063

POLYTESTS
TESTING THROUGH YOUR REALITY

SAMPLING EQUIPMENT CHECK OUT

Date: 2019-05-15 Manufacturer: US Stove Model: US 2500 E

Project #: PI 20195 Run: 2 Tech: MM Reviewer: [illegible]

Leakage Checks Tunnel Samplers

High fire test	System 1st hour		System 1		System 2	
Unplugged Flow Rate = .25cfm	Pre-Test ASTM (-15) CSA B415 (-5)	Post-Test (max test)	Pre-Test ASTM (-15) CSA B415 (-5)	Post-Test (Max test)	Pre-Test ASTM (-15) CSA B415 (-5)	Post-Test (Max test)
Vacuum (inches Hg.)	-15	-15	-15	-15	-15	-15
Final 1minute DGM (Liter)	923844.30	924748.94	923844.66	924749.02	873041.16	873936.72
Initial 1minute DGM (Liter)	923844.25	924748.88	923844.65	924749.02	873041.15	873936.72
Change © (Liter)	0.05	0.06	0.01	Ø	0.01	Ø
Allowable leakage .04 x Sample rate or 0.28Lpm CSA B415 (0.56)						
Check OK	ok	ok	ok	ok	ok	ok

Low medium fire test	System 1st hour		System 1		System 2	
Unplugged Flow Rate = .25cfm	Pre-Test ASTM (-15) CSA B415 (-5)	Post-Test (max test)	Pre-Test ASTM (-15) CSA B415 (-5)	Post-Test (Max test)	Pre-Test ASTM (-15) CSA B415 (-5)	Post-Test (Max test)
Vacuum (inches Hg.)	-15	-15	-15	-15	-15	-15
Final 1minute DGM (Liter)	924749.39	927526.66	924749.51	927526.76	873937.78	876664.31
Initial 1minute DGM (Liter)	924749.38	927526.65	924749.49	927526.75	873937.76	876664.30
Change © (Liter)	0.01	0.01	0.02	0.01	0.02	0.01
Allowable leakage .04 x Sample rate or 0.28Lpm CSA B415 (0.56)						
Check OK	ok	ok	ok	ok	ok	ok

ED_005996_00000517-00064

POLYTESTS
TESTING THROUGH YOUR REALITY

SAMPLING EQUIPMENT CHECK OUT

Date: 2019-05-15 Manufacturer: US 5300 Model: US 2500 U

Project #: PT 20195 Run: 2 Tech: MM Reviewer: DP

Leakage Checks Flue Gas Sampler

Plugged Probe	Pre-Test	Post Test
Vacuum (inches Hg.)	-5	-5
Rotameter Reading (mml/min.)	0	0
Flow Rate (lpm)	1.5	1.5
Allowable (.02 x Sample Rate)	30	30
Check OK	ok	ok

Leakage Checks Pitot

Plugged Probe	Pre Test 3 H2o static	Pre Test 0.4-0.5 H2o velocity	Post Test 3 H2o Static	Post Test 0.4-0.5 H2o velocity
Vacuum (inches Hg.)	3	.4	3	.5
Check OK (no change after 15 sec.)	ok	ok	ok	ok

ED_005996_00000517-00065

POLYTESTS
TESTING THROUGH YOUR REALITY

PRE-TEST SCALE AUDIT

Date: 2019-05-15 Manufacturer: US Stove Model: US 2500E
Project #: PI 60195 Run: 2 Tech: MM Reviewer: DP

Scale Type	Audit		Measured Weight
	Equipment #	Weight	
Platform	EM-090	44 lbs, Class F	44 lbs
Wood	EM 090	44 lbs, Class F	44 lbs
Analytical	EM-128	100 mg, Class S	100 mg
Analytical	EM 129	200 g, Class S	200 g

LIMITS OF WEIGHT RANGES

ANALYTICAL SCALE: ..... 50%-150% of dry filter weight, ± 0.1 mg
PLATFORM SCALE..... 20%-80% of ideal test load weight, ± 0.1 lbs or 1%
WOOD SCALE ..... 20%-80% of ideal test load weight, ± 0.01 lbs or 1%

ED_005996_00000517-00066

POLYTESTS
TESTING THROUGH YOUR REALITY

CONTINUOUS ANALYZERS

Date: 2018 05-15 Manufacturer: US Stove Model: US 2500 E
Project #: PI 20195 Run: 2 Tech: MM Reviewer: [illegible]

FOR TUNNELS < 12 in

Barometric pressure (P_{bar}) 100 8 (KPa.) Static pressure (P_q) 0 18 (inches w.c.)
Inside diameter: Port A _____ Port B _____
Tunnel cross sectional area: .1963Ft^2
Pitot tube type: Standard

Traverse Point	Position (inches)			Velocity Head Δ_p (inches H_2O)	Tunnel Temperature (°F)
	6 po	7 po	8 po		
A- Centroid	3.00	3.50	4	0 062	79 29
B - Centroid	3.00	3.50	4	0 062	78 90
A-1	0.40	0.50	0.50	0 060	78 58
A-2	1.50	1.75	2	0 065	78 31
A-3	4.50	5.25	6	0 074	78 96
A-4	5.60	6.5	7.5	0 068	78 85
B-1	0.40	0.50	0.50	~~0 066~~ 0 060	78 85
B-2	1.50	1.75	2	~~0 060~~ 0 073	78 77
B-3	4.50	5.25	6	0 057	78 89
B-4	5.60	6.5	7.5	0 051	78 80
				AVERAGE	

$$v_s = K_p C_p (\sqrt{\Delta p})_{avg} \sqrt{\frac{(T_s)_{avg}}{P_s M_s}}$$

Where,
C_p = pitot tube coefficient, dimension less = 0.99 for standard pitot.
Δ_p = manometer reading (inches H_2O)
T_s = average absolute dilution tunnel temperature (°F + 460)
P_s = absolute dilution tunnel gas pressure or $P_{bar} + P_{qs}$
P_q = static pressure in. H_2O { 13.6 }
M_s = 28.56, wet molecular weight of stack gas (alternatively, it may be measured)
K_p = 85.49 pitot tube constant, (conversion factor for English units)

_$\Delta_p$avg. = average of the square roots of the velocity heads (Δ_p) measured at each traverse point.

ED_005996_00000517-00067

POLYTESTS
TESTING THROUGH YOUR REALITY

CONTINUOUS ANALYZERS

Date: 2019-05-15 Manufacturer: US Stove Model: US 2500E
Project #: PI 20195 Run: 2 Tech: MM Reviewer: DP

Pre-Test (Adjust and Record)

	ZERO		SPAN		CAL. (Record Only)	
CO	0	0	2,980	3,000	1,007	1,000
Tolerance CO		+/- 0.02		+/- 0.15		+/- 0.05
CO_2	0	0	17.95	18.00	9.75	10.00
Tolerance CO2		+/- 0.02		+/- 0.5		+/- 0.5
O_2 informative CSA B415 calculated value	na	na	na	na	na	na
	Actual	Should Be	Actual	Should Be	Actual	Should Be

Post Test (Record Only)

	Zero	Span	Cal.	Zero Drift	Limit	Span Drift	Limit	Cal. Drift	Limit	OK?	Not OK*
CO	0	2986	0.999	0	0.02	0.006	0.15	0.008	0.05	✓	
CO_2	0	17.85	9.78	0	0.02	0.10	0.5	0.03	0.5	✓	

ED_005996_00000517-00068

POLYTESTS
TESTING THROUGH YOUR REALITY

TEST DATA LOG

Date: 2019-05-15 Manufacturer: US Stove Model: US 2500E
Project #: PI 20195 Run: 2 Tech: MM Reviewer: DP

RAW DRY GAS METER READINGS

		System 1	System 2	Blank
High fire test	Final (Liter)	924747,92	873935,78	451,74
	Initial (Liter)	923845,18	873042,42	412,45
Low medium fire test	Final (Liter)	927526,08	876663,28	572,21
	Initial (Liter)	924750,20	873938,85	451,74

AMBIENT CONDITIONS

	Before	After
Barometer (kPa):	100,8	100,4
Dry Bulb (F):	74,8	78,20
Humidity (%):	32,4	31,3

ED_005996_00000517-00069

POLYTESTS
TESTING THROUGH YOUR REALITY

FUEL DATA

Date: 2019-05-15 Manufacturer: US 5100 Model: US 25006

Project #: PT 20195 Run: 2 Tech: MM Reviewer: [illegible]

FUEL DESCRIPTION:

Type of wood:

KINDLING AND START-UP LOAD

Piece Size	Weight	Meter Moisture Content (% dry)				
x x 8 in.	3.90 lbs.	10		10		10
x x 15 in.	lbs.					
x x in.	lbs.					
x x 8 in.	7.00 lbs.	20		20		20
x x 15 in.	lbs.					
x x in.	lbs.					
x x in.	lbs.					
x x in.	lbs.					
x x in.	lbs.					

HIGHFIRE TEST LOAD

Piece Size	Weight	Meter Moisture Content (% dry)				
9.25 x 9.25 x 17 in.	5.70 lbs.	20.6		19.9		21.0
9.25 x 9.25 x 17 in.	5.148 lbs.	19.9		21.9		20.6
9.25 x 9.25 x 17 in.	5.005 lbs.	21.3		19.0		19.9
x x in.	lbs.					
5.75 x 5.05 x 17 in.	8.129 lbs.	22.3		24.5		21.6
9.00 x 9.00 x 17 in.	4.162 lbs.	19.6		19.7		19.8
x x in.	lbs.					
x x in.	lbs.					
x x in.	lbs.					

ED_005996_00000517-00070

POLYTESTS
TESTING THROUGH YOUR REALITY

FUEL DATA

Date: 2019-05-15 Manufacturer: US Stove Model: US 2500E

Project #: PI 20195 Run: 2 Tech: MM Reviewer: DP

FUEL DESCRIPTION:

Type of wood:

LOW OR MEDIUM TEST LOAD

Piece Size	Weight	Meter Moisture Content (% dry)				
4.75 x 4.75 x 17 in.	6,822 lbs.	223		246		219
4.75 x 4.25 x 17 in.	7,134 lbs.	216		234		223
4.00 x 4.75 x 17 in.	7,044 lbs.	209		234		221
x x in.	lbs.					
4.75 x 5.25 x 17 in.	8,088 lbs.	216		251		209
4.00 x 3.75 x 17 in.	4,160 lbs.	196		18.9		199
x x in.	lbs.					
x x in.	lbs.					
x x in.	lbs.					
x x in.	lbs.					
x x in.	lbs.					
x x in.	lbs.					
x x in.	lbs.					
x x in.	lbs.					

ED_005996_00000517-00071

POLYTESTS
TESTING THROUGH YOUR REALITY

DILUTION TUNNEL PARTICULATE SAMPLER DATA

Date: 2019.05.14 Manufacturer: US 5006 Model: US 2506

Project #: PT 20195 Run: 2 Tech: MM Reviewer: N

		HIGHFIRE TEST FILTERS								
		SYSTEM 1 – 1st hour				SYSTEM 1				
Pre-test Weight Record		Probe & Housing Number	Front Filter Number	Back Filter Number	gaskets	Probe & Housing Number	Front Filter Number	Back Filter Number	gaskets	Blanck
Date	Time	7	470	471	4	21	475	480	31	481
2019.05.14	17:00	61,4755	0,0819	0,0840	35,3132	108,7399	0,0810	0,0808	33,1304	0,0792
2019.05.15	8:00	61,4756	0,0820	0,0839	35,3133	108,7399	0,0809	0,0807	33,1304	0,0791

		SYSTEM 1 – 1st hour				SYSTEM 1				
Post-test Weight Record		Probe & Housing Number	Front Filter Number	Back Filter Number	gaskets	Probe & Housing Number	Front Filter Number	Back Filter Number	gaskets	Blanck
Date	Time	7	470	471	4	21	475	480	31	481
2019.05.15	17:00	61,4758	0,0838	0,0830	35,3149	108,7401 ~~108,7409~~	0,0816	0,0799	33,1317	0,0792
2019.05.22	8:00	61,4758	0,0838	0,0830	35,3147	108,7401	0,0815	0,0799	33,1313	0,0792
2019.05.23	8:00	61,4758	0,0837	0,0830	35,3146	108,7401	0,0815	0,0799	33,1313	0,0792

ED_005996_00000517-00072

POLYTESTS
TESTING THROUGH YOUR REALITY

DILUTION TUNNEL PARTICULATE SAMPLER DATA

Date: 2019-05-14 Manufacturer: US S Jove Model: US 2500E

Project #: PT 20195 Run: 2 Tech: MA Reviewer: DP

		HIGH FIRE TEST FILTERS			
		SYSTEM 2			
Pre-test Weight Record		Probe & Housing Number	Front Filter Number	Back Filter Number	gaskets
Date	Time	12	472	474	23
2019-05-14	17:00	94.5405	0.0810	0.0805	35.1847
2019-05-15	8:00	94.5406	0.0809	0.0804	35.1847

		SYSTEM 2			
Post-test Weight Record		Probe & Housing Number	Front Filter Number	Back Filter Number	gaskets
Date	Time	12	472	474	23
2019-05-15	14:00	94.5407	0.0814	0.0807	35.1897
2019-05-22	8:00	94.5407	0.0814	0.0797	35.1875
2019-05-23	8:00	94.5407	0.0815	0.0797	35.1875

ED_005996_00000517-00073

POLYTESTS
TESTING THROUGH YOUR REALITY

DILUTION TUNNEL PARTICULATE SAMPLER DATA

Date: 2019-05-14 Manufacturer: US Stove Model: US 2500E

Project #: PI 20195 Run: 2 Tech: MM Reviewer: DP

		LOW OR MEDIUM TEST FILTERS								
		SYSTEM 1 – 1st hour				SYSTEM 1				
Pre-test Weight Record		Probe & Housing Number	Front Filter Number	Back Filter Number	gaskets	Probe & Housing Number	Front Filter Number	Back Filter Number	gaskets	Blanck
Date	Time	13	473	482	3	15	483	700	15	703
2019-05-14	17:00	95 1500	0.0803	0.0804	34 3615	108 7835	0.0802	0.0783	33 7360	0.0774
2019-05-15	11:00	95 1501	0.0804	0.0805	34 3616	108 7836	0.0803	0.0784	33 7361	0.0775

		SYSTEM 1 – 1st hour				SYSTEM 1				
Post-test Weight Record		Probe & Housing Number	Front Filter Number	Back Filter Number	gaskets	Probe & Housing Number	Front Filter Number	Back Filter Number	gaskets	Blanck
Date	Time	13	473	482	3	15	483	700	15	703
2019-05-15	23:00	95 1503	0.0808	0.0806	34 3647	108 7837	0.0808	0.0784	33 7375	0.0778
2019-05-22	8:00	95 1503	0.0805	0.0806	34 3626	108 7837	0.0808	0.0784	33 7363	0.0777
2019-05-23	8:00	95 1502	0.0805	0.0806	34 3626	108 7837	0.0808	0.0783	33 7363	0.0777

ED_005996_00000517-00074

POLYTESTS
TESTING THROUGH YOUR REALITY

DILUTION TUNNEL PARTICULATE SAMPLER DATA

Date: 2019-05-14 Manufacturer: US Stove Model: US 2500 G

Project #: PT 20195 Run: 2 Tech: MM Reviewer:

		LOW OR MEDIUM FIRE TEST FILTERS			
		SYSTEM 2			
Pre-test Weight Record		Probe & Housing Number	Front Filter Number	Back Filter Number	gaskets
Date	Time	36	701	702	43
2019-05-14	17:00	107 7242	00779	00781	35 2213
2019-05-15	11:00	107 7241	00778	00781	35 2214

		SYSTEM 2			
Post-test Weight Record		Probe & Housing Number	Front Filter Number	Back Filter Number	gaskets
Date	Time	36	701	702	43
2019-05-15	23:00	107 7242	00777	00783	35 2245
2019-05-22	8:00	107 7242	00777	00781	35 2230
2019-05-23	8:00	107 7242	00778	00781	35 2230

ED_005996_00000517-00075

APPENDIX 2: Proportionality results

Average	Average	Average	Proportional Rates Medium/low fire					Average
16,71	Inlet +	Inlet +						0,245
	Outlet	Outlet	Average	Average	#1	#2		
Tunnel	Temp.	Temp.	98,07	100,47	System 1	System 2		SQRT
Velocity	Meter 1	Meter 2	**Proportional Rates**		Vol.Std.	Vol.Std.		Delta-P
			PR1	**PR2**			Time	
Ft/Sec	Deg. R	Deg. R	**%**	**%**	(ft3)	(ft3)	min	(in H2O)2
16,644	540,3	541,5			0,185	0,176	0	0,2397416
16,572	540,4	541,5	102,64	104,85	0,185	0,176	1	0,2394606
16,589	540,5	541,6	103,06	105,59	0,184	0,176	2	0,2388846
16,749	540,6	541,6	102,37	105,10	0,184	0,176	3	0,2408097
16,748	540,5	541,5	102,58	104,86	0,184	0,176	4	0,2406816
16,453	540,5	541,5	102,87	105,37	0,184	0,176	5	0,238229
16,400	540,7	541,5	103,09	105,37	0,185	0,176	6	0,2378091
16,241	540,7	541,6	103,89	106,49	0,185	0,176	7	0,2356421
16,257	540,8	541,6	103,58	106,17	0,185	0,176	8	0,2360091
16,581	540,9	541,6	101,36	103,72	0,184	0,176	9	0,240783
16,492	541,1	541,7	102,25	104,56	0,184	0,176	10	0,2393129
16,671	541,5	542,0	101,16	103,60	0,185	0,176	11	0,2418708
16,528	541,8	542,2	102,05	104,41	0,184	0,176	12	0,2397243
16,535	542,2	542,4	101,70	104,47	0,184	0,176	13	0,2397421
16,475	542,5	542,8	102,09	104,89	0,184	0,176	14	0,2388833
16,193	542,8	543,0	104,00	106,83	0,184	0,176	15	0,2346532
16,223	543,1	543,2	103,78	106,36	0,184	0,176	16	0,2352062
16,605	543,3	543,5	101,18	103,82	0,184	0,176	17	0,2408098
16,435	543,5	543,6	102,32	105,11	0,184	0,176	18	0,2382466
16,397	543,7	543,8	102,34	104,96	0,184	0,176	19	0,2378219
16,979	543,8	543,9	98,92	101,61	0,184	0,176	20	0,2462871
16,793	544,0	544,1	99,90	102,38	0,184	0,176	21	0,243729
16,478	544,1	544,2	101,65	104,20	0,184	0,176	22	0,2393157
16,454	544,2	544,4	101,76	104,24	0,184	0,175	23	0,2388856
16,787	544,2	544,5	99,64	102,39	0,183	0,176	24	0,2437754
16,545	544,2	544,5	101,05	103,87	0,183	0,176	25	0,2404397
16,598	544,2	544,6	100,94	103,12	0,184	0,176	26	0,2412363
16,667	544,3	544,6	100,07	102,85	0,184	0,176	27	0,242299
16,630	544,3	544,7	100,39	103,00	0,183	0,176	28	0,2417555
16,514	544,5	544,7	100,87	103,23	0,183	0,175	29	0,2403738
16,437	544,5	544,8	101,36	103,92	0,183	0,175	30	0,2391694
16,623	544,6	544,9	100,34	102,66	0,184	0,175	31	0,2419639
16,441	544,7	544,9	101,25	103,94	0,184	0,175	32	0,2393213
16,523	544,7	545,0	100,86	103,53	0,183	0,176	33	0,2403864
16,629	544,7	545,1	100,23	102,60	0,183	0,175	34	0,2419324
16,617	544,7	545,1	100,19	102,84	0,183	0,175	35	0,2418835
16,749	544,7	545,1	99,36	101,90	0,183	0,175	36	0,2437776
16,614	544,7	545,1	100,19	102,93	0,183	0,176	37	0,241877
16,632	544,6	545,1	100,12	102,61	0,184	0,176	38	0,2421974
16,772	544,5	545,0	99,05	101,70	0,183	0,176	39	0,2444094
16,496	544,5	545,0	100,80	103,59	0,183	0,176	40	0,2403885
16,602	544,6	545,0	100,27	102,68	0,184	0,176	41	0,24192
16,603	544,6	545,1	100,10	102,69	0,184	0,175	42	0,2418789
17,007	544,8	545,1	97,81	100,43	0,183	0,176	43	0,2476564
16,512	544,9	545,2	100,70	103,30	0,183	0,176	44	0,2405197
16,406	545,0	545,4	101,44	104,11	0,183	0,176	45	0,2388927
16,470	545,1	545,5	101,09	103,56	0,183	0,175	46	0,2397475
16,511	545,3	545,7	100,65	103,30	0,183	0,175	47	0,2403895
16,477	545,4	545,8	101,08	103,69	0,183	0,175	48	0,2397472
16,834	545,6	545,9	99,00	101,53	0,183	0,175	49	0,2448283
16,500	545,7	546,0	101,09	103,79	0,183	0,175	50	0,2397483
16,643	545,8	546,1	100,27	102,69	0,183	0,175	51	0,2418611
16,603	545,9	546,3	100,51	103,04	0,183	0,175	52	0,2412416
16,476	546,0	546,4	101,32	103,95	0,183	0,175	53	0,2393193
16,498	546,1	546,5	101,16	103,55	0,183	0,175	54	0,2397487

16,539	546,2	546,6	100,77	103,37	0,183	0,175	55	0,2403907
16,553	546,3	546,7	100,41	103,00	0,183	0,175	56	0,2408172
16,536	546,4	546,8	100,78	103,25	0,183	0,175	57	0,240391
16,641	546,5	546,8	100,06	102,65	0,183	0,175	58	0,2418956
16,811	546,6	546,9	99,11	101,45	0,183	0,175	59	0,2444125
16,809	546,7	547,0	99,06	101,52	0,183	0,175	60	0,2444147
16,672	546,8	547,1	99,90	102,54	0,183	0,175	61	0,2423095
16,654	546,9	547,2	100,29	102,49	0,183	0,175	62	0,24188
16,587	547,0	547,2	100,70	103,24	0,183	0,175	63	0,2408066
16,864	547,0	547,3	99,00	101,37	0,183	0,175	64	0,2448322
16,829	547,1	547,4	99,14	101,77	0,183	0,175	65	0,2444136
16,799	547,2	547,5	99,41	101,83	0,183	0,175	66	0,2438799
16,532	547,2	547,6	100,92	103,42	0,183	0,175	67	0,2401161
16,826	547,3	547,6	99,09	101,58	0,183	0,175	68	0,244414
16,607	547,4	547,7	100,40	103,13	0,183	0,175	69	0,2412447
16,508	547,4	547,8	101,30	103,77	0,183	0,175	70	0,2396137
16,596	547,5	547,8	100,67	103,12	0,183	0,175	71	0,2408194
16,513	547,5	547,9	101,07	103,85	0,183	0,175	72	0,2397522
16,505	547,6	548,0	101,13	103,74	0,183	0,175	73	0,239493
16,833	547,6	548,0	99,23	101,82	0,183	0,175	74	0,244368
16,419	547,7	548,1	101,76	104,27	0,183	0,175	75	0,2382493
16,802	547,8	548,1	99,51	101,98	0,183	0,175	76	0,2437917
16,946	547,8	548,2	98,69	101,27	0,183	0,175	77	0,2458675
16,810	547,8	548,2	99,52	102,04	0,183	0,175	78	0,2437846
16,678	547,9	548,3	100,38	102,71	0,183	0,175	79	0,2418836
16,910	547,9	548,3	98,90	101,53	0,183	0,175	80	0,2452448
16,678	548,0	548,4	100,33	102,75	0,183	0,175	81	0,2418827
16,677	548,0	548,4	100,27	102,69	0,183	0,175	82	0,241884
16,631	548,0	548,5	100,56	103,12	0,183	0,175	83	0,2410873
16,707	548,0	548,5	100,19	102,69	0,183	0,175	84	0,2423071
16,883	548,0	548,5	99,24	101,50	0,183	0,175	85	0,2448347
16,940	548,0	548,6	98,80	101,04	0,183	0,175	86	0,2458808
16,705	548,0	548,6	100,15	102,58	0,183	0,175	87	0,2423609
16,875	548,1	548,6	99,25	101,75	0,183	0,175	88	0,2448357
16,629	548,1	548,6	100,81	103,14	0,183	0,175	89	0,2412477
16,880	548,2	548,6	99,18	101,43	0,183	0,175	90	0,2448346
16,579	548,2	548,7	100,78	103,21	0,183	0,175	91	0,2408223
16,775	548,2	548,7	99,41	101,83	0,183	0,175	92	0,2437413
16,651	548,3	548,7	99,97	102,41	0,183	0,175	93	0,2418842
16,787	548,3	548,8	99,33	101,67	0,183	0,175	94	0,2437863
16,807	548,3	548,8	99,04	101,54	0,183	0,175	95	0,2444163
16,664	548,3	548,8	99,57	102,00	0,183	0,175	96	0,2425537
16,650	548,3	548,8	99,73	102,11	0,183	0,175	97	0,2423079
16,802	548,3	548,8	99,03	101,29	0,183	0,175	98	0,2444175
16,463	548,3	548,8	100,81	103,32	0,183	0,175	99	0,2397536
16,754	548,2	548,8	99,21	101,57	0,183	0,175	100	0,2437856
16,656	548,3	548,8	99,70	102,13	0,183	0,175	101	0,2423087
16,818	548,3	548,8	98,80	101,29	0,183	0,175	102	0,2448327
16,744	548,3	548,8	98,93	101,50	0,183	0,175	103	0,2437848
16,886	548,3	548,8	98,16	100,72	0,183	0,175	104	0,2458839
16,893	548,3	548,9	98,24	100,88	0,183	0,175	105	0,245882
16,653	548,3	548,9	99,73	102,31	0,183	0,175	106	0,2422981
16,655	548,3	548,9	99,62	102,44	0,183	0,175	107	0,2423087
16,812	548,3	548,9	98,51	101,14	0,183	0,175	108	0,2448359
16,575	548,3	548,8	100,19	102,76	0,183	0,175	109	0,2412485
16,741	548,3	548,9	99,08	101,56	0,183	0,175	110	0,2437868
16,744	548,2	548,8	99,01	101,65	0,183	0,175	111	0,2437762
16,783	548,1	548,8	98,78	101,13	0,183	0,175	112	0,2443981
16,562	548,0	548,7	100,17	102,44	0,183	0,175	113	0,2412508
16,775	548,0	548,7	98,84	101,30	0,183	0,175	114	0,2444175
16,459	547,9	548,6	100,75	103,33	0,183	0,175	115	0,2398747
16,801	547,9	548,6	98,66	101,01	0,183	0,175	116	0,2448366

16,500	547,8	548,6	100,57	103,15	0,183	0,175	117	0,2403964
16,741	547,8	548,5	98,95	101,39	0,183	0,175	118	0,2440295
17,047	547,8	548,5	97,37	99,86	0,183	0,175	119	0,2483732
16,964	547,8	548,5	97,66	100,12	0,183	0,175	120	0,2473114
16,813	547,7	548,4	98,40	100,76	0,183	0,175	121	0,2454083
16,771	547,5	548,3	98,57	100,82	0,183	0,175	122	0,2448369
16,695	547,4	548,2	98,99	101,15	0,183	0,175	123	0,2437868
16,732	547,3	548,1	98,75	101,01	0,183	0,175	124	0,2444184
16,590	547,2	548,1	99,62	102,08	0,183	0,175	125	0,2422937
16,705	547,2	548,0	99,12	101,40	0,183	0,175	126	0,2437894
16,782	547,2	548,0	98,57	100,79	0,183	0,175	127	0,2449579
16,751	547,2	548,0	98,57	100,95	0,183	0,175	128	0,2447768
16,747	547,2	548,0	98,62	100,90	0,183	0,175	129	0,2448379
16,786	547,0	547,9	98,15	100,24	0,183	0,175	130	0,2455771
16,803	546,9	547,8	98,14	100,28	0,183	0,175	131	0,2457631
16,670	546,7	547,7	98,98	101,33	0,183	0,175	132	0,2437877
16,809	546,6	547,6	98,07	100,42	0,183	0,175	133	0,2458845
16,815	546,6	547,6	98,06	100,53	0,183	0,175	134	0,2458304
16,472	546,6	547,5	100,33	102,60	0,183	0,175	135	0,2408489
16,568	546,5	547,5	99,60	102,09	0,184	0,175	136	0,24231
16,462	546,4	547,4	100,23	102,64	0,183	0,175	137	0,2407731
16,712	546,4	547,3	98,69	100,95	0,183	0,175	138	0,2444189
16,433	546,4	547,3	100,42	102,76	0,183	0,175	139	0,2403978
16,718	546,4	547,2	98,71	101,35	0,183	0,175	140	0,2444174
16,892	546,4	547,2	97,83	100,27	0,183	0,176	141	0,2469229
16,711	546,5	547,3	98,57	101,11	0,183	0,175	142	0,2444171
16,557	546,5	547,3	99,52	101,99	0,183	0,175	143	0,2423093
16,928	546,6	547,3	97,39	99,72	0,183	0,175	144	0,247685
16,730	546,6	547,3	98,45	100,83	0,183	0,175	145	0,2448001
16,546	546,5	547,3	99,47	102,04	0,183	0,175	146	0,2423102
17,013	546,4	547,3	96,53	98,64	0,184	0,175	147	0,2494042
16,703	546,3	547,2	98,25	100,59	0,183	0,175	148	0,2448821
16,671	546,3	547,2	98,60	100,76	0,184	0,175	149	0,2444173
16,458	546,3	547,1	99,80	102,12	0,184	0,175	150	0,2412493
16,780	546,3	547,2	97,87	100,22	0,183	0,175	151	0,2458798
16,876	546,4	547,2	97,40	99,67	0,183	0,175	152	0,2473397
16,801	546,5	547,2	97,71	100,27	0,183	0,175	153	0,2462983
16,703	546,5	547,2	98,36	100,80	0,183	0,176	154	0,2448356
16,896	546,4	547,2	97,03	99,45	0,183	0,175	155	0,2477532
16,778	546,3	547,1	97,79	100,13	0,183	0,175	156	0,2461449
16,693	546,2	547,1	98,18	100,78	0,183	0,175	157	0,2448364
16,774	546,2	547,0	98,05	100,25	0,184	0,175	158	0,2458796
16,932	546,2	547,0	96,86	99,34	0,184	0,175	159	0,2483679
16,652	546,2	547,0	98,60	100,88	0,183	0,175	160	0,2441372
16,686	546,2	547,0	98,16	100,54	0,183	0,175	161	0,2448253
16,889	546,1	547,0	97,15	99,59	0,183	0,175	162	0,2477533
16,569	546,0	546,9	99,14	101,53	0,184	0,176	163	0,243105
16,803	545,9	546,8	97,62	99,92	0,184	0,175	164	0,2465546
16,438	545,9	546,8	99,83	102,15	0,184	0,175	165	0,2412504
16,612	545,8	546,7	98,86	101,33	0,184	0,176	166	0,2437866
16,790	545,9	546,7	97,67	100,23	0,184	0,176	167	0,2462986
16,680	545,8	546,7	98,36	100,68	0,184	0,176	168	0,2448392
16,758	545,8	546,6	98,00	100,21	0,184	0,175	169	0,2458821
16,764	545,7	546,6	97,91	100,10	0,184	0,175	170	0,2460689
16,513	545,7	546,6	99,47	101,78	0,184	0,175	171	0,2423104
17,204	545,7	546,5	95,57	97,79	0,184	0,175	172	0,2522663
16,669	545,7	546,6	98,65	100,96	0,184	0,175	173	0,2444174
16,697	545,8	546,6	98,57	100,70	0,184	0,175	174	0,2448356
16,769	545,8	546,6	97,82	100,21	0,184	0,175	175	0,2458798
16,694	545,7	546,5	98,39	100,79	0,184	0,175	176	0,2448353
16,718	545,6	546,5	98,45	100,74	0,184	0,176	177	0,245091
17,040	545,6	546,5	96,46	99,07	0,184	0,176	178	0,2498132

16,879	545,6	546,4	97,56	99,85	0,184	0,176	179	0,2473365
16,609	545,6	546,4	99,02	101,32	0,184	0,175	180	0,2433587
16,807	545,6	546,4	97,73	100,10	0,183	0,175	181	0,2462978
16,768	545,6	546,4	98,10	100,41	0,184	0,175	182	0,2458811
16,868	545,5	546,3	97,51	99,92	0,184	0,176	183	0,2473293
16,456	545,4	546,2	99,93	102,42	0,184	0,176	184	0,2412475
17,039	545,4	546,2	96,43	98,80	0,184	0,176	185	0,2498127
17,111	545,4	546,1	95,97	98,40	0,184	0,175	186	0,2508374
16,701	545,3	546,1	98,42	100,74	0,184	0,175	187	0,2448342
16,625	545,1	546,0	98,81	101,39	0,184	0,176	188	0,243785
16,493	545,0	545,9	99,64	102,22	0,184	0,176	189	0,2418852
16,668	544,9	545,9	98,70	101,21	0,184	0,176	190	0,2444152
16,506	544,8	545,8	99,52	101,68	0,184	0,176	191	0,2423103
16,812	544,8	545,7	97,71	99,95	0,184	0,175	192	0,2466449
16,952	544,9	545,7	96,96	99,30	0,184	0,176	193	0,2486991
16,931	544,9	545,7	97,09	99,42	0,184	0,176	194	0,2483717
16,760	544,8	545,7	98,05	100,40	0,184	0,176	195	0,2458808
16,669	544,8	545,6	98,62	101,09	0,184	0,176	196	0,2445931
16,926	544,7	545,6	97,07	99,35	0,184	0,176	197	0,2483715
16,399	544,6	545,5	100,16	102,43	0,184	0,176	198	0,2408209
16,920	544,5	545,5	96,86	99,19	0,184	0,176	199	0,2486052
16,669	544,5	545,5	98,43	101,08	0,184	0,176	200	0,244834
16,763	544,5	545,4	97,69	99,97	0,184	0,176	201	0,2462967
16,865	544,5	545,4	97,34	99,47	0,184	0,176	202	0,2477518
16,660	544,4	545,4	98,51	100,89	0,184	0,176	203	0,2448377
16,657	544,4	545,3	98,37	100,71	0,184	0,176	204	0,2448342
16,647	544,3	545,3	98,27	101,02	0,184	0,176	205	0,2448341
16,723	544,2	545,2	98,01	100,34	0,184	0,176	206	0,2458804
16,712	544,3	545,2	97,88	100,41	0,184	0,176	207	0,2457894
16,646	544,2	545,2	98,39	100,72	0,184	0,176	208	0,2448325
16,397	544,2	545,1	99,79	102,06	0,184	0,176	209	0,2412457
16,710	544,0	545,1	97,91	100,14	0,184	0,176	210	0,2458787
16,774	543,9	545,0	97,52	99,68	0,184	0,176	211	0,2469228
16,625	543,8	544,9	98,41	100,52	0,184	0,176	212	0,2448337
16,694	543,7	544,8	97,99	100,32	0,184	0,176	213	0,2458793
16,726	543,7	544,7	97,68	100,05	0,184	0,176	214	0,2462956
16,623	543,7	544,7	98,38	100,43	0,184	0,176	215	0,2448361
16,757	543,7	544,7	97,56	99,82	0,184	0,176	216	0,2469192
16,907	543,6	544,6	96,39	98,82	0,184	0,176	217	0,2491929
16,539	543,5	544,6	98,65	100,99	0,184	0,176	218	0,2437859
16,659	543,4	544,5	97,88	100,21	0,184	0,176	219	0,2455681
16,749	543,4	544,4	97,45	99,72	0,184	0,176	220	0,2469417
16,679	543,4	544,4	97,94	99,99	0,184	0,176	221	0,2458785
16,533	543,4	544,4	98,63	101,16	0,184	0,176	222	0,2437831
16,704	543,4	544,4	97,66	100,04	0,184	0,176	223	0,2462949
16,568	543,4	544,4	98,36	100,54	0,184	0,176	224	0,2444149
16,518	543,3	544,3	98,66	100,87	0,184	0,176	225	0,2437867
16,854	543,2	544,3	96,61	98,87	0,184	0,176	226	0,2487822
16,722	543,2	544,2	97,31	99,49	0,184	0,176	227	0,246919
16,517	543,2	544,1	98,59	100,95	0,184	0,176	228	0,2437854
16,725	543,2	544,1	97,33	99,39	0,184	0,176	229	0,2469189
16,656	543,3	544,2	97,56	100,02	0,184	0,176	230	0,245878
16,592	543,3	544,2	98,17	100,38	0,184	0,176	231	0,244832
16,688	543,2	544,2	97,49	99,80	0,184	0,176	232	0,2462948
16,774	543,1	544,1	96,89	99,53	0,184	0,176	233	0,2476191
16,650	543,0	544,0	97,76	100,04	0,184	0,176	234	0,2458777
16,576	542,9	543,9	98,08	100,32	0,184	0,176	235	0,2448316
16,571	542,9	543,9	98,08	100,33	0,184	0,176	236	0,2448312
16,570	542,9	543,9	98,03	100,36	0,184	0,176	237	0,2448025
16,596	543,1	544,0	98,22	100,61	0,184	0,176	238	0,2448317
16,610	543,4	544,1	98,29	100,95	0,184	0,176	239	0,2446942
16,604	543,7	544,3	98,33	100,95	0,184	0,176	240	0,2444297

16,340	543,9	544,5	100,10	102,73	0,184	0,176	241	0,2403967
16,826	544,2	544,7	97,40	99,98	0,184	0,176	242	0,2472313
16,641	544,5	544,9	98,50	100,93	0,184	0,176	243	0,2444018
16,749	544,8	545,2	97,96	100,55	0,184	0,176	244	0,2457931
16,797	545,2	545,5	97,78	100,48	0,184	0,176	245	0,2462951
16,870	545,5	545,8	97,46	99,68	0,184	0,176	246	0,2473342
16,704	545,8	546,1	98,31	100,87	0,184	0,175	247	0,2448333
16,708	546,1	546,3	98,30	100,89	0,183	0,175	248	0,2448323
16,813	546,3	546,6	97,81	100,31	0,183	0,175	249	0,2462959
16,855	546,5	546,8	97,30	99,84	0,183	0,175	250	0,2470218
16,689	546,5	546,9	98,13	100,58	0,183	0,175	251	0,2448342
16,982	546,6	546,9	96,32	98,91	0,183	0,175	252	0,2491971
16,892	546,6	547,0	96,85	99,04	0,183	0,175	253	0,248016
16,639	546,5	547,0	98,29	100,74	0,183	0,175	254	0,244415
16,802	546,5	547,0	97,26	99,53	0,183	0,175	255	0,246922
16,655	546,4	546,9	98,02	100,42	0,184	0,175	256	0,2448975
16,781	546,3	546,9	97,11	99,64	0,183	0,175	257	0,2468488
16,806	546,2	546,8	96,99	99,19	0,183	0,175	258	0,2473369
16,628	546,1	546,8	98,03	100,21	0,184	0,175	259	0,2448355
16,871	546,0	546,7	96,70	99,17	0,184	0,175	260	0,2482933
16,776	546,0	546,7	97,19	99,47	0,184	0,176	261	0,2469219
16,766	546,0	546,7	97,15	99,35	0,184	0,175	262	0,2469217
16,697	546,0	546,7	97,58	99,85	0,184	0,175	263	0,2458812
16,890	545,9	546,6	96,49	98,98	0,184	0,176	264	0,2487435
16,623	545,8	546,6	97,91	100,25	0,184	0,176	265	0,2448358
16,590	545,8	546,5	98,22	100,21	0,184	0,175	266	0,2444336
16,757	545,8	546,5	97,13	99,47	0,184	0,175	267	0,2469227
16,718	545,8	546,5	97,23	99,81	0,184	0,176	268	0,2463002
16,690	545,7	546,4	97,60	99,94	0,184	0,176	269	0,2458821
16,960	545,8	546,5	95,99	98,15	0,184	0,175	270	0,2498669
16,677	545,7	546,4	97,37	99,93	0,184	0,175	271	0,245882
16,714	545,7	546,4	97,18	99,63	0,183	0,176	272	0,2462986
16,755	545,7	546,4	97,00	99,48	0,183	0,175	273	0,2469229
16,780	545,7	546,4	96,80	99,36	0,183	0,176	274	0,2473368
16,876	545,7	546,4	96,39	98,83	0,184	0,176	275	0,2487851
16,576	545,7	546,4	98,11	100,35	0,184	0,176	276	0,2444167
16,569	545,6	546,3	97,93	100,59	0,184	0,176	277	0,2443876
16,805	545,6	546,3	96,64	98,95	0,184	0,176	278	0,247753
16,582	545,6	546,3	98,11	100,63	0,184	0,176	279	0,2444167
17,306	545,6	546,3	94,13	96,29	0,184	0,176	280	0,255109
16,577	545,5	546,3	97,92	100,42	0,184	0,176	281	0,2444144
16,676	545,5	546,3	97,42	99,82	0,184	0,176	282	0,2458815
16,746	545,5	546,2	96,95	99,48	0,184	0,176	283	0,2469485
16,532	545,5	546,2	98,24	100,79	0,184	0,176	284	0,2437854
16,774	545,5	546,2	96,84	99,20	0,184	0,176	285	0,2473375
16,639	545,5	546,2	97,83	100,11	0,184	0,175	286	0,2452613
16,903	545,5	546,2	96,07	98,68	0,184	0,176	287	0,2491962
16,774	545,5	546,2	97,01	99,35	0,184	0,176	288	0,2473372
16,543	545,5	546,1	98,12	100,51	0,184	0,176	289	0,2439308
16,531	545,5	546,1	98,36	100,73	0,184	0,175	290	0,2437942
16,898	545,4	546,1	96,07	98,72	0,184	0,176	291	0,2491967
16,698	545,4	546,1	97,13	99,85	0,183	0,176	292	0,2462968
16,704	545,4	546,1	97,28	99,82	0,184	0,176	293	0,2462976
16,602	545,4	546,0	97,99	100,35	0,184	0,176	294	0,2448349
16,746	545,4	546,1	96,97	99,56	0,184	0,176	295	0,2469222
16,732	545,3	546,0	97,10	99,34	0,184	0,176	296	0,2469263
16,676	545,2	546,0	97,12	99,40	0,184	0,175	297	0,246298
16,829	545,1	545,9	96,50	99,10	0,184	0,176	298	0,248372
16,707	544,9	545,8	97,02	99,67	0,184	0,176	299	0,2466743
16,895	544,9	545,7	96,40	98,50	0,184	0,176	300	0,249198
16,756	544,9	545,7	96,99	99,46	0,184	0,176	301	0,2473369
16,697	545,0	545,8	97,48	99,93	0,184	0,176	302	0,2462276

16,801	545,2	545,9	97,08	99,50	0,184	0,176	303	0,247337
16,605	545,4	546,0	98,24	100,68	0,184	0,176	304	0,2444148
16,889	545,6	546,1	96,92	99,18	0,184	0,176	305	0,2483724
16,801	545,8	546,3	97,48	99,69	0,184	0,176	306	0,2469273
16,868	546,0	546,5	97,07	99,65	0,184	0,176	307	0,2477523
16,624	546,1	546,6	98,36	100,76	0,184	0,176	308	0,2443572
16,646	546,2	546,7	98,21	100,80	0,184	0,176	309	0,2447118
16,723	546,3	546,8	97,84	99,99	0,184	0,176	310	0,2458858
16,787	546,3	546,8	97,24	99,63	0,184	0,175	311	0,2469227
16,806	546,3	546,8	97,01	99,37	0,184	0,175	312	0,2473374
16,758	546,3	546,8	97,20	99,72	0,184	0,176	313	0,2467086
16,765	546,2	546,8	97,13	99,46	0,184	0,176	314	0,2469233
16,717	546,1	546,8	97,33	99,43	0,184	0,175	315	0,246298
16,761	546,1	546,7	96,90	99,26	0,183	0,175	316	0,2469228
16,718	546,1	546,7	97,36	99,76	0,183	0,175	317	0,2462981
16,721	546,1	546,7	97,33	99,56	0,184	0,175	318	0,2463181
16,900	546,1	546,7	96,25	98,53	0,184	0,175	319	0,2490476
16,851	546,1	546,7	96,47	98,70	0,184	0,175	320	0,2483715
16,779	546,0	546,7	96,97	99,41	0,184	0,176	321	0,2473376
16,948	545,9	546,7	95,97	98,16	0,184	0,176	322	0,2498184
16,947	545,9	546,6	95,84	98,27	0,184	0,175	323	0,2498141
16,715	545,9	546,6	97,15	99,74	0,183	0,176	324	0,2462991
16,781	545,9	546,6	96,98	99,38	0,183	0,176	325	0,2472646
16,878	545,9	546,6	96,42	98,56	0,184	0,175	326	0,2487969
16,780	545,8	546,6	96,92	99,24	0,184	0,175	327	0,2473379
16,843	545,8	546,5	96,54	98,86	0,184	0,175	328	0,2482648
16,803	545,8	546,5	96,65	99,13	0,184	0,176	329	0,2477528
16,773	545,7	546,5	96,93	99,28	0,184	0,176	330	0,2473373
16,844	545,7	546,5	96,37	98,80	0,184	0,176	331	0,2483735
16,845	545,7	546,5	96,57	98,89	0,184	0,176	332	0,2483017
16,707	545,7	546,4	97,37	99,74	0,184	0,176	333	0,2462987
16,611	545,7	546,4	98,06	100,40	0,184	0,176	334	0,2448372
16,874	545,6	546,4	96,37	98,80	0,184	0,176	335	0,2487858
16,800	545,6	546,4	96,78	99,38	0,184	0,176	336	0,2477424
16,799	545,6	546,3	96,61	99,07	0,184	0,176	337	0,2477528
16,779	545,5	546,3	96,79	99,14	0,184	0,176	338	0,2474773
16,773	545,5	546,3	96,80	99,31	0,184	0,176	339	0,2472664
16,777	545,6	546,3	96,94	99,44	0,184	0,176	340	0,2473381
16,773	545,6	546,3	96,92	99,17	0,184	0,176	341	0,2473376
16,605	545,5	546,3	97,87	100,55	0,184	0,176	342	0,2448359
16,600	545,5	546,3	97,92	100,36	0,184	0,176	343	0,2448354
16,838	545,5	546,3	96,52	98,92	0,184	0,176	344	0,2483726
16,839	545,5	546,3	96,47	99,06	0,184	0,176	345	0,2484028
16,774	545,6	546,3	96,85	99,30	0,184	0,176	346	0,2473381
16,604	545,6	546,3	97,86	100,24	0,184	0,176	347	0,2448361
16,901	545,6	546,3	96,24	98,57	0,184	0,176	348	0,2491976
16,675	545,6	546,3	97,61	99,94	0,184	0,176	349	0,2458774
16,837	545,6	546,3	96,49	98,81	0,184	0,176	350	0,2483726
16,796	545,6	546,3	96,71	99,20	0,184	0,176	351	0,2477528
16,726	545,5	546,3	97,15	99,51	0,184	0,176	352	0,2467792
16,796	545,6	546,3	96,77	99,00	0,184	0,176	353	0,2477529
16,893	545,6	546,4	96,38	98,54	0,184	0,176	354	0,2491964
17,158	545,7	546,4	94,65	96,95	0,184	0,176	355	0,2531089
16,766	545,6	546,4	96,87	99,24	0,184	0,176	356	0,2473371
16,766	545,6	546,3	96,86	98,93	0,184	0,175	357	0,2473378
16,791	545,6	546,3	96,74	99,01	0,184	0,175	358	0,2477565
16,833	545,5	546,3	96,50	98,63	0,184	0,175	359	0,2483725
16,767	545,5	546,3	96,87	99,29	0,184	0,175	360	0,2473378
16,697	545,6	546,3	97,39	99,58	0,184	0,176	361	0,246298
16,598	545,6	546,3	97,70	100,28	0,184	0,176	362	0,2448355
16,865	545,6	546,3	96,33	98,36	0,184	0,175	363	0,2487841
16,765	545,5	546,3	96,89	99,08	0,184	0,175	364	0,2473369

16,864	545,5	546,3	96,29	98,74	0,184	0,176	365	0,2488111
16,592	545,5	546,2	97,86	100,01	0,184	0,176	366	0,2448358
16,690	545,5	546,2	97,26	99,47	0,184	0,175	367	0,2462974
16,709	545,5	546,3	97,00	99,56	0,184	0,176	368	0,2465752
16,831	545,6	546,3	96,37	98,79	0,184	0,176	369	0,248372
16,590	545,6	546,3	97,79	99,91	0,184	0,175	370	0,2448356
16,588	545,6	546,3	97,79	100,20	0,184	0,175	371	0,244836
16,687	545,5	546,3	97,19	99,62	0,184	0,176	372	0,2462978
16,686	545,5	546,2	97,29	99,36	0,184	0,175	373	0,2462976
16,586	545,4	546,2	97,82	100,08	0,184	0,175	374	0,2448361
16,684	545,4	546,2	97,41	99,82	0,184	0,176	375	0,2463094
16,784	545,5	546,2	96,70	99,10	0,184	0,176	376	0,2477567
16,717	545,5	546,2	96,99	99,26	0,184	0,176	377	0,2467176
16,597	545,5	546,2	97,79	100,23	0,184	0,175	378	0,2449378
16,876	545,4	546,2	96,12	98,65	0,184	0,176	379	0,2491247
16,582	545,4	546,1	97,65	100,23	0,184	0,176	380	0,2448358
16,720	545,3	546,1	97,09	99,29	0,184	0,176	381	0,2469226
16,754	545,3	546,1	96,68	99,04	0,184	0,175	382	0,2473393
16,778	545,4	546,1	96,56	99,05	0,184	0,176	383	0,2477523
16,725	545,4	546,1	97,05	99,48	0,184	0,176	384	0,2469225
16,755	545,4	546,1	96,77	99,32	0,184	0,176	385	0,2473369
16,581	545,3	546,1	97,79	100,21	0,184	0,176	386	0,2448362
16,875	545,3	546,1	96,01	98,45	0,184	0,176	387	0,2491972
16,819	545,3	546,0	96,33	98,63	0,184	0,176	388	0,2483722
16,873	545,2	546,0	96,10	98,42	0,184	0,176	389	0,2491968
16,406	545,2	546,0	98,84	101,27	0,184	0,176	390	0,2423089
16,578	545,3	546,0	97,75	100,26	0,184	0,176	391	0,2448345
16,679	545,3	546,0	97,29	99,64	0,184	0,176	392	0,2462975
16,846	545,3	546,0	96,24	98,73	0,184	0,176	393	0,2487829
16,845	545,2	546,0	96,24	98,62	0,184	0,176	394	0,2487838
16,678	545,2	546,0	97,24	99,67	0,184	0,176	395	0,2462973
16,574	545,1	545,9	97,86	100,21	0,184	0,176	396	0,2448387
16,673	545,1	545,9	97,28	99,73	0,184	0,176	397	0,2462977
16,785	545,2	545,9	96,61	99,03	0,184	0,176	398	0,2479334
16,747	545,2	545,9	96,91	99,24	0,184	0,176	399	0,2473458
16,744	545,2	545,9	96,75	99,15	0,184	0,176	400	0,2473361
16,643	545,1	545,9	97,38	99,60	0,184	0,176	401	0,2458804
16,712	545,1	545,8	96,97	99,21	0,184	0,175	402	0,2469212
16,707	545,1	545,8	96,86	99,29	0,184	0,176	403	0,2469209
16,778	545,0	545,8	96,52	98,94	0,184	0,176	404	0,247974
16,766	545,0	545,8	96,73	98,90	0,184	0,176	405	0,247751
16,908	545,1	545,8	95,80	97,97	0,184	0,175	406	0,2498119
16,560	545,1	545,8	98,07	100,34	0,184	0,176	407	0,2446904
16,610	545,0	545,8	97,44	99,74	0,184	0,176	408	0,2455071
16,901	545,0	545,7	95,73	98,19	0,184	0,176	409	0,2498102
16,663	545,0	545,7	97,22	99,50	0,184	0,176	410	0,2462964
16,392	544,9	545,7	98,89	101,35	0,184	0,176	411	0,2423064
16,767	544,9	545,6	96,53	98,94	0,184	0,176	412	0,2478562
16,564	544,9	545,6	97,76	99,98	0,184	0,176	413	0,244833
16,859	545,0	545,6	96,10	98,49	0,184	0,176	414	0,2491973
16,664	544,9	545,6	97,18	99,29	0,184	0,176	415	0,2462961
16,899	544,9	545,6	95,93	98,08	0,184	0,175	416	0,2498133
16,828	544,9	545,6	96,27	98,45	0,184	0,176	417	0,2487829
16,725	544,9	545,6	96,66	99,16	0,184	0,176	418	0,247337
16,850	544,8	545,5	95,97	98,27	0,184	0,176	419	0,249196
16,630	544,8	545,5	97,32	99,70	0,184	0,176	420	0,2458795
16,801	544,8	545,5	96,44	98,58	0,184	0,176	421	0,2483704
16,929	544,8	545,5	95,67	97,87	0,184	0,176	422	0,2502322
16,656	544,8	545,5	97,19	99,50	0,184	0,176	423	0,2462967
16,790	544,8	545,5	96,41	99,00	0,184	0,176	424	0,2482919
16,797	544,7	545,4	96,44	98,64	0,184	0,176	425	0,2483719
16,725	544,7	545,4	96,65	99,12	0,184	0,176	426	0,2473357

16,728	544,7	545,4	96,73	99,20	0,184	0,176	427	0,2474134
17,011	544,7	545,3	95,14	97,40	0,184	0,176	428	0,2515791
16,752	544,7	545,4	96,78	98,93	0,184	0,176	429	0,2477509
16,920	544,7	545,3	95,63	97,99	0,184	0,176	430	0,2502224
16,746	544,6	545,3	96,51	99,16	0,184	0,176	431	0,247695
16,622	544,6	545,3	97,41	99,67	0,184	0,176	432	0,2458805
16,689	544,6	545,3	97,01	99,39	0,184	0,176	433	0,2469196
16,876	544,5	545,2	95,86	98,21	0,184	0,176	434	0,2497184
16,812	544,5	545,2	96,13	98,46	0,184	0,176	435	0,2487828
16,683	544,6	545,2	96,83	99,36	0,184	0,176	436	0,2468407
16,717	544,6	545,2	96,85	99,33	0,184	0,176	437	0,2473314
16,551	544,6	545,2	97,80	100,32	0,184	0,176	438	0,2448696
16,784	544,5	545,2	96,19	98,85	0,184	0,176	439	0,2483711
16,686	544,5	545,1	96,87	99,30	0,184	0,176	440	0,2469208
16,670	544,5	545,1	96,91	99,48	0,184	0,176	441	0,2467231
16,803	544,4	545,1	96,20	98,36	0,184	0,176	442	0,2487839
16,710	544,4	545,1	96,69	99,11	0,184	0,176	443	0,2473352
16,639	544,4	545,1	97,16	99,61	0,184	0,176	444	0,2462713
16,912	544,4	545,1	95,56	98,06	0,184	0,176	445	0,2502199
16,694	544,4	545,0	96,80	99,05	0,184	0,176	446	0,2470549
16,834	544,4	545,0	95,98	98,28	0,184	0,176	447	0,249195
16,874	544,3	545,0	95,82	98,28	0,184	0,176	448	0,2498064
16,635	544,3	544,9	97,18	99,45	0,184	0,176	449	0,2462953
16,676	544,3	544,9	96,99	99,17	0,184	0,176	450	0,2469205
16,538	544,3	544,9	97,74	100,00	0,184	0,176	451	0,2448335
16,804	544,3	544,9	96,17	98,58	0,184	0,176	452	0,2487843
16,690	544,3	544,9	96,97	99,27	0,184	0,176	453	0,2470996
16,777	544,2	544,9	96,34	98,69	0,184	0,176	454	0,2483732
16,733	544,2	544,9	96,65	99,06	0,184	0,176	455	0,2477474
16,801	544,2	544,8	96,11	98,32	0,184	0,176	456	0,2487829
16,686	544,1	544,8	96,91	99,10	0,184	0,176	457	0,2471091
16,939	544,2	544,8	95,56	97,76	0,184	0,176	458	0,2508281
16,703	544,2	544,8	96,80	99,00	0,184	0,176	459	0,2473331
16,638	544,2	544,8	97,03	99,37	0,184	0,176	460	0,2462948
16,536	544,2	544,8	97,69	99,95	0,184	0,176	461	0,2448407
16,728	544,1	544,7	96,62	99,02	0,184	0,176	462	0,2477509
16,571	544,1	544,7	97,49	100,04	0,184	0,176	463	0,2453823
16,735	544,0	544,6	96,35	99,03	0,184	0,176	464	0,2479161
16,667	544,0	544,6	96,94	99,36	0,184	0,176	465	0,2469206
16,629	544,0	544,6	97,17	99,79	0,184	0,176	466	0,2462943
16,673	544,1	544,6	96,79	99,28	0,184	0,176	467	0,2469195
16,703	544,0	544,6	96,67	99,02	0,184	0,176	468	0,2473506
16,672	544,0	544,6	96,90	99,22	0,184	0,176	469	0,2469191
16,531	544,0	544,6	97,58	100,06	0,184	0,176	470	0,2448321
16,633	544,0	544,6	97,11	99,43	0,184	0,176	471	0,2464082
16,763	543,9	544,5	96,34	98,62	0,184	0,176	472	0,2483698
16,765	543,9	544,5	96,30	98,62	0,184	0,176	473	0,2483709
16,706	543,9	544,5	96,62	99,16	0,184	0,176	474	0,2474502
16,673	543,9	544,5	96,97	99,25	0,184	0,176	475	0,246921
16,797	543,9	544,5	96,10	98,69	0,184	0,176	476	0,2487817
16,702	543,9	544,5	96,66	99,02	0,184	0,176	477	0,2474723
16,623	543,8	544,4	97,07	99,32	0,184	0,176	478	0,2462959
16,623	543,8	544,4	97,17	99,59	0,184	0,176	479	0,2462935
16,856	543,8	544,4	95,70	98,17	0,184	0,176	480	0,2498099
16,855	543,7	544,3	95,69	98,11	0,184	0,176	481	0,2498057
16,923	543,8	544,4	95,33	97,81	0,184	0,176	482	0,2508348
16,664	543,7	544,3	96,92	99,16	0,184	0,176	483	0,2469189
16,617	543,6	544,3	97,16	99,70	0,184	0,176	484	0,2462175
16,622	543,6	544,3	97,12	99,62	0,184	0,176	485	0,2462941
16,760	543,6	544,2	96,32	98,78	0,184	0,176	486	0,2483689
16,778	543,6	544,2	96,20	98,67	0,184	0,176	487	0,248728
16,593	543,6	544,2	97,37	99,73	0,184	0,176	488	0,2458768

16,816	543,6	544,2	96,00	98,39	0,184	0,176	489	0,2491932
16,789	543,6	544,2	96,19	98,51	0,184	0,176	490	0,2487795
16,813	543,5	544,2	96,24	98,42	0,185	0,176	491	0,2491939
16,519	543,5	544,2	97,79	100,19	0,185	0,176	492	0,244832
16,751	543,5	544,1	96,35	98,62	0,184	0,176	493	0,2483654
16,613	543,5	544,1	97,14	99,44	0,184	0,176	494	0,2463077
16,684	543,5	544,1	96,66	99,10	0,184	0,176	495	0,247334
16,885	543,6	544,1	95,68	97,92	0,184	0,176	496	0,2502202
16,714	543,5	544,1	96,66	98,96	0,184	0,176	497	0,2477029
16,657	543,5	544,1	97,00	99,12	0,185	0,176	498	0,2469185
16,849	543,5	544,0	95,76	98,13	0,184	0,176	499	0,2497302

Average	Average	Average	Proportional	Highfire				Average
17,21	Inlet +	Inlet +						0,244
	Outlet	Outlet	Average	Average	#1	#2		
Tunnel	Temp.	Temp.	98,18	100,08	System 1	System 2		SQRT
Velocity	Meter 1	Meter 2	**Proportional Rates**		Vol.Std.	Vol.Std.		Delta-P
			PR1	**PR2**			Time	
Ft/Sec	Deg. R	Deg. R	**%**	**%**	(ft3)	(ft3)	min	(in H2O)2
17,344	536,5	537,2			0,185	0,177	0	0,2554849
17,108	536,5	537,2	92,40	94,18	0,185	0,177	1	0,2516391
17,338	536,5	537,2	91,86	93,67	0,185	0,177	2	0,2540761
17,098	536,5	537,1	94,08	95,91	0,185	0,177	3	0,2491832
17,406	536,5	537,1	93,56	95,18	0,185	0,176	4	0,25225
17,274	536,6	537,1	95,09	97,00	0,185	0,177	5	0,2492991
17,129	536,6	537,1	96,01	97,71	0,185	0,176	6	0,2469068
17,179	536,7	537,2	96,23	98,25	0,184	0,176	7	0,2469058
17,083	536,7	537,2	97,47	99,24	0,185	0,177	8	0,2448945
17,067	536,8	537,2	97,92	99,79	0,185	0,176	9	0,2441238
17,154	536,9	537,3	97,91	99,58	0,185	0,176	10	0,2448189
16,933	537,0	537,4	99,49	101,28	0,185	0,176	11	0,2412319
16,996	537,1	537,4	99,19	101,41	0,184	0,177	12	0,2418695
17,010	537,2	537,5	99,72	101,49	0,184	0,176	13	0,241311
16,962	537,3	537,6	100,23	102,45	0,184	0,176	14	0,2403805
16,857	537,5	537,8	100,79	102,91	0,184	0,177	15	0,238881
16,618	537,6	537,9	102,45	104,50	0,184	0,176	16	0,2352399
16,849	537,7	538,0	101,28	103,22	0,184	0,176	17	0,2382337
16,733	537,9	538,1	102,31	104,30	0,184	0,176	18	0,23629
16,662	538,0	538,2	102,55	104,54	0,184	0,176	19	0,2352288
16,708	538,2	538,3	102,69	104,42	0,184	0,176	20	0,235638
16,619	538,3	538,5	103,27	105,35	0,184	0,176	21	0,2341124
16,526	538,5	538,6	104,11	106,17	0,184	0,176	22	0,2325701
16,837	538,7	538,8	102,11	104,13	0,184	0,176	23	0,2370092
16,778	538,9	538,9	102,48	104,44	0,184	0,176	24	0,2362869
16,873	539,0	539,1	101,50	103,66	0,184	0,176	25	0,2378017
16,804	539,1	539,2	101,73	103,58	0,184	0,176	26	0,2371414
16,645	539,3	539,3	102,38	104,64	0,184	0,176	27	0,2352015
16,940	539,4	539,4	100,75	102,87	0,184	0,176	28	0,2393089
16,744	539,5	539,5	105,71	107,90	0,184	0,176	29	0,2321281
16,723	539,7	539,7	104,87	106,86	0,184	0,176	30	0,2330103
16,618	539,8	539,8	104,52	106,71	0,184	0,176	31	0,2325688
16,828	539,9	539,9	103,57	105,49	0,184	0,176	32	0,2351989
16,791	540,1	540,1	103,65	105,69	0,184	0,176	33	0,2346101
16,914	540,3	540,2	102,94	105,07	0,183	0,176	34	0,2362873
16,866	540,4	540,3	103,28	105,13	0,184	0,175	35	0,2356365
16,640	540,5	540,5	104,59	106,49	0,184	0,175	36	0,2325693
17,403	540,7	540,6	99,76	101,93	0,183	0,175	37	0,243329
16,745	540,8	540,7	103,79	105,71	0,183	0,175	38	0,2341351
16,907	541,0	540,8	102,85	104,96	0,183	0,175	39	0,2362861
16,706	541,1	541,0	103,76	106,04	0,183	0,176	40	0,2336684
16,623	541,2	541,1	104,48	106,47	0,183	0,175	41	0,2325425
16,737	541,3	541,3	103,58	105,60	0,183	0,175	42	0,2341078
16,815	541,4	541,4	103,15	105,19	0,183	0,175	43	0,2351983
16,778	541,5	541,5	103,38	105,48	0,183	0,175	44	0,2348082
16,868	541,6	541,6	102,59	104,86	0,183	0,176	45	0,236052
16,811	541,7	541,7	103,01	105,01	0,183	0,175	46	0,2352107
16,884	541,8	541,8	102,54	104,73	0,183	0,175	47	0,236287
17,098	542,0	542,0	101,35	103,18	0,183	0,175	48	0,2393071
17,193	542,1	542,1	100,51	102,41	0,183	0,175	49	0,2407373
17,085	542,2	542,2	101,04	103,04	0,183	0,175	50	0,2393077
17,050	542,3	542,3	101,44	103,34	0,183	0,175	51	0,2388783
16,861	542,4	542,4	102,38	104,43	0,183	0,175	52	0,2362872
16,963	542,5	542,5	101,51	103,75	0,183	0,175	53	0,2378023

16,818	542,5	542,6	102,61	104,54	0,183	0,175	54	0,2356365
16,752	542,6	542,7	103,21	105,22	0,183	0,175	55	0,2345467
17,078	542,7	542,8	101,14	103,12	0,183	0,175	56	0,2391113
17,044	542,7	542,8	101,02	102,88	0,183	0,175	57	0,2388807
17,072	542,8	542,9	100,91	102,97	0,183	0,175	58	0,2393114
16,974	542,9	543,0	101,59	103,55	0,183	0,175	59	0,2378026
16,790	542,9	543,0	102,48	104,79	0,183	0,175	60	0,2352007
17,055	542,9	543,0	101,18	103,11	0,183	0,175	61	0,2388791
17,178	542,8	543,0	99,99	101,89	0,183	0,175	62	0,2412305
17,738	542,6	542,9	96,63	98,50	0,183	0,175	63	0,2491795
17,376	542,4	542,7	98,46	100,52	0,183	0,175	64	0,2443997
17,136	542,3	542,7	100,15	102,16	0,183	0,175	65	0,2408057
17,093	542,4	542,6	100,23	102,05	0,183	0,175	66	0,2403778
17,401	542,4	542,6	98,28	100,10	0,183	0,175	67	0,2448918
17,133	542,4	542,6	100,04	102,09	0,183	0,175	68	0,2408047
17,538	542,5	542,7	97,85	99,67	0,183	0,175	69	0,2462801
17,087	542,7	542,9	100,47	102,55	0,183	0,175	70	0,2398569
17,122	542,8	543,0	100,20	102,27	0,183	0,175	71	0,2403787
17,063	542,9	543,1	100,54	102,53	0,183	0,175	72	0,2397375
17,341	543,0	543,2	98,63	100,68	0,183	0,175	73	0,2437675
17,554	543,0	543,2	97,48	99,30	0,183	0,175	74	0,2468596
17,389	543,0	543,3	98,10	99,86	0,183	0,174	75	0,2448189
17,166	543,0	543,3	99,36	101,28	0,183	0,175	76	0,2418762
17,323	543,0	543,3	98,13	99,96	0,183	0,175	77	0,2443627
17,263	543,0	543,4	98,40	100,12	0,183	0,175	78	0,2437689
17,574	543,0	543,4	96,41	98,44	0,183	0,175	79	0,2483562
17,519	543,0	543,4	96,57	98,43	0,183	0,175	80	0,2477358
17,550	543,0	543,4	96,15	98,11	0,183	0,175	81	0,2483559
17,438	543,0	543,4	96,80	98,78	0,183	0,175	82	0,2469067
17,129	542,9	543,4	98,38	100,37	0,183	0,175	83	0,2426863
17,374	542,9	543,3	96,93	98,64	0,183	0,175	84	0,2462957
17,260	542,9	543,3	97,51	99,21	0,183	0,174	85	0,244822
17,673	542,9	543,4	95,12	96,96	0,183	0,175	86	0,250822
17,497	542,9	543,3	96,22	97,88	0,183	0,175	87	0,2483603
17,594	542,8	543,3	95,48	97,25	0,183	0,175	88	0,2497992
17,513	542,8	543,3	95,76	97,65	0,183	0,175	89	0,2487973
17,382	542,7	543,3	96,61	98,50	0,183	0,175	90	0,246924
17,618	542,7	543,2	95,28	97,03	0,183	0,175	91	0,2502109
17,512	542,7	543,2	95,79	97,56	0,183	0,175	92	0,2487714
17,530	542,6	543,2	95,89	97,65	0,183	0,175	93	0,2489446
17,308	542,6	543,1	97,00	98,80	0,183	0,175	94	0,2458694
17,754	542,6	543,1	94,50	96,25	0,183	0,175	95	0,252252
17,370	542,6	543,1	96,39	98,32	0,183	0,175	96	0,2468429
17,153	542,6	543,1	97,72	99,61	0,183	0,175	97	0,2437725
17,396	542,5	543,1	96,32	98,13	0,183	0,175	98	0,2473242
17,472	542,5	543,1	95,76	97,52	0,183	0,175	99	0,2484281
17,283	542,5	543,1	96,77	98,44	0,183	0,174	100	0,2458684
17,313	542,5	543,1	96,59	98,70	0,183	0,175	101	0,2462845
17,208	542,5	543,1	97,30	99,06	0,183	0,175	102	0,2448226
17,660	542,5	543,0	94,75	96,39	0,183	0,175	103	0,2512342
17,483	542,5	543,0	95,61	97,30	0,183	0,174	104	0,2487717
17,725	542,5	543,1	94,19	96,07	0,183	0,175	105	0,2522528
17,320	542,5	543,1	96,51	98,32	0,183	0,175	106	0,246509
17,200	542,5	543,1	97,13	99,10	0,183	0,175	107	0,2448225
17,304	542,5	543,1	96,53	98,42	0,183	0,175	108	0,246285
17,129	542,4	543,1	97,71	99,49	0,183	0,175	109	0,2437729
17,304	542,4	543,0	96,64	98,38	0,183	0,175	110	0,2462549
17,623	542,4	543,0	94,77	96,44	0,183	0,175	111	0,250826
17,483	542,4	543,0	95,75	97,42	0,183	0,175	112	0,2487721
17,412	542,4	543,0	96,04	97,87	0,183	0,175	113	0,2477844
17,126	542,4	543,0	97,60	99,39	0,183	0,175	114	0,2437764

17,371	542,4	543,0	96,17	97,94	0,183	0,175	115	0,247325
17,362	542,4	543,0	96,08	97,87	0,183	0,175	116	0,2473225
17,489	542,4	543,0	95,39	97,19	0,183	0,175	117	0,2491749
17,327	542,4	543,0	96,34	98,02	0,183	0,175	118	0,2469102
17,390	542,4	543,1	95,88	97,76	0,183	0,175	119	0,2477392
17,448	542,4	543,1	95,51	97,25	0,183	0,175	120	0,2486678
17,348	542,4	543,1	96,12	97,97	0,183	0,175	121	0,2473244
17,477	542,5	543,1	95,36	97,28	0,183	0,175	122	0,249185
17,376	542,4	543,1	95,88	97,78	0,183	0,175	123	0,2477236
17,176	542,5	543,1	97,04	98,78	0,183	0,175	124	0,2448111
17,452	542,5	543,1	95,37	97,33	0,183	0,175	125	0,2487717
17,590	542,4	543,1	94,63	96,58	0,183	0,175	126	0,2507283
17,275	542,4	543,1	96,41	98,27	0,183	0,175	127	0,2462845
17,444	542,4	543,0	95,30	97,26	0,183	0,175	128	0,2487723
17,309	542,4	543,0	96,13	97,92	0,183	0,175	129	0,2469091
17,405	542,3	543,0	95,59	97,45	0,183	0,175	130	0,2482944
17,523	542,2	542,9	94,79	96,56	0,183	0,175	131	0,2502121
17,452	542,2	542,8	95,16	96,97	0,183	0,175	132	0,249185
17,359	542,1	542,8	95,50	97,54	0,183	0,175	133	0,2479686
17,619	542,0	542,7	94,33	96,14	0,183	0,175	134	0,2516427
17,512	542,0	542,6	94,70	96,63	0,183	0,175	135	0,2502117
17,567	541,9	542,6	94,70	96,35	0,183	0,175	136	0,2508258
17,495	541,9	542,6	95,04	96,83	0,183	0,175	137	0,2498013
17,152	542,0	542,6	96,86	98,72	0,183	0,175	138	0,2448238
17,504	542,0	542,7	94,99	96,62	0,183	0,175	139	0,2498681
17,147	542,1	542,7	96,99	98,69	0,183	0,175	140	0,2448483
17,321	542,0	542,6	96,08	97,75	0,183	0,175	141	0,2473247
17,291	542,0	542,6	96,20	98,02	0,183	0,175	142	0,246909
17,123	542,0	542,6	96,70	98,72	0,183	0,175	143	0,2446342
17,651	542,0	542,7	94,02	95,88	0,183	0,175	144	0,2522514
17,331	542,1	542,7	95,72	97,49	0,183	0,175	145	0,2477398
17,481	542,2	542,7	94,74	96,58	0,183	0,175	146	0,2499359
17,315	542,3	542,8	95,54	97,45	0,183	0,175	147	0,2477392
17,117	542,4	542,8	96,66	98,69	0,183	0,175	148	0,244831
17,470	542,4	542,8	94,46	96,51	0,183	0,175	149	0,2499834
17,177	542,3	542,8	96,16	97,84	0,183	0,175	150	0,2458972
17,436	542,3	542,8	94,59	96,42	0,183	0,175	151	0,249801
17,426	542,3	542,8	94,58	96,44	0,183	0,175	152	0,2498006
17,254	542,3	542,7	95,53	97,42	0,183	0,175	153	0,2473248
17,420	542,2	542,7	94,41	96,32	0,183	0,175	154	0,2498031
17,705	542,1	542,7	92,86	94,64	0,183	0,175	155	0,2540784
17,502	542,0	542,6	93,92	95,83	0,183	0,175	156	0,2512344
17,399	542,0	542,6	94,45	96,27	0,183	0,175	157	0,2498051
17,470	542,0	542,6	94,13	95,89	0,183	0,175	158	0,2508263
17,536	541,9	542,5	93,59	95,33	0,183	0,175	159	0,2518357

Average	Average	Average	Proportional Rates Medium/low fire					Average
17,56	Inlet +	Inlet +						0,254
	Outlet	Outlet	Average	Average	#1	#2		
Tunnel	Temp.	Temp.	95,75	98,49	System 1	System 2		SQRT
Velocity	Meter 1	Meter 2	**Proportional Rates**		Vol.Std.	Vol.Std.		Delta-P
			PR1	**PR2**			Time	
Ft/Sec	Deg. R	Deg. R	**%**	**%**	(ft3)	(ft3)	min	(in H2O)2
17,673	541,6	542,3			0,183	0,175	0	0,2512343
17,356	541,8	542,4	99,50	102,19	0,183	0,175	1	0,2483618
17,352	541,9	542,4	100,11	102,95	0,183	0,175	2	0,2477472
17,509	542,0	542,5	99,51	102,52	0,183	0,175	3	0,2491855
17,456	542,1	542,6	100,01	102,73	0,183	0,175	4	0,2483614
17,408	542,3	542,7	99,71	102,38	0,183	0,175	5	0,2483336
17,140	542,4	542,8	100,91	103,82	0,183	0,175	6	0,2448258
17,342	542,5	542,8	99,78	102,66	0,183	0,175	7	0,2476977
17,221	542,6	542,9	100,55	103,41	0,183	0,175	8	0,2458717
17,269	542,7	543,0	100,55	103,52	0,183	0,175	9	0,2462894
17,408	542,8	543,1	100,23	102,78	0,183	0,175	10	0,2477419
17,491	542,9	543,2	99,63	102,73	0,183	0,175	11	0,2487746
17,598	543,0	543,3	99,09	102,03	0,183	0,175	12	0,250152
17,408	543,1	543,4	100,27	103,17	0,182	0,175	13	0,2473266
17,256	543,2	543,5	101,49	104,30	0,183	0,174	14	0,2448262
17,364	543,3	543,6	100,02	103,16	0,182	0,175	15	0,2472884
17,269	543,4	543,7	100,25	103,29	0,182	0,175	16	0,2462877
17,499	543,5	543,7	98,90	101,85	0,183	0,175	17	0,2498035
17,478	543,4	543,7	98,86	101,66	0,183	0,175	18	0,2498479
17,966	543,4	543,7	95,67	98,51	0,183	0,175	19	0,2570934
17,621	543,3	543,7	97,74	100,35	0,183	0,174	20	0,2522565
17,706	543,3	543,7	97,30	100,08	0,183	0,174	21	0,2532711
17,419	543,3	543,7	98,82	101,63	0,183	0,174	22	0,2491887
17,351	543,2	543,7	99,20	102,21	0,183	0,175	23	0,2483638
17,491	543,3	543,7	98,37	101,17	0,183	0,175	24	0,250271
17,639	543,4	543,8	97,70	100,59	0,183	0,175	25	0,2523772
17,291	543,5	543,9	99,59	102,49	0,183	0,175	26	0,2473283
17,394	543,6	544,0	99,16	101,93	0,183	0,174	27	0,2487747
17,482	543,7	544,0	98,45	101,34	0,183	0,175	28	0,2501117
17,271	543,7	544,0	99,79	102,71	0,182	0,174	29	0,246913
17,428	543,8	544,1	98,88	101,89	0,182	0,175	30	0,2491885
17,557	543,8	544,1	98,23	101,24	0,182	0,175	31	0,2508296
17,387	544,0	544,2	99,21	102,26	0,182	0,175	32	0,2483229
17,574	544,1	544,3	98,34	101,19	0,182	0,174	33	0,2508301
17,410	544,2	544,4	99,44	102,22	0,182	0,174	34	0,2483623
17,411	544,3	544,5	99,44	102,34	0,182	0,174	35	0,2483618
17,341	544,4	544,6	99,65	102,47	0,182	0,174	36	0,2473284
17,522	544,5	544,7	98,74	101,77	0,182	0,174	37	0,2498011
17,486	544,6	544,8	99,07	101,98	0,182	0,174	38	0,2491885
17,470	544,6	544,9	99,00	101,69	0,182	0,174	39	0,2491882
17,612	544,6	544,9	98,16	100,93	0,182	0,174	40	0,2512386
17,547	544,7	545,0	98,79	101,47	0,182	0,174	41	0,2502138
17,407	544,7	545,0	99,28	102,12	0,182	0,174	42	0,2483642
17,161	544,8	545,1	100,67	103,21	0,182	0,174	43	0,2448268
17,523	544,8	545,1	98,47	101,18	0,182	0,174	44	0,2501952
17,385	544,8	545,1	99,14	101,86	0,182	0,174	45	0,248357
17,509	544,6	545,0	98,32	101,10	0,182	0,174	46	0,2502169
17,561	544,6	545,0	98,21	100,95	0,182	0,174	47	0,2508325
17,350	544,6	545,1	99,49	102,18	0,182	0,174	48	0,2477436
17,449	544,7	545,1	98,73	101,75	0,182	0,174	49	0,2491899
17,268	544,8	545,2	100,06	102,75	0,182	0,174	50	0,2465456
17,223	544,8	545,2	100,01	103,17	0,182	0,174	51	0,245943
17,392	544,8	545,3	99,25	102,05	0,182	0,174	52	0,2483648
17,303	544,9	545,3	99,52	102,22	0,182	0,174	53	0,2472888
17,413	544,9	545,4	98,94	101,69	0,182	0,174	54	0,2487891

17,572	545,0	545,4	97,98	100,87	0,182	0,174	55	0,25124
17,128	545,0	545,4	100,39	103,14	0,182	0,174	56	0,2448285
17,431	545,1	545,5	98,74	101,60	0,182	0,174	57	0,2491889
17,421	545,2	545,5	98,70	101,54	0,182	0,174	58	0,2491901
17,386	545,2	545,5	98,73	101,53	0,182	0,174	59	0,2488706
17,469	545,2	545,5	98,11	101,08	0,182	0,174	60	0,2500893
17,464	545,2	545,5	98,51	101,46	0,182	0,174	61	0,2498054
17,487	545,2	545,6	98,28	101,21	0,182	0,174	62	0,250217
17,141	545,4	545,7	100,11	103,13	0,182	0,174	63	0,2453528
17,271	545,5	545,8	99,55	102,48	0,182	0,174	64	0,2469149
17,735	545,5	545,9	97,06	99,48	0,182	0,174	65	0,2536784
17,449	545,5	546,0	98,52	101,33	0,182	0,174	66	0,2496027
17,529	545,6	546,0	97,82	100,81	0,182	0,174	67	0,2508321
17,247	545,6	546,1	99,46	102,38	0,182	0,174	68	0,2469162
17,542	545,6	546,0	97,60	100,43	0,182	0,174	69	0,251241
17,509	545,6	546,1	97,79	100,37	0,182	0,174	70	0,2509435
17,486	545,6	546,1	97,55	100,54	0,182	0,174	71	0,2508336
17,371	545,5	546,1	98,19	101,28	0,182	0,174	72	0,2491921
17,372	545,4	546,0	98,23	101,21	0,182	0,174	73	0,2491952
17,372	545,3	546,0	98,36	101,15	0,182	0,174	74	0,2491917
17,450	545,3	546,0	97,96	100,90	0,182	0,174	75	0,2502191
17,352	545,4	546,0	98,49	101,48	0,182	0,174	76	0,2487827
17,270	545,4	546,0	98,80	101,69	0,182	0,174	77	0,2477477
17,544	545,5	546,1	97,29	100,18	0,182	0,174	78	0,2516522
17,351	545,5	546,1	98,69	101,12	0,182	0,174	79	0,2487796
17,459	545,6	546,2	98,02	100,86	0,182	0,174	80	0,2502193
17,451	545,6	546,2	97,92	100,59	0,182	0,174	81	0,2502195
17,257	545,6	546,2	98,77	101,76	0,182	0,174	82	0,2476887
17,541	545,7	546,3	97,28	99,92	0,182	0,174	83	0,2516523
17,423	545,7	546,3	97,85	100,67	0,182	0,174	84	0,2499783
17,513	545,7	546,3	97,43	100,20	0,182	0,174	85	0,2512437
17,505	545,7	546,4	97,29	100,11	0,182	0,174	86	0,2512413
17,497	545,8	546,5	97,61	100,52	0,182	0,174	87	0,2508346
17,574	545,9	546,5	97,14	100,19	0,182	0,174	88	0,2519485
17,546	546,0	546,6	97,36	100,14	0,182	0,174	89	0,2516518
17,366	546,1	546,6	98,25	100,81	0,182	0,174	90	0,2491946
17,505	546,1	546,7	97,28	100,17	0,182	0,174	91	0,2512363
17,579	546,1	546,7	96,81	99,66	0,182	0,174	92	0,2522647
17,703	546,2	546,7	96,31	99,18	0,182	0,174	93	0,2540868
17,538	546,2	546,8	97,00	99,89	0,182	0,174	94	0,2516535
17,478	546,2	546,8	97,49	100,31	0,182	0,174	95	0,2508366
17,511	546,3	546,8	97,32	99,89	0,182	0,174	96	0,2514409
17,505	546,2	546,8	97,40	100,48	0,182	0,174	97	0,2512439
17,531	546,2	546,8	97,25	100,04	0,182	0,174	98	0,2516529
17,638	546,2	546,8	96,54	99,37	0,182	0,174	99	0,253279
17,393	546,2	546,8	97,94	100,74	0,182	0,174	100	0,2496493
17,498	546,2	546,9	97,32	100,23	0,182	0,174	101	0,2512466
17,525	546,2	546,9	97,18	100,07	0,182	0,174	102	0,2516526
17,476	546,2	546,9	97,83	100,10	0,182	0,174	103	0,2508236
17,438	546,3	546,9	97,45	100,76	0,182	0,174	104	0,2502227
17,476	546,3	547,0	97,34	100,44	0,181	0,174	105	0,2508368
17,533	546,4	547,0	97,29	100,07	0,182	0,174	106	0,2516534
17,497	546,4	547,0	97,41	100,23	0,182	0,174	107	0,2512284
17,492	546,4	547,0	97,26	100,08	0,182	0,174	108	0,2512452
17,378	546,4	547,0	97,86	100,82	0,182	0,174	109	0,2496682
17,382	546,4	547,1	97,73	100,93	0,182	0,174	110	0,2498119
17,317	546,3	547,0	98,27	101,19	0,182	0,174	111	0,2487826
17,419	546,3	547,0	97,75	100,48	0,182	0,174	112	0,2502656
17,663	546,3	547,0	96,38	99,29	0,182	0,174	113	0,2536836
17,660	546,3	547,0	96,31	99,17	0,182	0,174	114	0,2536838
17,495	546,3	547,0	97,38	100,13	0,182	0,174	115	0,2513308
17,508	546,4	547,0	97,03	99,92	0,182	0,174	116	0,2516538

17,582	546,4	547,1	96,85	99,50	0,182	0,174	117	0,2526547
17,458	546,4	547,1	97,53	100,22	0,182	0,174	118	0,2508397
17,683	546,5	547,1	96,22	98,84	0,182	0,174	119	0,2540868
17,652	546,4	547,1	96,41	98,96	0,182	0,174	120	0,2536842
17,526	546,4	547,1	97,12	100,04	0,182	0,174	121	0,2518412
17,289	546,4	547,1	98,54	101,19	0,182	0,174	122	0,2483744
17,522	546,5	547,2	97,42	100,15	0,182	0,174	123	0,2516535
17,420	546,5	547,2	97,85	100,61	0,182	0,174	124	0,2502217
17,320	546,5	547,2	98,21	101,19	0,182	0,174	125	0,2487826
17,482	546,5	547,2	97,35	100,11	0,182	0,174	126	0,251245
17,583	546,5	547,2	96,79	99,34	0,182	0,174	127	0,2526115
17,562	546,5	547,2	96,95	99,78	0,182	0,174	128	0,2522653
17,753	546,5	547,2	95,72	98,39	0,182	0,174	129	0,2550966
17,519	546,6	547,3	96,93	99,77	0,182	0,174	130	0,2517974
17,658	546,6	547,3	96,16	98,87	0,182	0,174	131	0,253933
17,399	546,6	547,3	97,69	100,37	0,182	0,174	132	0,2502239
17,696	546,6	547,3	95,79	98,58	0,182	0,174	133	0,2546933
17,422	546,6	547,2	97,23	100,08	0,182	0,174	134	0,2508379
17,717	546,5	547,2	95,74	98,61	0,182	0,174	135	0,2550966
17,473	546,5	547,1	96,93	99,63	0,182	0,174	136	0,2517767
17,509	546,5	547,1	96,74	99,64	0,182	0,174	137	0,2522707
17,679	546,4	547,1	95,90	98,48	0,182	0,174	138	0,2546931
17,407	546,4	547,1	97,10	99,79	0,182	0,174	139	0,2509939
17,401	546,4	547,1	97,18	100,01	0,182	0,174	140	0,2508319
17,584	546,4	547,0	96,14	98,73	0,182	0,174	141	0,2536846
17,621	546,4	547,0	95,96	98,72	0,182	0,174	142	0,2540887
17,640	546,4	547,0	95,77	98,49	0,182	0,174	143	0,2545215
17,657	546,4	547,0	95,80	98,41	0,182	0,174	144	0,254685
17,685	546,4	547,0	95,56	98,18	0,182	0,174	145	0,2550962
17,273	546,4	547,0	97,76	100,56	0,182	0,174	146	0,24924
17,411	546,5	547,1	96,86	99,55	0,182	0,174	147	0,2512456
17,595	546,5	547,1	96,19	98,98	0,182	0,174	148	0,2536847
17,548	546,5	547,1	96,26	99,02	0,182	0,174	149	0,2531467
17,380	546,5	547,1	97,21	100,11	0,182	0,174	150	0,250836
17,685	546,5	547,1	95,70	98,46	0,182	0,174	151	0,2550965
17,753	546,5	547,1	95,14	98,08	0,182	0,174	152	0,2562257
17,335	546,5	547,1	97,32	100,27	0,182	0,174	153	0,250222
17,556	546,5	547,1	96,20	99,12	0,182	0,174	154	0,2532792
17,669	546,5	547,1	95,76	98,65	0,182	0,174	155	0,2546905
17,731	546,5	547,1	95,55	98,39	0,182	0,174	156	0,2555005
17,504	546,5	547,2	96,67	99,73	0,182	0,174	157	0,2522907
17,669	546,5	547,2	95,73	98,76	0,182	0,175	158	0,2547754
17,410	546,6	547,2	97,33	100,16	0,182	0,174	159	0,2508326
17,466	546,6	547,3	96,97	99,84	0,182	0,174	160	0,2516548
17,465	546,7	547,3	97,17	99,73	0,182	0,174	161	0,2516547
17,299	546,7	547,4	98,05	100,66	0,182	0,174	162	0,2492344
17,462	546,7	547,4	96,96	99,70	0,182	0,174	163	0,2516548
17,576	546,7	547,4	96,57	99,15	0,182	0,174	164	0,2532392
17,704	546,7	547,4	95,54	98,45	0,182	0,174	165	0,2550859
17,497	546,7	547,5	96,76	99,37	0,182	0,174	166	0,2522649
17,571	546,7	547,5	96,51	99,19	0,182	0,174	167	0,253281
17,695	546,8	547,5	95,53	98,46	0,182	0,174	168	0,2550854
17,696	546,8	547,5	95,65	98,33	0,182	0,174	169	0,2550977
17,432	546,8	547,5	97,13	100,02	0,182	0,174	170	0,2512463
17,587	546,7	547,5	96,38	99,09	0,182	0,174	171	0,2534153
17,612	546,7	547,5	95,91	98,76	0,182	0,174	172	0,2540921
17,722	546,7	547,5	95,50	98,32	0,182	0,174	173	0,2554991
17,692	546,7	547,5	95,95	98,57	0,182	0,174	174	0,2547311
17,604	546,8	547,5	95,95	98,87	0,182	0,174	175	0,2536866
17,679	546,8	547,5	95,67	98,76	0,182	0,174	176	0,2547163
17,404	546,7	547,5	97,24	99,98	0,182	0,174	177	0,2508395
17,368	546,8	547,5	97,50	100,41	0,182	0,174	178	0,2502267

17,628	546,8	547,6	96,01	98,61	0,182	0,174	179	0,2540906
17,697	546,8	547,6	95,52	98,10	0,182	0,174	180	0,2550988
17,596	546,8	547,6	96,01	98,85	0,182	0,174	181	0,2536822
17,574	546,8	547,6	96,26	98,98	0,182	0,174	182	0,2532812
17,439	546,8	547,6	96,92	99,70	0,182	0,174	183	0,2514371
17,565	546,9	547,6	96,25	99,07	0,182	0,174	184	0,2532849
17,658	546,9	547,6	95,86	98,34	0,182	0,174	185	0,2546945
17,687	546,9	547,6	95,48	98,40	0,182	0,174	186	0,2550985
17,588	546,9	547,6	96,00	98,48	0,182	0,174	187	0,2537275
17,654	546,8	547,6	95,50	98,28	0,182	0,174	188	0,2546955
17,436	546,9	547,6	96,83	99,67	0,182	0,174	189	0,2515584
17,668	546,9	547,6	95,55	98,26	0,182	0,174	190	0,2549428
17,484	546,9	547,6	96,51	99,22	0,182	0,174	191	0,2522656
17,440	546,9	547,6	96,78	99,67	0,182	0,174	192	0,2516562
17,680	546,9	547,6	95,42	98,16	0,182	0,174	193	0,255174
17,338	546,9	547,6	97,28	100,12	0,182	0,174	194	0,2502261
17,548	546,9	547,7	96,08	98,83	0,182	0,174	195	0,2532817
17,702	546,9	547,6	95,27	97,86	0,182	0,174	196	0,2554979
17,605	546,9	547,6	95,74	98,61	0,182	0,174	197	0,2540916
17,546	546,9	547,6	96,07	98,78	0,182	0,174	198	0,2532821
17,600	546,9	547,6	95,72	98,53	0,182	0,174	199	0,254093
17,696	546,9	547,7	95,27	97,98	0,182	0,174	200	0,2554702
17,475	546,9	547,7	96,54	99,34	0,182	0,174	201	0,2522667
17,694	546,9	547,7	95,23	98,05	0,182	0,174	202	0,2554919
17,331	546,9	547,7	97,27	99,96	0,182	0,174	203	0,2502863
17,570	546,9	547,7	95,91	98,71	0,182	0,174	204	0,2536869
17,535	546,9	547,7	96,06	99,02	0,182	0,174	205	0,2532366
17,462	546,9	547,7	96,61	99,31	0,182	0,174	206	0,2522455
17,415	546,9	547,7	96,78	99,59	0,182	0,174	207	0,2516571
17,720	546,9	547,7	94,91	97,56	0,182	0,174	208	0,2561024
17,615	546,9	547,7	95,62	98,33	0,182	0,174	209	0,2545577
17,577	546,9	547,7	95,66	98,51	0,182	0,174	210	0,2540913
17,669	546,9	547,7	95,24	97,88	0,182	0,174	211	0,2555007
17,704	546,9	547,7	95,07	97,63	0,182	0,174	212	0,2559686
17,205	546,9	547,7	97,86	100,56	0,182	0,174	213	0,2487861
17,400	546,9	547,7	96,70	99,35	0,182	0,174	214	0,2516569
17,635	546,9	547,7	95,26	98,01	0,182	0,174	215	0,2550994
17,635	546,9	547,7	95,31	97,89	0,182	0,174	216	0,2550993
17,634	546,9	547,6	95,27	97,91	0,182	0,174	217	0,2550991
17,531	546,8	547,6	95,74	98,51	0,182	0,174	218	0,2536865
17,554	546,8	547,6	95,55	98,18	0,182	0,174	219	0,254035
17,626	546,8	547,6	95,22	97,99	0,182	0,174	220	0,255106
17,697	546,8	547,6	94,85	97,41	0,182	0,174	221	0,2561022
17,623	546,8	547,6	95,16	97,88	0,182	0,174	222	0,255099
17,596	546,7	547,5	95,45	97,89	0,182	0,174	223	0,2546962
17,526	546,7	547,5	95,80	98,31	0,182	0,174	224	0,2536872
17,384	546,7	547,5	96,46	99,27	0,182	0,174	225	0,2516625
17,551	546,7	547,5	95,66	98,28	0,182	0,174	226	0,2540909
17,685	546,7	547,5	94,78	97,73	0,182	0,174	227	0,2560989
17,645	546,7	547,5	95,06	97,69	0,182	0,174	228	0,2555007
17,707	546,7	547,5	94,80	97,29	0,182	0,174	229	0,2565028
17,682	546,7	547,5	94,94	97,51	0,182	0,174	230	0,2561024
17,535	546,6	547,5	95,51	98,12	0,182	0,174	231	0,2540915
17,593	546,6	547,5	95,24	97,91	0,182	0,174	232	0,2549164
17,537	546,6	547,4	95,56	98,19	0,182	0,174	233	0,2540918
17,535	546,6	547,4	95,48	98,26	0,182	0,174	234	0,2540911
17,604	546,6	547,4	94,96	98,06	0,182	0,174	235	0,2550985
17,507	546,6	547,4	95,62	98,35	0,182	0,174	236	0,2536865
17,535	546,6	547,4	95,61	98,28	0,182	0,174	237	0,2540912
17,839	546,6	547,4	93,83	96,58	0,182	0,174	238	0,2584947
17,594	546,5	547,4	95,12	97,92	0,182	0,174	239	0,255038
17,667	546,5	547,4	94,84	97,40	0,182	0,174	240	0,2561025

17,669	546,5	547,3	94,80	97,39	0,182	0,174	241	0,2561019
17,668	546,5	547,3	94,75	97,50	0,182	0,174	242	0,256102
17,529	546,5	547,3	95,52	97,95	0,182	0,174	243	0,2540939
17,666	546,4	547,3	94,76	97,53	0,182	0,174	244	0,2561021
17,591	546,4	547,3	95,13	97,74	0,182	0,174	245	0,2550985
17,468	546,5	547,3	95,82	98,53	0,182	0,174	246	0,2532816
17,687	546,4	547,2	94,60	97,35	0,182	0,174	247	0,2565035
17,789	546,4	547,2	93,97	96,77	0,182	0,174	248	0,2579735
17,710	546,4	547,2	94,50	97,30	0,182	0,174	249	0,2568409
17,590	546,4	547,2	95,17	97,90	0,182	0,174	250	0,2550989
17,586	546,4	547,2	94,99	97,76	0,182	0,174	251	0,2550993
17,608	546,4	547,2	94,90	97,58	0,182	0,174	252	0,255423
17,519	546,4	547,2	95,48	98,27	0,182	0,174	253	0,2541111
17,486	546,3	547,2	95,70	98,32	0,182	0,174	254	0,2536856
17,611	546,4	547,2	95,02	97,63	0,182	0,174	255	0,2555005
17,585	546,3	547,1	95,16	97,95	0,182	0,174	256	0,2550989
17,775	546,3	547,1	93,95	96,59	0,182	0,174	257	0,2578989
17,722	546,3	547,1	94,42	97,00	0,182	0,174	258	0,2571024
17,745	546,2	547,1	94,26	96,58	0,182	0,174	259	0,2575019
17,548	546,2	547,1	95,24	97,98	0,182	0,174	260	0,2546957
17,576	546,2	547,0	95,17	97,87	0,182	0,174	261	0,2551003
17,548	546,2	547,0	95,16	97,85	0,182	0,174	262	0,2546966
17,544	546,2	547,0	95,15	97,96	0,182	0,174	263	0,2546916
17,639	546,1	547,0	94,62	97,25	0,182	0,174	264	0,2561027
17,570	546,1	546,9	95,05	97,50	0,182	0,174	265	0,2550994
17,505	546,1	546,9	95,50	98,07	0,182	0,174	266	0,2541734
17,566	546,0	546,9	95,12	97,62	0,183	0,174	267	0,2550991
17,635	546,0	546,9	94,70	97,36	0,182	0,174	268	0,2561027
17,674	546,0	546,8	94,35	96,90	0,182	0,174	269	0,2567482
17,630	546,0	546,8	94,55	97,23	0,182	0,174	270	0,2561014
17,628	545,9	546,8	94,51	97,28	0,182	0,174	271	0,2561046
17,717	546,0	546,8	94,06	96,69	0,182	0,174	272	0,2575016
17,691	545,9	546,7	94,25	96,60	0,182	0,174	273	0,2570971
17,551	545,9	546,7	95,03	97,57	0,182	0,174	274	0,2550964
17,876	545,8	546,7	93,09	95,71	0,182	0,174	275	0,259882
17,580	545,8	546,7	94,69	97,26	0,182	0,174	276	0,2556337
17,312	545,8	546,6	96,16	99,00	0,182	0,174	277	0,251691
17,545	545,8	546,6	94,92	97,48	0,182	0,174	278	0,255099
17,516	545,7	546,6	95,14	97,72	0,182	0,174	279	0,2546954
17,521	545,7	546,6	95,04	97,96	0,182	0,174	280	0,2547384
17,542	545,7	546,5	94,78	97,68	0,182	0,175	281	0,2551082
17,439	545,6	546,5	95,45	98,20	0,182	0,174	282	0,2536873
17,539	545,6	546,5	94,90	97,39	0,182	0,174	283	0,2550989
17,632	545,6	546,4	94,30	97,26	0,182	0,174	284	0,2565015
17,563	545,5	546,4	94,58	97,55	0,182	0,175	285	0,2555012
17,449	545,5	546,4	95,23	98,15	0,182	0,174	286	0,2538866
17,601	545,5	546,4	94,58	97,13	0,182	0,174	287	0,2561073
17,531	545,5	546,3	94,75	97,65	0,182	0,174	288	0,2550923
17,665	545,5	546,3	94,21	96,87	0,182	0,174	289	0,2571015
17,430	545,4	546,3	95,56	98,05	0,183	0,174	290	0,2536862
17,575	545,4	546,3	94,58	97,12	0,183	0,174	291	0,2558047
17,809	545,4	546,2	93,22	96,00	0,182	0,174	292	0,2592807
17,524	545,3	546,2	94,92	97,67	0,182	0,174	293	0,2550983
17,495	545,3	546,2	94,93	97,65	0,182	0,174	294	0,2547008
17,548	545,3	546,2	94,66	97,20	0,182	0,174	295	0,2554998
17,519	545,3	546,1	94,88	97,52	0,182	0,174	296	0,2550971
17,589	545,3	546,1	94,57	97,38	0,183	0,175	297	0,2561013
17,550	545,3	546,1	94,72	97,45	0,183	0,175	298	0,255639
17,585	545,3	546,0	94,52	97,03	0,183	0,174	299	0,2561008
17,517	545,2	546,0	95,15	97,64	0,183	0,174	300	0,2550981
17,610	545,2	546,0	94,31	96,93	0,183	0,174	301	0,2565016
17,581	545,2	546,0	94,58	97,10	0,183	0,174	302	0,2561007

17,513	545,2	546,0	94,86	97,47	0,183	0,174	303	0,2550979
17,578	545,1	545,9	94,52	97,11	0,183	0,174	304	0,2561014
17,335	545,1	545,9	95,93	98,39	0,183	0,174	305	0,252543
17,410	545,1	545,9	95,46	98,17	0,183	0,174	306	0,2536665
17,508	545,0	545,8	94,78	97,37	0,183	0,174	307	0,2550984
17,644	545,0	545,8	94,08	96,49	0,183	0,174	308	0,2571
17,681	545,0	545,8	93,83	96,51	0,183	0,174	309	0,2576518
17,506	545,0	545,8	94,89	97,69	0,183	0,175	310	0,2550969
17,793	544,9	545,7	93,25	96,12	0,183	0,175	311	0,259286
17,832	544,9	545,7	93,07	95,81	0,183	0,175	312	0,2598785
17,635	544,9	545,7	94,08	96,69	0,183	0,174	313	0,2570114
17,694	544,9	545,6	93,80	96,42	0,183	0,174	314	0,2578975
17,732	544,8	545,6	93,52	96,15	0,183	0,174	315	0,2584932
17,729	544,8	545,6	93,54	96,38	0,183	0,175	316	0,2584215
17,596	544,8	545,6	94,36	97,14	0,183	0,175	317	0,2565012
17,660	544,8	545,5	93,81	96,62	0,183	0,175	318	0,2574994
17,689	544,7	545,5	93,91	96,48	0,183	0,175	319	0,2578971
17,524	544,7	545,5	94,59	97,37	0,183	0,175	320	0,2554988
17,661	544,7	545,5	93,94	96,67	0,183	0,175	321	0,2575002
17,494	544,7	545,5	94,78	97,51	0,183	0,175	322	0,2550972
17,769	544,7	545,4	93,31	96,03	0,183	0,175	323	0,2591315
17,511	544,6	545,4	94,81	97,23	0,183	0,174	324	0,2553391
17,470	544,6	545,4	95,01	97,84	0,183	0,175	325	0,2547134
17,564	544,6	545,3	94,35	97,30	0,183	0,175	326	0,2560998
17,701	544,5	545,3	93,66	96,43	0,183	0,175	327	0,2581392
17,523	544,5	545,3	94,69	97,45	0,183	0,175	328	0,2554992
17,520	544,5	545,3	94,64	97,40	0,183	0,175	329	0,2554988
17,587	544,5	545,3	94,44	97,12	0,183	0,175	330	0,2565006
17,491	544,5	545,2	94,78	97,48	0,183	0,175	331	0,255096
17,516	544,4	545,2	94,69	97,37	0,183	0,175	332	0,2554995
17,584	544,4	545,2	94,18	96,98	0,183	0,175	333	0,2565004
17,529	544,3	545,2	94,65	97,31	0,183	0,175	334	0,2556683
17,652	544,3	545,1	93,90	96,47	0,183	0,175	335	0,2574982
17,513	544,3	545,1	94,75	97,33	0,183	0,174	336	0,2554976
17,719	544,3	545,1	93,56	96,17	0,183	0,175	337	0,2584935
17,599	544,2	545,1	94,19	96,92	0,183	0,175	338	0,2567233
17,676	544,2	545,1	93,94	96,47	0,183	0,175	339	0,2578988
17,555	544,2	545,0	94,55	97,30	0,183	0,175	340	0,2560998
17,929	544,2	545,0	92,36	95,08	0,183	0,175	341	0,2616009
17,579	544,2	545,0	94,26	96,70	0,183	0,174	342	0,2565
17,582	544,2	545,0	94,44	96,95	0,183	0,174	343	0,2565003
17,493	544,1	544,9	94,78	97,34	0,183	0,175	344	0,2552832
17,623	544,1	544,9	94,24	96,71	0,183	0,175	345	0,257119
17,485	544,1	544,9	94,88	97,67	0,183	0,175	346	0,2550985
17,840	544,0	544,9	92,95	95,58	0,183	0,175	347	0,2602718
17,359	544,0	544,9	95,55	98,05	0,183	0,175	348	0,253278
17,620	544,0	544,8	94,28	96,89	0,183	0,175	349	0,2571003
17,905	544,0	544,8	92,70	95,31	0,183	0,175	350	0,2612575
17,578	544,0	544,8	94,34	96,80	0,183	0,175	351	0,2564989
17,549	544,0	544,8	94,46	97,32	0,183	0,175	352	0,2561147
17,514	543,9	544,8	94,75	97,48	0,183	0,175	353	0,2555854
17,507	543,9	544,7	94,78	97,36	0,183	0,175	354	0,2554967
17,478	543,9	544,7	94,88	97,49	0,183	0,175	355	0,2550952
17,670	543,9	544,7	93,85	96,50	0,183	0,175	356	0,2578964
17,575	543,9	544,7	94,44	96,91	0,183	0,175	357	0,2565283
17,671	543,9	544,6	93,89	96,39	0,183	0,175	358	0,257895
17,475	543,8	544,6	94,80	97,69	0,183	0,175	359	0,2550933
17,662	543,8	544,6	93,88	96,64	0,183	0,175	360	0,2578013
17,639	543,8	544,6	93,94	96,66	0,183	0,175	361	0,2575002
17,542	543,8	544,6	94,44	97,21	0,183	0,175	362	0,2560986
17,625	543,8	544,5	93,95	96,89	0,183	0,175	363	0,2572941
17,479	543,8	544,5	94,75	97,38	0,183	0,175	364	0,2551522

17,405	543,7	544,5	95,25	97,78	0,183	0,175	365	0,2540869
17,541	543,7	544,5	94,55	97,16	0,183	0,175	366	0,2560976
17,488	543,7	544,4	94,77	97,12	0,183	0,175	367	0,2553676
17,798	543,7	544,4	92,99	95,72	0,183	0,175	368	0,2598769
17,633	543,7	544,4	94,05	96,72	0,183	0,175	369	0,2574973
17,472	543,7	544,4	94,87	97,71	0,183	0,175	370	0,255095
17,634	543,6	544,4	93,83	96,82	0,183	0,175	371	0,2574939
17,402	543,6	544,4	95,32	97,89	0,183	0,175	372	0,2540903
17,702	543,6	544,3	93,63	96,23	0,183	0,175	373	0,258492
17,473	543,6	544,3	94,87	97,26	0,183	0,175	374	0,2550944
17,403	543,6	544,3	95,23	97,84	0,183	0,175	375	0,2541277
17,539	543,6	544,3	94,46	97,15	0,183	0,175	376	0,2560973
17,538	543,5	544,2	94,56	97,23	0,183	0,175	377	0,2560973
17,616	543,5	544,2	93,99	96,77	0,183	0,175	378	0,2572613
17,604	543,4	544,2	94,00	96,74	0,183	0,175	379	0,2570946
17,494	543,4	544,2	94,63	97,35	0,183	0,175	380	0,2554959
17,629	543,4	544,2	94,01	96,68	0,183	0,175	381	0,2574971
17,601	543,4	544,2	94,25	96,84	0,183	0,175	382	0,2570966
17,529	543,4	544,1	94,46	97,19	0,183	0,175	383	0,2560934
17,597	543,3	544,1	94,07	96,69	0,183	0,175	384	0,2570974
17,495	543,3	544,1	94,66	97,55	0,183	0,175	385	0,255495
17,630	543,3	544,0	93,94	96,53	0,183	0,175	386	0,2574964
17,532	543,2	544,0	94,43	97,24	0,183	0,175	387	0,256095
17,628	543,2	544,0	94,01	96,53	0,183	0,175	388	0,257496
17,493	543,1	543,9	94,80	97,54	0,183	0,175	389	0,2554953
17,749	543,1	543,9	93,32	96,08	0,183	0,175	390	0,2593402
17,526	543,1	543,8	94,46	97,14	0,183	0,175	391	0,2560967
17,648	543,0	543,8	93,88	96,68	0,183	0,175	392	0,257793
17,555	543,0	543,8	94,32	96,96	0,183	0,175	393	0,2565147
17,595	543,0	543,8	94,09	96,92	0,183	0,175	394	0,2570962
17,461	543,0	543,8	94,72	97,49	0,183	0,175	395	0,2552147
17,529	542,9	543,7	94,22	97,05	0,183	0,175	396	0,2564982
17,607	542,8	543,6	93,89	96,56	0,183	0,175	397	0,2574959
17,609	542,7	543,5	93,89	96,74	0,183	0,175	398	0,2574959
17,450	542,6	543,4	94,88	97,68	0,183	0,175	399	0,2550931
17,549	542,6	543,4	94,44	97,12	0,183	0,175	400	0,2564974
17,525	542,6	543,4	94,53	97,29	0,183	0,175	401	0,2562002
17,872	542,6	543,4	92,73	95,04	0,183	0,175	402	0,2612514
17,733	542,5	543,4	93,35	95,94	0,183	0,175	403	0,2592815
17,572	542,5	543,3	94,20	96,97	0,183	0,175	404	0,256956
17,449	542,5	543,3	94,95	97,57	0,183	0,175	405	0,2550929
17,681	542,5	543,3	93,58	96,47	0,183	0,175	406	0,2584886
17,518	542,5	543,3	94,46	96,90	0,183	0,175	407	0,256111
17,515	542,6	543,3	94,58	97,16	0,183	0,175	408	0,2560907
17,585	542,6	543,3	94,33	96,83	0,184	0,175	409	0,2570954
17,544	542,6	543,3	94,29	97,02	0,183	0,175	410	0,2564966
17,448	542,5	543,3	94,80	97,70	0,183	0,175	411	0,2550921
17,585	542,5	543,3	94,06	96,94	0,183	0,175	412	0,2570987
17,609	542,5	543,3	94,01	96,60	0,183	0,175	413	0,2574987
17,478	542,5	543,3	94,83	97,47	0,183	0,175	414	0,2554942
17,535	542,4	543,2	94,40	97,09	0,183	0,175	415	0,2564956
17,580	542,4	543,2	94,21	96,39	0,183	0,175	416	0,2570959
17,430	542,3	543,1	94,86	97,69	0,183	0,175	417	0,2550926
17,487	542,2	543,0	94,58	97,23	0,183	0,175	418	0,2557927
17,605	542,1	543,0	93,90	96,45	0,183	0,175	419	0,2574974
17,442	542,1	542,9	94,83	97,78	0,183	0,175	420	0,255092
17,633	542,1	542,9	93,84	96,52	0,183	0,175	421	0,2578924
17,327	542,1	542,9	95,82	97,97	0,184	0,175	422	0,2533867
17,470	542,1	542,9	94,65	97,45	0,184	0,175	423	0,2554939
17,539	542,1	542,9	94,37	97,24	0,183	0,175	424	0,256496
17,537	542,1	542,9	94,23	97,27	0,183	0,176	425	0,2564962
17,576	542,1	542,9	94,23	96,90	0,183	0,175	426	0,2570964

17,468	542,1	542,9	94,84	97,34	0,184	0,175	427	0,255493
17,497	542,1	542,9	94,64	97,42	0,183	0,175	428	0,2558925
17,343	542,1	542,9	95,35	98,13	0,183	0,175	429	0,2536796
17,441	542,1	542,9	94,84	97,58	0,183	0,175	430	0,2550918
17,794	542,2	542,9	92,98	95,75	0,183	0,175	431	0,2602682
17,671	542,2	542,9	93,60	96,43	0,183	0,175	432	0,258482
17,598	542,2	542,9	93,96	96,70	0,183	0,175	433	0,2574938
17,421	542,1	542,8	94,73	97,42	0,183	0,175	434	0,2550912
17,429	541,9	542,7	94,95	97,87	0,183	0,176	435	0,255092
17,398	541,8	542,7	94,98	97,87	0,184	0,176	436	0,2546693
17,522	541,8	542,6	94,33	97,19	0,183	0,176	437	0,2564958
17,716	541,7	542,6	93,51	96,13	0,184	0,176	438	0,2592796
17,826	541,6	542,5	92,76	95,56	0,184	0,176	439	0,260922
17,826	541,6	542,5	92,83	95,44	0,184	0,175	440	0,2608604
17,754	541,6	542,4	93,22	95,96	0,184	0,176	441	0,2598753
17,846	541,6	542,4	92,42	95,23	0,183	0,176	442	0,2613135
17,876	541,6	542,4	92,55	94,93	0,183	0,175	443	0,2616639
17,654	541,6	542,4	93,65	96,38	0,184	0,175	444	0,258494
18,009	541,6	542,4	91,83	94,53	0,184	0,176	445	0,2636001
17,784	541,7	542,4	93,22	95,64	0,184	0,175	446	0,2602681
17,757	541,7	542,4	93,22	95,64	0,184	0,175	447	0,2598545
17,590	541,6	542,4	94,05	96,50	0,184	0,175	448	0,2574943
17,869	541,6	542,4	92,56	95,14	0,184	0,175	449	0,2616457
17,875	541,6	542,4	92,42	95,11	0,184	0,175	450	0,2616629
17,820	541,6	542,4	92,89	95,41	0,184	0,175	451	0,2608594
18,100	541,6	542,4	91,41	94,10	0,184	0,175	452	0,2649589
18,069	541,6	542,4	91,52	93,97	0,184	0,175	453	0,2645256
17,589	541,6	542,4	93,93	96,65	0,183	0,175	454	0,2574939
17,867	541,6	542,4	92,56	95,03	0,184	0,175	455	0,261644
17,868	541,6	542,4	92,59	95,19	0,184	0,175	456	0,2616444
17,843	541,6	542,4	92,52	95,17	0,184	0,175	457	0,2612523
18,031	541,6	542,4	91,68	94,31	0,183	0,175	458	0,2640117
17,813	541,7	542,4	92,90	95,43	0,184	0,175	459	0,2608483
17,773	541,7	542,4	92,99	95,49	0,184	0,175	460	0,2602664
17,774	541,7	542,4	93,02	95,38	0,184	0,175	461	0,260268
17,864	541,7	542,4	92,39	95,11	0,183	0,175	462	0,2616376
17,774	541,7	542,4	92,97	95,47	0,183	0,175	463	0,2602618
17,974	541,6	542,3	91,96	94,36	0,184	0,175	464	0,2632083
17,776	541,6	542,3	92,98	95,52	0,184	0,175	465	0,2602674
18,004	541,6	542,4	91,78	94,58	0,184	0,175	466	0,2636274
17,905	541,6	542,4	92,34	94,91	0,184	0,176	467	0,2622321
17,773	541,6	542,4	92,98	95,67	0,184	0,175	468	0,2602669
18,028	541,6	542,3	91,67	94,20	0,184	0,175	469	0,2639874
18,001	541,6	542,3	91,78	94,55	0,184	0,175	470	0,2635977
17,706	541,6	542,3	93,28	96,01	0,183	0,176	471	0,2592799
17,748	541,6	542,3	93,05	95,74	0,183	0,175	472	0,2598731
17,840	541,6	542,3	92,45	95,34	0,183	0,175	473	0,2612517

APPENDIX 4: Unit pre burn

ED_005996_00000517-00097

Temps acquisition minutes	Flue temp °F	Room temp °F	scale lbs	Right °F	Back °F	bottom °F	Top °F	Left °F
1,0	68,0	68,2	10,0	69,4	69,7	70,5	68,8	69,4
2,0	77,1	68,3	10,3	69,4	69,7	70,4	69,1	69,4
3,0	156,7	68,4	9,9	69,4	69,8	70,4	75,1	69,3
4,0	276,7	68,4	9,8	69,4	70,6	70,3	92,1	69,3
5,0	442,6	68,7	9,5	69,8	72,5	70,3	136,6	69,5
6,0	542,0	68,7	9,2	70,9	75,7	70,1	206,2	69,9
7,0	573,2	68,8	8,8	72,9	80,4	70,0	291,9	71,0
8,0	601,8	68,6	8,5	76,1	86,4	69,9	374,5	72,8
9,0	622,7	69,0	8,2	80,4	93,5	69,9	450,3	75,5
10,0	647,2	69,0	7,9	85,6	101,7	70,1	522,6	79,1
11,0	661,8	69,4	7,5	91,7	111,1	70,3	581,9	83,5
12,0	660,2	69,7	7,2	98,6	120,4	70,7	626,2	88,8
13,0	658,4	69,2	6,9	105,9	129,7	71,3	659,8	94,7
14,0	660,2	69,7	6,6	113,8	138,6	72,1	684,1	101,1
15,0	660,8	70,0	6,3	121,8	146,9	73,2	700,2	107,9
16,0	667,1	69,5	6,0	129,6	156,0	74,5	712,4	115,0
17,0	678,3	69,6	5,7	138,1	165,4	76,1	721,6	122,1
18,0	698,9	69,7	5,3	146,7	175,0	78,2	730,9	129,9
19,0	716,8	70,4	4,9	155,2	185,1	80,5	745,9	138,1
20,0	730,4	71,6	4,6	164,3	196,0	83,1	764,1	146,8
21,0	746,0	71,5	4,3	173,9	207,7	86,4	785,0	155,8
22,0	759,3	71,3	4,0	183,9	221,2	89,9	802,2	165,1
23,0	817,5	71,2	13,5	194,8	234,2	94,3	820,8	174,7
24,0	754,2	72,3	30,0	206,3	209,9	99,5	826,0	184,6
25,0	747,1	71,9	29,7	218,3	191,7	104,9	829,2	194,7
26,0	738,4	72,6	29,3	230,3	180,7	110,7	829,7	205,0
27,0	728,3	72,8	29,0	241,4	173,2	117,3	829,5	214,7
28,0	726,6	72,6	28,7	251,9	167,9	124,0	826,0	223,7
29,0	721,5	72,0	28,4	260,7	164,1	130,1	825,0	232,0
30,0	717,9	73,6	28,1	268,8	162,1	136,4	822,0	239,3
31,0	716,0	73,7	27,7	275,7	161,9	142,8	819,5	245,7
32,0	715,7	73,5	27,4	281,8	163,4	147,4	816,7	251,4
33,0	715,3	73,7	27,1	286,9	161,7	152,8	814,8	256,3
34,0	715,8	74,0	26,8	291,2	160,6	157,7	814,5	261,1
35,0	717,2	73,1	26,5	295,3	159,8	162,4	811,1	265,4
36,0	717,9	73,1	26,2	299,0	163,4	165,8	811,2	269,3
37,0	720,6	74,0	25,8	302,8	164,9	169,2	810,9	273,0
38,0	722,1	73,7	25,5	306,0	164,2	172,7	811,9	276,5
39,0	723,1	73,1	25,2	309,4	164,5	175,4	812,8	279,9
40,0	723,7	74,5	24,9	312,4	166,6	177,4	813,9	283,1
41,0	725,6	74,7	24,6	315,4	167,9	179,3	815,3	286,5
42,0	727,2	74,2	24,3	317,9	167,4	181,9	819,4	290,1
43,0	732,6	74,6	24,0	320,9	170,9	183,6	822,5	293,5
44,0	736,1	74,6	23,6	324,0	171,3	185,2	823,5	296,8
45,0	739,0	75,1	23,3	327,2	173,4	187,3	827,1	299,6
46,0	740,6	75,3	22,9	330,1	176,3	189,0	832,5	302,7
47,0	744,3	75,5	22,6	333,3	177,1	190,7	834,3	306,1
48,0	742,5	75,1	22,3	335,8	177,1	192,5	839,9	309,5
49,0	743,9	75,4	22,0	338,9	179,9	194,4	841,3	312,7
50,0	744,5	75,3	21,7	342,2	182,4	196,2	844,1	316,0
51,0	745,5	75,5	21,3	345,6	184,4	198,3	846,9	319,1
52,0	746,2	75,9	21,1	348,7	186,3	200,4	848,7	322,6
53,0	746,3	76,2	20,6	351,8	188,4	202,6	851,7	325,8
54,0	745,8	75,2	20,3	354,8	190,7	204,8	854,1	329,4
55,0	747,7	76,1	20,0	357,7	194,1	206,7	854,5	332,8
56,0	741,4	76,8	19,7	360,9	194,0	208,6	856,9	336,5
57,0	734,8	75,5	19,3	363,8	196,1	211,2	855,2	339,2
58,0	726,5	76,0	19,0	366,7	198,4	213,2	852,3	342,3
59,0	717,8	76,4	18,9	369,9	200,4	214,6	848,2	345,7
60,0	708,5	76,7	18,5	372,6	198,9	216,9	841,7	348,6
61,0	702,2	76,7	18,3	375,4	200,6	219,3	837,0	350,9
62,0	696,9	76,7	18,0	377,9	202,3	221,2	830,9	353,7
63,0	690,2	76,1	17,7	380,8	202,8	224,0	824,4	356,3
64,0	684,0	76,3	17,5	383,0	205,8	225,9	819,8	358,6
65,0	677,9	76,8	17,3	385,2	207,0	228,2	810,5	361,0
66,0	673,8	76,8	16,9	387,6	205,7	231,1	804,6	362,5
67,0	666,0	76,8	16,8	389,2	207,8	233,7	797,4	365,2
68,0	663,1	76,7	16,5	390,6	211,3	234,7	790,5	366,8
69,0	660,0	77,0	16,2	391,9	208,8	237,4	786,5	369,0
70,0	658,8	76,8	16,1	393,6	211,6	239,7	780,2	370,4
71,0	654,5	77,0	15,9	395,3	214,1	241,3	775,8	372,1
72,0	650,4	77,1	15,7	396,6	214,8	243,6	770,7	374,1
73,0	644,4	77,2	15,3	397,5	214,9	245,5	765,5	376,2
74,0	638,5	77,1	15,3	398,9	218,5	247,5	761,5	378,4
75,0	633,2	77,5	15,1	400,1	220,0	250,0	755,2	380,4
76,0	629,8	77,6	14,9	401,1	220,4	251,8	749,9	382,0
77,0	624,4	77,1	14,6	402,0	222,9	254,3	743,8	383,5
78,0	622,0	77,0	14,4	402,7	225,0	256,4	737,3	385,0
79,0	618,2	77,2	14,3	403,1	222,0	259,8	732,3	385,3
80,0	614,2	77,4	14,1	403,7	226,4	261,3	727,4	387,1
81,0	613,7	77,4	13,9	404,1	223,3	264,3	722,6	388,1
82,0	611,9	77,6	13,7	403,7	227,3	266,7	719,6	389,3
83,0	611,0	76,8	13,5	404,4	226,3	270,0	714,9	389,1
84,0	608,3	77,0	13,3	405,0	226,5	272,8	712,4	390,5
85,0	609,8	77,5	13,1	405,5	231,0	275,7	709,9	391,1
86,0	608,2	77,2	13,0	405,8	228,9	278,5	707,4	391,3
87,0	607,5	77,0	12,8	406,2	232,5	281,1	705,8	392,2
88,0	605,9	77,3	12,6	406,1	235,2	283,9	703,9	393,5
89,0	607,9	77,3	12,4	406,1	235,5	286,1	701,7	393,9
90,0	605,7	77,3	12,2	406,5	234,2	289,3	700,0	394,7
91,0	607,6	77,1	12,1	407,0	238,4	292,3	699,7	395,5
92,0	607,1	77,2	11,8	406,8	241,3	294,5	698,6	396,5
93,0	608,0	77,3	11,7	407,5	240,8	298,1	697,0	396,6
94,0	610,9	77,7	11,4	408,0	245,8	301,6	696,5	397,7
95,0	613,1	77,7	11,3	408,4	247,9	304,5	697,9	398,7
96,0	609,7	77,1	11,1	409,2	248,3	307,4	697,3	399,0
97,0	601,9	77,3	10,9	410,3	249,7	310,7	696,9	399,7
98,0	595,9	76,8	10,8	411,2	253,0	313,9	694,7	400,2
99,0	590,8	77,5	10,6	412,4	253,1	316,8	691,3	400,3
100,0	586,5	77,2	10,5	413,8	253,4	319,9	688,3	401,0
101,0	582,3	77,8	10,4	415,0	257,6	322,8	685,3	400,8
102,0	580,0	78,0	10,2	416,3	257,4	325,8	681,6	401,0
103,0	579,1	77,7	10,0	417,5	257,1	328,8	678,5	400,8
104,0	578,0	77,4	9,9	418,6	257,8	331,7	675,2	400,5
105,0	575,0	77,3	9,7	419,9	258,2	334,7	671,4	400,4
106,0	575,1	77,4	9,6	420,9	258,3	337,8	668,3	400,3
107,0	574,1	77,6	9,5	421,3	260,7	340,6	666,6	400,7
108,0	574,8	77,6	9,3	421,9	265,4	343,5	664,3	400,7
109,0	576,6	78,0	9,2	422,7	263,6	346,6	662,1	400,5
110,0	580,2	77,7	9,0	423,1	266,0	349,2	662,2	401,2
111,0	586,9	77,9	8,9	424,2	264,4	352,5	662,2	400,6
112,0	593,9	78,4	8,7	423,3	264,6	355,0	666,0	401,0
113,0	595,3	78,2	8,5	424,7	266,3	357,7	669,2	400,8
114,0	594,1	78,2	8,4	425,5	269,7	360,6	674,5	401,4

115,0	590,9	78,0	8,2	425,9	272,1	363,5	677,7	401,8
116,0	586,0	77,9	8,1	426,9	272,5	366,3	676,9	402,3
117,0	584,6	78,1	8,0	427,4	268,7	369,2	676,7	402,2
118,0	581,2	77,4	7,8	428,4	269,0	372,2	673,0	402,3
119,0	582,0	77,9	7,7	429,0	267,3	375,2	671,7	402,5
120,0	578,9	78,0	7,5	429,2	266,6	378,4	669,7	402,6
121,0	579,2	78,2	7,4	429,5	270,4	381,2	668,1	403,4
122,0	578,2	78,3	7,3	430,4	269,4	384,4	668,6	403,9
123,0	578,6	78,1	7,2	430,8	270,5	387,5	667,6	404,7
124,0	582,8	77,9	7,1	430,1	266,7	390,1	667,7	405,0
125,0	582,8	78,1	7,0	430,0	268,1	392,8	669,2	406,4
126,0	580,2	77,9	6,8	430,6	269,9	395,9	668,8	406,5
127,0	580,1	77,8	6,7	430,2	266,9	399,0	670,7	406,8
128,0	580,5	77,6	6,6	429,9	269,0	401,8	671,6	408,0
129,0	580,9	76,9	6,5	430,4	265,9	404,7	671,7	407,9
130,0	582,3	78,0	6,4	429,8	264,6	407,6	673,4	409,0
131,0	581,0	77,7	6,2	430,1	267,6	410,4	672,3	408,6
132,0	578,5	78,6	6,1	429,5	327,4	412,5	673,1	409,8
133,0	579,5	77,2	6,0	430,0	365,1	415,2	672,4	410,8
134,0	573,9	78,1	5,9	429,4	388,5	418,4	670,5	411,5
135,0	572,9	78,2	5,8	429,7	406,5	421,6	667,2	411,7
136,0	565,8	78,4	5,7	429,7	419,3	424,2	662,6	411,8
137,0	562,1	77,1	5,6	429,2	428,6	426,4	657,9	412,5
138,0	556,9	77,9	5,6	428,2	437,2	427,9	652,7	413,4
139,0	551,6	78,1	5,5	427,6	441,6	429,1	646,9	413,1
140,0	545,4	78,5	5,5	427,9	445,4	430,0	641,6	413,0
141,0	539,2	77,9	5,4	427,7	448,2	430,5	633,1	413,4
142,0	533,3	78,3	5,3	426,5	450,1	430,4	626,4	412,6
143,0	527,4	78,5	5,3	426,0	451,1	430,1	619,5	412,7
144,0	520,4	77,4	5,2	425,2	451,4	429,6	613,3	412,7
145,0	514,6	77,5	5,2	424,3	451,8	429,0	605,0	412,8
146,0	507,4	78,1	5,1	422,6	451,0	428,1	596,8	411,8
147,0	504,0	78,1	5,4	421,1	450,5	426,9	588,4	411,6
148,0	510,1	78,4	5,0	419,1	449,2	426,8	579,7	411,1
149,0	522,2	77,2	4,9	418,0	447,5	426,5	574,7	409,4
150,0	526,9	78,1	4,8	416,5	446,5	426,1	573,1	408,2
151,0	530,9	78,5	4,8	415,1	445,6	425,4	572,1	406,7
152,0	528,4	78,1	4,7	414,3	444,5	424,7	572,2	405,8
153,0	527,2	77,9	4,7	412,5	443,4	423,7	570,7	404,5
154,0	523,8	78,2	4,6	411,2	442,4	422,6	569,7	403,3
155,0	520,7	78,3	4,6	409,4	440,8	421,0	568,0	402,3
156,0	512,8	78,3	4,5	408,3	439,5	419,8	566,6	401,3
157,0	502,6	78,5	4,5	407,4	438,5	418,5	562,8	399,5
158,0	494,6	78,3	4,4	405,9	436,9	417,1	558,4	398,2
159,0	489,5	78,3	4,4	405,6	435,4	415,7	553,2	397,2
160,0	485,4	78,4	4,3	404,0	433,5	414,0	547,8	395,6
161,0	480,3	77,6	4,3	402,7	431,9	412,4	543,4	394,1
162,0	478,5	78,1	4,3	401,7	430,2	411,0	538,1	392,9
163,0	476,1	78,0	4,3	400,5	428,4	409,4	533,7	391,8
164,0	462,4	77,9	32,4	399,9	426,7	408,1	527,7	391,8
165,0	455,4	77,5	32,1	399,6	425,8	408,0	520,4	390,7
166,0	520,0	77,8	31,9	399,0	419,4	407,5	521,4	388,8
167,0	580,8	78,4	31,6	398,2	409,9	406,0	535,6	388,4
168,0	627,6	78,5	31,3	397,3	400,2	404,4	561,9	386,9
169,0	667,3	78,0	30,9	395,7	390,3	403,2	596,4	385,2
170,0	682,6	78,5	30,6	393,0	380,8	401,8	636,0	383,5
171,0	696,0	78,3	30,3	391,1	372,0	400,3	670,8	381,3
172,0	613,7	77,8	29,9	388,8	363,6	399,0	699,3	379,0
173,0	581,4	78,6	29,7	386,9	330,8	399,2	720,7	375,6
174,0	564,6	78,6	29,5	383,8	329,7	400,1	735,3	372,9
175,0	553,2	78,6	29,3	382,9	321,6	401,3	744,4	370,8
176,0	541,8	78,0	29,1	381,7	313,1	402,3	747,9	368,3
177,0	534,9	78,1	28,9	379,1	305,8	403,1	746,2	365,1
178,0	529,7	77,9	28,7	377,4	300,8	403,5	743,7	361,9
179,0	524,9	78,1	28,5	375,7	296,1	403,6	739,2	358,6
180,0	521,0	78,2	28,3	373,9	291,1	403,4	734,4	356,1
181,0	517,8	77,8	28,2	372,3	287,7	402,9	729,4	353,5
182,0	515,1	77,8	28,0	370,6	283,2	402,3	724,9	351,6
183,0	515,1	78,3	27,8	368,6	279,2	401,4	720,2	349,7
184,0	512,1	78,8	27,6	367,3	275,8	400,3	716,1	347,7
185,0	510,4	79,0	27,5	365,0	272,0	399,1	711,2	345,2
186,0	508,5	77,8	27,3	363,0	268,8	397,7	708,1	343,1
187,0	507,0	79,0	27,2	361,3	266,5	396,1	705,0	341,9
188,0	505,0	78,9	27,0	359,1	263,5	394,5	701,8	340,1
189,0	504,1	78,5	26,8	357,1	260,3	392,8	698,9	337,8
190,0	504,3	78,2	26,6	355,1	257,8	391,1	695,1	336,5
191,0	502,4	78,7	26,5	352,9	254,7	389,2	691,1	334,9
192,0	500,3	78,9	26,4	351,0	252,5	387,3	687,2	332,4
193,0	498,3	77,7	26,2	348,4	251,3	385,4	683,6	330,5
194,0	495,9	78,1	26,0	346,9	248,7	383,4	679,7	328,5
195,0	494,2	78,9	25,9	345,1	246,8	381,5	676,0	327,5
196,0	492,3	78,3	25,7	343,1	243,8	379,5	672,5	325,9
197,0	491,0	78,9	25,6	341,8	243,0	377,5	669,7	324,8
198,0	489,5	78,6	25,4	339,6	239,8	375,6	666,2	322,5
199,0	488,2	78,2	25,3	338,5	238,9	373,7	663,4	321,4
200,0	486,7	78,1	25,1	336,7	236,4	371,8	661,0	320,1
201,0	486,5	78,6	24,9	335,3	234,6	370,0	659,1	318,8
202,0	485,8	78,8	24,8	333,8	232,9	368,1	658,4	317,7
203,0	485,9	78,5	24,6	331,1	231,4	366,4	656,9	316,1
204,0	486,5	77,0	24,5	329,1	231,4	364,6	655,7	313,9
205,0	486,3	77,6	24,3	327,5	229,0	362,9	657,0	312,1
206,0	486,9	77,1	24,2	326,2	227,5	361,3	657,0	310,5
207,0	489,3	77,7	24,0	325,4	225,4	359,7	657,3	309,7
208,0	490,1	78,3	23,9	324,3	223,9	358,1	658,8	308,9
209,0	489,7	76,8	23,7	323,3	223,6	356,6	659,8	308,4
210,0	489,8	77,9	23,5	322,5	222,4	355,2	660,9	307,8
211,0	489,2	77,4	23,4	321,3	220,2	353,8	661,8	306,3
212,0	487,6	77,7	23,2	320,0	219,4	352,4	662,1	305,1
213,0	481,4	77,5	23,1	318,9	218,1	351,1	660,9	304,4
214,0	474,4	78,3	23,0	317,8	218,2	349,8	655,5	303,8
215,0	465,9	77,8	22,9	317,0	217,1	348,5	649,9	302,8
216,0	455,2	77,6	22,7	316,9	215,4	347,4	643,0	302,2
217,0	443,2	77,1	22,6	316,4	214,9	346,3	634,6	301,4
218,0	434,9	77,1	22,5	315,9	213,8	345,2	626,0	301,2
219,0	427,1	76,8	22,4	315,3	213,1	344,1	615,6	300,5
220,0	421,7	77,6	22,3	314,4	212,1	343,2	605,4	299,5
221,0	417,3	77,7	22,2	312,7	210,9	342,2	595,2	299,0
222,0	413,4	75,0	22,1	311,0	211,1	341,3	587,9	298,8
223,0	408,5	76,2	22,0	309,1	210,5	340,3	580,4	298,4
224,0	403,5	76,4	21,9	307,7	208,9	339,4	572,0	297,3
225,0	400,6	76,9	21,8	306,4	208,3	338,5	563,6	296,5
226,0	395,5	76,5	21,7	304,8	207,5	337,8	556,5	295,7
227,0	390,5	77,0	21,6	302,7	206,6	336,9	549,2	295,0
228,0	386,2	77,0	21,5	301,4	205,7	336,1	541,6	294,5
229,0	381,8	76,9	21,4	301,0	204,3	335,4	534,1	294,0
230,0	378,2	77,3	21,3	299,6	203,8	334,6	527,9	293,9
231,0	375,9	76,8	21,2	297,5	203,6	333,9	522,7	293,4

232,0	373,7	76,8	21,1	296,9	201,7	333,3	516,8	292,8
233,0	372,4	76,0	21,0	295,4	200,1	332,6	510,5	292,9
234,0	371,3	74,3	20,9	294,4	198,5	331,9	506,6	292,8
235,0	369,5	73,4	20,9	292,6	198,1	331,2	501,5	292,3
236,0	368,7	72,0	20,8	291,2	196,2	330,6	498,2	291,4
237,0	371,5	72,4	20,7	289,9	193,5	330,0	495,1	290,7
238,0	374,8	71,6	20,5	288,1	192,0	329,3	491,9	289,9
239,0	379,2	71,3	20,4	286,7	190,8	328,7	491,0	289,3
240,0	384,9	70,4	20,3	285,3	190,3	328,1	491,2	288,7
241,0	391,0	67,5	20,2	283,5	189,5	327,4	493,9	288,5
242,0	397,2	67,4	20,1	282,8	189,1	326,7	498,1	288,4
243,0	403,7	69,2	19,9	281,7	188,8	326,1	503,2	287,7
244,0	409,7	69,9	19,8	280,6	188,8	325,6	508,2	287,2
245,0	415,5	71,7	19,7	280,0	188,6	325,1	515,4	287,1
246,0	421,1	72,3	19,5	279,9	188,5	324,7	523,1	287,5
247,0	426,4	72,6	19,3	279,5	188,3	324,3	530,5	287,8
248,0	430,4	72,5	19,2	278,8	189,1	323,9	539,3	289,0
249,0	434,2	72,9	19,1	278,0	189,7	323,5	546,3	290,3
250,0	437,8	73,2	18,9	277,6	189,9	323,2	553,2	291,2
251,0	441,7	73,6	18,7	277,9	190,1	322,9	560,4	291,8
252,0	446,6	73,6	18,5	278,3	190,6	322,6	567,3	293,0
253,0	451,6	73,8	18,3	278,5	191,0	322,4	573,9	294,1
254,0	455,2	74,1	18,2	278,8	191,2	322,1	580,4	295,0
255,0	459,4	74,0	18,0	279,4	192,2	321,8	586,9	296,1
256,0	462,9	74,0	18,0	280,2	193,0	321,6	593,5	297,0
257,0	464,9	74,2	17,7	281,0	193,6	321,4	600,3	298,3
258,0	467,4	74,2	17,6	282,0	194,6	321,1	606,5	299,3
259,0	469,6	74,2	17,4	282,9	195,6	320,9	612,9	300,3
260,0	470,7	74,4	17,2	283,9	196,6	320,7	618,2	301,4
261,0	473,2	74,3	17,1	285,1	197,4	320,5	623,4	302,1
262,0	474,4	74,4	16,9	286,3	198,3	320,3	627,6	303,3
263,0	476,9	74,5	16,7	287,6	198,8	320,1	632,3	304,1
264,0	478,7	74,4	16,6	288,8	200,2	319,9	636,8	305,0
265,0	481,0	74,7	16,4	290,2	200,6	319,7	641,3	306,1
266,0	482,1	74,6	16,2	291,2	201,8	319,5	644,5	306,9
267,0	483,0	74,7	16,1	292,7	202,5	319,3	647,8	307,8
268,0	484,9	74,8	15,9	294,0	203,4	319,1	651,3	308,7
269,0	486,4	74,9	15,8	295,2	204,4	318,8	654,7	309,8
270,0	486,6	75,1	15,6	296,7	205,2	318,6	657,8	310,5
271,0	487,6	75,0	15,4	298,1	206,2	318,3	660,5	311,6
272,0	489,5	75,1	15,2	299,4	206,6	318,1	661,8	312,3
273,0	489,2	75,0	15,1	300,8	207,2	317,8	664,2	313,3
274,0	488,6	74,8	15,0	301,9	208,2	317,5	665,2	314,3
275,0	490,3	75,1	14,9	303,2	209,1	317,3	667,4	315,1
276,0	489,6	75,4	14,6	304,4	209,9	317,1	668,4	316,2
277,0	489,2	74,8	14,5	305,8	210,8	316,8	668,7	317,3
278,0	488,6	75,1	14,4	307,3	211,6	316,6	669,3	318,3
279,0	486,8	75,0	14,2	308,6	212,5	316,3	669,6	319,4
280,0	485,2	75,2	14,1	309,9	214,0	316,1	669,2	320,2
281,0	484,3	74,9	13,9	311,2	214,8	316,0	668,3	321,2
282,0	483,5	75,3	13,7	312,2	215,4	315,7	668,0	322,2
283,0	482,1	75,2	13,6	313,4	216,4	315,6	667,4	323,1
284,0	481,2	75,8	13,5	314,4	217,3	315,5	666,4	323,9
285,0	480,5	75,4	13,4	315,6	218,3	315,4	664,6	324,8
286,0	480,0	75,5	13,3	316,4	219,2	315,3	663,5	325,5
287,0	478,1	75,6	13,1	317,5	219,4	315,3	661,7	326,1
288,0	476,6	75,6	13,0	318,4	220,6	315,3	661,6	327,1
289,0	475,8	75,6	12,9	319,7	221,2	315,3	659,5	327,8
290,0	474,1	75,2	12,7	320,5	222,1	315,3	657,3	328,4
291,0	471,9	75,2	12,6	321,3	222,4	315,4	655,2	329,1
292,0	470,9	74,8	12,3	322,3	223,4	315,4	654,0	329,8
293,0	470,0	75,3	12,3	322,9	224,1	315,5	651,1	330,3
294,0	470,0	75,2	12,2	323,4	224,8	315,6	649,3	330,6
295,0	469,0	75,3	12,1	324,1	225,5	315,7	646,9	331,2
296,0	467,3	75,3	11,9	324,8	226,3	315,8	646,1	331,8
297,0	466,5	75,6	11,8	325,4	227,3	316,0	644,8	332,2
298,0	467,4	75,1	11,7	326,1	227,9	316,2	644,0	332,9
299,0	469,2	75,1	11,5	326,7	229,2	316,4	643,9	333,2
300,0	468,6	75,2	11,5	327,4	230,4	316,6	642,0	333,7
301,0	465,0	75,4	11,4	327,7	231,5	316,9	642,0	334,2
302,0	457,5	75,2	11,2	328,5	232,2	317,1	639,5	334,3
303,0	451,1	75,3	11,2	328,6	233,6	317,3	636,5	334,9
304,0	445,2	75,5	11,1	329,4	234,4	317,6	631,9	335,3
305,0	440,9	75,3	11,0	329,8	235,2	317,9	626,1	335,7
306,0	436,6	75,3	10,8	330,3	235,7	318,2	619,7	335,7
307,0	433,1	75,1	10,8	330,2	236,2	318,5	615,2	336,2
308,0	429,9	74,8	10,7	330,5	236,9	318,8	609,1	336,4
309,0	427,0	75,4	10,6	331,0	237,0	319,1	603,1	336,3
310,0	423,2	75,2	10,5	330,8	237,5	319,5	598,7	336,3
311,0	418,4	75,5	10,5	330,4	238,1	319,8	592,0	335,9
312,0	413,6	75,1	10,4	331,0	238,1	320,2	586,6	336,3
313,0	409,9	75,2	10,3	330,6	238,6	320,6	580,1	336,1
314,0	406,4	75,4	10,2	330,5	238,8	321,0	573,6	336,0
315,0	403,7	75,0	10,1	330,1	238,9	321,5	567,8	336,0
316,0	400,6	75,1	10,1	329,9	239,1	321,9	563,2	335,6
317,0	398,1	75,1	10,0	329,4	239,6	322,3	558,0	335,4
318,0	395,8	74,8	9,9	329,0	239,9	322,8	553,2	335,4
319,0	394,2	74,7	9,9	328,5	240,1	323,4	548,4	335,0
320,0	392,9	74,8	9,8	328,5	240,4	323,9	543,6	334,9
321,0	392,0	74,7	9,7	327,9	240,6	324,4	540,5	334,8
322,0	390,3	75,0	9,6	326,7	240,6	324,9	536,5	334,7
323,0	388,9	74,9	9,5	326,3	241,0	325,4	534,1	334,2
324,0	386,7	74,9	9,5	326,1	241,0	326,0	530,2	334,3
325,0	385,4	74,5	9,4	325,4	241,4	326,5	527,4	334,1
326,0	384,3	74,9	9,3	325,1	241,5	327,1	524,7	334,0
327,0	382,3	74,8	9,2	324,8	242,0	327,6	522,3	333,8
328,0	381,5	74,7	9,2	324,3	242,0	328,1	519,5	333,7
329,0	380,1	74,8	9,1	324,0	242,4	328,7	517,8	333,7
330,0	379,5	74,7	9,1	323,2	241,5	329,2	515,0	333,8
331,0	377,1	74,7	9,0	323,0	241,9	329,7	512,8	333,8
332,0	376,5	74,6	8,9	322,8	241,8	330,3	511,0	333,8
333,0	375,3	74,7	8,8	322,3	241,8	330,8	509,5	333,7
334,0	374,5	75,0	8,7	321,8	242,3	331,3	506,9	333,6
335,0	373,8	75,1	8,7	321,4	242,8	331,9	505,2	333,8
336,0	373,3	75,1	8,6	320,8	243,0	332,4	503,2	333,7
337,0	372,5	74,5	8,5	320,4	243,5	333,0	501,9	333,7
338,0	371,4	74,4	8,5	320,0	243,7	333,5	500,7	333,4
339,0	371,0	74,3	8,4	319,8	244,1	334,0	499,2	333,4
340,0	371,3	74,7	8,4	319,5	243,9	334,6	497,9	333,4
341,0	371,0	74,8	8,3	319,5	243,5	335,1	497,0	333,6
342,0	370,9	74,6	8,3	319,4	243,2	335,7	495,2	333,6
343,0	370,7	74,8	8,2	319,3	243,4	336,1	494,4	333,5
344,0	370,1	74,5	8,1	319,5	243,8	336,7	493,3	333,6
345,0	369,1	74,4	8,0	319,0	244,0	337,2	492,9	333,7
346,0	368,6	75,1	7,9	318,7	244,1	337,7	491,9	333,8
347,0	367,4	74,5	7,9	318,6	244,0	338,2	491,1	333,9
348,0	367,0	74,5	7,8	318,6	244,6	338,7	489,6	333,9

349,0	366,3	74,4	7,8	318,6	244,6	339,2	489,6	333,8
350,0	365,5	74,3	7,7	318,8	245,1	339,7	489,0	333,9
351,0	364,5	74,2	7,6	318,4	245,6	340,2	487,4	334,2
352,0	363,8	74,5	7,6	318,9	245,8	340,7	486,8	334,3
353,0	362,2	74,3	7,5	319,0	246,1	341,1	485,9	334,5
354,0	362,1	74,6	7,4	318,8	246,6	341,6	485,1	334,3
355,0	361,5	74,2	7,4	318,6	247,3	342,1	483,5	334,5
356,0	361,3	74,5	7,3	318,7	247,7	342,6	483,3	334,9
357,0	360,5	74,2	7,2	318,6	247,7	343,0	481,1	335,0
358,0	359,3	74,7	7,2	318,5	247,8	343,5	480,5	334,9
359,0	358,3	74,4	7,1	318,3	248,1	343,9	479,5	335,2
360,0	357,2	74,1	7,0	318,7	248,7	344,3	478,4	335,1
361,0	356,3	74,2	7,0	318,8	248,8	344,8	476,9	335,5
362,0	355,7	74,8	6,9	318,6	249,1	345,2	475,5	335,4
363,0	355,1	74,2	6,9	318,4	249,4	345,6	474,7	335,5
364,0	354,6	74,3	6,9	318,1	249,9	346,0	473,2	335,7
365,0	353,2	74,8	6,7	318,4	250,2	346,4	472,5	335,5
366,0	352,2	74,3	6,7	318,2	251,0	346,8	471,5	335,6
367,0	352,2	74,5	6,6	318,1	251,6	347,1	469,1	335,8
368,0	350,7	74,0	6,6	318,7	252,3	347,6	467,9	335,7
369,0	349,7	74,2	6,5	318,6	252,8	347,9	466,4	335,5
370,0	348,9	74,1	6,5	318,9	252,7	348,3	465,2	335,2
371,0	347,6	74,1	6,4	318,9	251,5	348,6	463,9	334,9
372,0	347,1	74,0	6,3	319,1	251,3	348,9	462,2	334,8
373,0	345,3	74,6	6,3	319,3	251,0	349,3	460,6	334,2
374,0	343,5	74,1	6,3	319,6	250,9	349,6	459,7	334,0
375,0	342,4	74,3	6,2	320,2	250,9	349,9	458,2	333,8
376,0	341,1	74,4	6,2	320,5	251,1	350,3	456,3	333,5
377,0	339,4	74,2	6,1	320,9	251,5	350,6	454,5	332,7
378,0	338,6	74,1	6,1	321,2	252,0	350,9	453,5	332,2
379,0	337,0	73,9	6,0	321,2	252,3	351,2	451,5	331,8
380,0	336,5	74,0	6,0	321,8	252,3	351,6	449,7	331,4
381,0	335,1	74,4	6,0	322,0	252,8	351,9	448,3	331,0
382,0	334,6	73,8	5,9	322,2	253,5	352,2	446,7	330,6
383,0	332,7	73,9	5,9	322,9	253,6	352,5	444,8	329,7
384,0	332,1	73,9	5,8	322,9	254,0	352,8	442,8	329,3
385,0	331,8	73,9	5,8	323,0	254,1	353,2	441,3	329,0
386,0	330,6	73,6	5,8	323,2	254,7	353,5	439,4	328,3
387,0	328,7	74,0	5,7	323,4	254,7	353,9	438,1	327,9
388,0	328,8	73,9	5,7	323,6	255,1	354,3	436,2	327,3
389,0	327,6	74,3	5,6	323,6	255,1	354,6	435,2	326,7
390,0	327,4	73,4	5,6	323,6	255,0	355,0	433,3	326,0
391,0	327,0	73,6	5,5	323,8	255,0	355,3	432,4	325,2
392,0	325,8	73,4	5,5	323,9	255,5	355,6	431,2	324,5
393,0	325,0	73,1	5,5	323,9	255,4	355,9	430,4	323,5
394,0	323,9	73,7	5,4	324,2	255,6	356,2	428,8	323,1
395,0	322,9	73,6	5,4	324,1	255,9	356,5	427,2	322,6
396,0	321,1	73,0	5,3	324,2	256,1	356,8	425,6	321,7
397,0	319,2	73,1	5,3	324,3	256,3	357,1	424,5	321,2
398,0	317,1	73,3	5,3	324,5	256,4	357,3	422,6	320,3
399,0	314,9	73,3	5,3	324,2	256,3	357,6	420,9	319,7
400,0	313,1	73,2	5,2	324,2	256,5	357,8	419,2	319,0
401,0	312,1	73,4	5,2	324,2	257,0	358,0	417,3	318,4
402,0	311,0	73,2	5,1	323,9	256,9	358,1	415,2	317,8
403,0	309,5	73,2	5,1	323,4	257,1	358,3	413,2	317,5
404,0	308,3	73,3	5,1	323,2	257,1	358,5	411,7	316,7
405,0	307,2	73,2	5,1	322,7	257,0	358,6	409,5	316,3
406,0	306,3	73,3	5,0	322,5	257,4	358,7	407,7	315,7
407,0	305,4	73,3	5,0	322,0	257,2	358,7	405,8	315,2
408,0	305,0	73,2	5,0	321,3	257,5	358,8	404,1	314,7
409,0	304,4	73,3	4,9	321,0	257,1	358,8	402,7	314,0
410,0	303,5	72,9	5,0	320,5	256,8	358,8	401,3	313,7
411,0	303,4	73,1	4,8	319,8	257,1	358,9	400,1	313,6
412,0	302,7	73,0	4,9	319,5	257,3	358,9	399,3	313,0
413,0	302,0	73,3	4,8	319,2	256,9	358,9	398,0	312,4
414,0	301,7	73,0	4,8	318,6	256,6	358,9	397,4	312,1
415,0	301,3	73,1	4,7	318,1	257,2	358,9	396,3	311,6
416,0	300,6	73,2	4,7	317,6	257,4	358,8	395,5	311,4
417,0	300,1	73,3	4,7	317,4	257,2	358,8	394,3	311,1
418,0	299,0	72,6	4,7	317,0	257,2	358,8	393,1	311,0
419,0	297,6	72,6	4,6	316,4	257,7	358,8	392,1	310,8
420,0	296,5	72,9	4,6	316,0	257,6	358,8	390,6	310,5
421,0	295,6	72,6	4,6	316,0	257,8	358,7	389,8	310,1
422,0	295,1	73,0	4,6	315,2	258,0	358,7	388,3	309,8
423,0	293,7	73,0	4,5	315,0	258,2	358,6	387,1	309,6
424,0	292,8	73,1	4,5	314,7	257,6	358,5	385,6	309,5
425,0	292,7	73,1	4,5	314,4	257,6	358,4	384,6	309,3
426,0	291,5	72,6	4,5	314,0	257,6	358,2	383,3	308,9
427,0	290,3	72,7	4,5	313,7	257,4	358,2	382,1	308,8
428,0	289,9	72,4	4,4	313,6	257,7	358,0	380,9	308,6
429,0	288,8	72,6	4,4	313,1	257,7	357,9	379,7	308,4
430,0	288,4	72,4	4,4	312,8	257,7	357,7	378,9	307,8
431,0	287,7	72,4	4,3	312,7	257,9	357,6	377,5	307,6
432,0	287,0	72,5	4,3	312,4	257,8	357,3	376,4	307,2
433,0	286,4	72,5	4,3	311,8	258,0	357,2	375,2	307,1
434,0	285,7	72,4	4,3	311,7	258,4	357,1	374,5	307,0
435,0	285,3	72,7	4,3	311,2	258,3	356,9	373,5	306,5
436,0	284,7	72,4	4,2	311,2	258,5	356,8	372,4	306,5
437,0	283,9	72,6	4,2	310,8	258,5	356,7	371,6	306,2
438,0	283,1	72,4	4,2	310,8	258,4	356,5	370,6	306,2
439,0	282,5	72,4	4,2	310,6	258,0	356,4	369,9	305,9
440,0	282,6	72,5	4,2	310,2	257,9	356,2	368,4	305,9
441,0	282,3	72,5	4,1	309,8	257,4	356,0	367,8	305,7
442,0	281,4	72,5	4,1	309,6	257,6	355,9	367,0	305,6
443,0	281,5	72,7	4,0	309,3	257,5	355,8	366,4	305,5
444,0	280,9	72,5	4,0	309,1	257,7	355,6	365,7	305,3
445,0	280,5	72,8	4,0	308,8	257,9	355,5	364,8	305,2
446,0	279,8	72,6	4,0	308,8	257,5	355,4	364,0	305,0
447,0	279,3	72,2	4,0	308,9	257,9	355,2	363,5	304,8
448,0	278,9	72,3	4,0	308,7	257,8	355,1	362,6	304,6
449,0	278,6	72,3	3,9	308,5	257,7	355,0	362,1	304,4
450,0	278,6	72,4	3,9	308,0	257,4	354,8	361,4	304,1
451,0	278,0	72,4	3,9	308,0	257,7	354,6	360,8	303,9
452,0	277,1	72,0	3,9	307,9	257,3	354,5	360,5	303,5
453,0	276,8	71,9	3,8	307,8	257,2	354,4	359,9	303,2
454,0	276,4	72,5	3,8	307,7	257,1	354,2	359,5	303,4
455,0	276,2	72,2	3,8	307,4	259,4	354,1	358,9	303,0
456,0	275,9	72,5	3,8	307,4	259,6	354,0	357,9	302,7
457,0	275,6	72,5	3,8	307,1	259,3	353,9	357,3	302,6
458,0	275,0	72,1	3,7	307,9	259,4	353,8	356,6	302,4
459,0	275,1	72,0	3,7	307,1	259,2	353,7	356,5	302,1
460,0	274,5	72,0	3,7	306,9	259,7	353,5	355,8	302,2
461,0	274,1	71,9	3,7	306,7	259,9	353,4	355,0	302,0
462,0	273,8	72,0	3,7	307,2	260,1	353,2	354,5	301,8
463,0	273,8	72,3	3,7	306,5	260,4	353,1	354,2	301,9
464,0	273,0	72,0	3,6	307,1	260,6	352,8	353,7	301,6
465,0	272,9	71,9	3,6	306,4	260,2	352,6	353,4	301,3

466,0	272,8	71,8	3,6	306,3	260,8	352,5	352,5	301,5
467,0	272,5	72,0	3,6	305,8	261,5	352,3	352,4	301,6
468,0	273,0	71,8	3,6	305,9	261,6	352,2	351,7	301,6
469,0	273,1	71,8	3,5	305,9	261,5	352,0	351,5	301,8
470,0	274,1	71,8	3,5	306,2	260,9	351,8	351,2	301,8
471,0	274,7	71,9	3,5	305,9	261,0	351,7	351,1	301,7
472,0	275,2	71,7	3,5	306,0	261,1	351,5	350,9	302,1
473,0	275,0	71,9	3,5	305,8	260,9	351,3	351,2	302,0
474,0	274,6	72,0	3,4	305,1	261,5	351,1	351,2	302,1
475,0	275,4	71,8	3,4	305,3	261,4	350,9	351,6	302,1
476,0	275,1	71,8	3,4	305,3	262,4	350,8	351,3	302,3
477,0	275,2	71,6	3,3	305,1	262,2	350,5	351,9	302,4
478,0	275,0	71,9	3,3	304,9	263,3	350,4	351,8	302,4
479,0	274,8	71,8	3,3	305,1	263,2	350,1	351,9	302,5
480,0	274,6	71,9	3,3	305,2	264,2	350,0	351,5	302,7
481,0	274,2	71,8	3,3	305,2	264,3	349,8	351,5	302,8
482,0	274,1	71,8	3,3	305,4	265,3	349,6	351,7	302,8
483,0	274,2	71,6	3,2	305,2	265,8	349,4	351,4	302,4
484,0	273,9	71,7	3,2	305,2	266,4	349,2	351,2	302,6
485,0	273,5	71,9	3,2	305,7	266,6	349,1	351,2	302,4
486,0	272,9	71,9	3,2	305,6	267,0	349,0	350,7	302,4
487,0	273,5	71,5	3,1	305,9	266,9	348,7	350,6	302,7
488,0	272,7	71,7	3,1	305,2	268,4	348,6	350,4	302,8
489,0	272,7	71,4	3,1	304,9	268,0	348,4	350,4	303,1
490,0	272,4	71,7	3,1	304,1	268,4	348,2	350,0	302,8
491,0	272,1	71,8	3,1	303,7	268,3	348,0	349,6	302,8
492,0	271,7	71,6	3,1	304,1	268,3	347,9	349,2	302,7
493,0	271,2	71,4	3,1	304,1	268,3	347,7	348,8	302,8
494,0	270,9	71,5	3,0	303,5	268,7	347,5	348,5	302,8
495,0	270,3	72,0	3,0	304,1	268,4	347,4	348,3	302,4
496,0	270,5	71,6	3,0	303,7	269,8	347,3	347,7	302,3
497,0	270,1	71,8	2,9	304,1	270,8	347,1	347,1	302,2
498,0	269,8	71,7	2,9	304,3	271,0	347,0	346,9	302,3
499,0	269,2	71,6	2,9	303,9	271,2	346,8	346,2	301,9
500,0	269,1	71,7	2,9	304,3	272,1	346,7	346,2	302,0
501,0	268,9	71,9	2,8	304,0	272,4	346,7	345,6	302,0
502,0	268,3	71,8	2,9	304,0	272,4	346,5	345,1	301,8
503,0	267,9	71,8	2,8	304,4	272,4	346,3	344,5	301,7
504,0	267,3	71,5	2,8	304,4	273,3	346,2	344,4	301,7
505,0	267,3	71,7	2,8	303,8	273,7	346,1	343,7	301,6
506,0	267,0	71,6	2,8	304,0	273,8	345,9	343,4	301,6
507,0	266,9	71,9	2,7	304,1	273,7	345,8	342,7	301,2
508,0	266,4	71,5	2,7	304,4	275,3	345,7	342,2	301,1
509,0	266,1	71,4	2,7	303,4	275,3	345,6	341,7	301,0
510,0	265,5	71,7	2,6	303,5	274,7	345,4	341,2	301,1
511,0	265,5	71,8	2,6	303,9	274,9	345,3	341,2	301,1
512,0	264,7	72,7	2,6	304,2	275,3	345,2	340,5	300,7
513,0	264,6	72,1	2,6	304,3	275,2	345,1	340,2	300,2
514,0	263,9	72,2	2,6	304,2	276,3	345,0	339,8	300,1
515,0	263,6	72,0	2,6	304,0	276,9	344,9	339,1	300,0
516,0	263,3	72,2	2,5	304,0	277,9	344,8	338,7	300,0
517,0	262,7	71,8	2,5	304,3	278,2	344,6	338,1	299,8
518,0	263,1	72,1	2,5	303,9	278,0	344,5	337,8	299,5
519,0	262,3	72,2	2,4	303,5	278,5	344,4	337,5	299,3
520,0	262,2	72,2	2,4	303,6	279,0	344,3	337,3	299,5
521,0	261,5	71,5	2,5	303,8	278,8	344,3	336,5	298,9
522,0	261,2	73,0	2,4	303,5	278,9	344,2	335,7	298,8
523,0	261,0	72,0	2,4	303,7	279,3	344,1	335,4	299,0
524,0	260,7	72,5	2,4	303,3	279,3	344,0	335,2	298,5
525,0	260,8	72,6	2,3	303,0	280,1	343,9	334,8	298,6
526,0	259,8	73,0	2,3	303,6	281,0	343,8	334,2	298,4
527,0	259,4	71,7	2,3	303,2	281,6	343,8	333,8	298,4
528,0	259,0	71,5	2,3	303,5	282,0	343,7	333,0	298,4
529,0	258,9	71,5	2,3	302,7	282,0	343,6	332,5	298,5
530,0	259,1	71,2	2,3	302,3	281,7	343,5	331,8	298,5
531,0	258,4	71,7	2,3	302,0	280,5	343,4	331,6	298,3
532,0	258,0	72,7	2,3	302,1	280,2	343,4	330,9	297,7
533,0	257,6	72,6	2,2	301,8	280,2	343,4	330,6	297,2
534,0	257,5	72,4	2,2	301,7	280,1	343,3	330,4	296,7
535,0	256,9	73,3	2,1	301,7	280,9	343,2	329,9	296,4
536,0	256,4	73,2	2,2	301,8	280,9	343,2	329,2	296,2
537,0	256,1	72,4	2,1	301,5	280,7	343,2	329,0	295,7
538,0	255,9	73,0	2,1	301,9	281,2	343,1	328,2	295,1
539,0	255,3	71,8	2,1	301,5	281,1	343,1	328,0	294,6
540,0	254,7	72,8	2,1	301,5	281,7	343,0	327,3	294,1
541,0	254,3	72,4	2,1	301,1	282,2	342,8	327,0	293,8
542,0	253,9	72,9	2,1	300,9	282,5	342,7	326,1	293,0
543,0	253,6	72,9	2,0	301,0	282,5	342,6	325,7	292,7
544,0	253,5	73,1	2,0	300,3	284,2	342,4	325,1	292,2
545,0	252,9	73,1	2,0	300,2	285,8	342,2	324,6	291,8
546,0	252,9	72,6	2,0	299,9	286,5	342,0	324,3	291,3
547,0	252,7	72,6	2,0	299,5	287,0	341,8	323,8	290,9
548,0	252,3	72,6	2,0	299,5	288,4	341,5	323,2	290,7
549,0	251,9	72,5	1,9	299,2	288,9	341,2	322,7	290,1
550,0	252,2	72,1	1,9	299,1	289,4	340,9	322,2	289,6
551,0	251,9	73,3	1,9	299,3	289,5	340,6	322,0	289,4
552,0	251,4	72,2	1,9	298,5	289,8	340,2	321,3	288,8
553,0	251,2	72,6	1,9	298,5	291,5	339,9	320,8	289,0
554,0	251,2	71,4	1,9	298,1	290,8	339,4	320,8	288,8
555,0	250,7	71,8	1,8	297,9	291,1	339,1	320,3	288,7
556,0	250,2	72,6	1,8	297,4	291,0	338,8	319,9	288,6
557,0	250,3	72,3	1,8	297,0	290,5	338,4	319,2	288,3
558,0	250,2	71,8	1,8	296,5	290,4	338,0	318,8	288,0
559,0	249,8	71,1	1,8	296,0	291,5	337,7	318,7	287,8
560,0	249,0	72,5	1,8	295,8	291,7	337,2	318,1	287,5
561,0	249,0	71,5	1,7	295,4	291,7	336,8	317,6	287,2
562,0	249,0	71,5	1,7	295,3	292,2	336,4	317,8	287,2
563,0	248,5	71,4	1,7	294,7	292,4	336,0	317,1	286,8
564,0	248,8	71,9	1,7	294,4	292,1	335,6	316,9	286,5
565,0	247,9	72,1	1,7	294,3	291,7	335,3	316,7	285,7
566,0	248,1	71,4	1,6	294,7	292,8	334,8	316,3	285,7
567,0	247,8	72,6	1,6	294,8	292,2	334,4	315,9	285,1
568,0	247,7	71,8	1,6	295,1	292,7	334,0	315,5	285,1
569,0	247,5	71,2	1,6	294,7	293,3	333,6	315,2	284,9
570,0	247,4	71,8	1,6	293,8	293,0	333,2	314,8	284,7
571,0	246,8	72,7	1,6	293,8	292,4	332,8	314,5	284,5
572,0	246,9	71,3	1,6	293,3	292,7	332,4	314,5	283,9
573,0	246,6	71,5	1,5	293,4	293,3	332,0	314,0	283,5
574,0	246,8	71,7	1,5	292,9	293,4	331,7	314,0	283,3
575,0	246,6	71,4	1,5	292,6	293,8	331,3	313,4	282,9
576,0	246,7	72,4	1,5	292,9	293,5	330,9	313,3	282,9
577,0	246,2	71,7	1,4	293,2	293,8	330,5	312,7	282,7
578,0	245,9	72,1	1,5	292,9	293,2	330,2	312,5	282,8
579,0	246,0	71,8	1,4	293,1	293,8	329,8	312,2	282,6
580,0	245,8	71,4	1,4	292,6	293,6	329,5	311,9	282,2
581,0	245,7	72,2	1,4	292,6	293,8	329,2	311,6	282,0
582,0	245,7	72,0	1,4	292,4	294,0	328,9	311,5	281,9

583,0	245,4	72,3	1,4	292,6	294,2	328,6	311,5	281,7
584,0	245,3	71,5	1,3	292,4	294,3	328,3	311,4	281,6
585,0	245,1	71,8	1,3	292,2	293,7	328,1	311,0	280,8
586,0	245,6	71,5	1,3	292,2	294,4	327,8	310,8	280,6
587,0	245,2	72,3	1,3	292,0	295,3	327,5	310,7	280,5
588,0	245,2	72,2	1,3	291,7	295,7	327,2	310,2	280,4
589,0	245,4	71,5	1,3	292,1	296,4	327,0	310,2	280,2
590,0	245,4	71,3	1,3	292,5	296,2	326,8	309,9	280,3
591,0	245,1	71,4	1,3	292,3	296,3	326,5	309,7	280,0
592,0	244,7	71,5	1,2	292,0	295,6	326,3	309,6	279,8
593,0	244,3	71,0	1,1	292,0	295,5	326,0	309,5	279,4
594,0	244,1	71,4	1,2	291,9	295,8	325,8	309,6	279,4
595,0	244,2	71,7	1,1	291,9	295,9	325,6	309,4	279,2
596,0	244,2	72,2	1,1	291,8	295,3	325,4	308,8	279,0
597,0	243,6	73,0	1,1	291,3	295,2	325,2	308,8	278,7
598,0	243,8	72,3	1,1	291,1	295,9	324,9	308,8	278,5
599,0	243,8	71,5	1,1	290,9	296,5	324,7	308,1	278,4
600,0	243,2	71,5	1,0	290,5	296,5	324,4	308,0	278,2
601,0	242,8	71,6	1,0	290,2	296,5	324,3	307,6	278,3
602,0	242,7	71,3	1,0	289,5	296,2	324,0	307,6	278,2
603,0	242,4	71,4	1,0	289,3	296,2	323,8	307,5	278,0
604,0	242,6	71,2	1,0	289,0	295,6	323,6	307,3	278,0
605,0	242,6	72,0	0,9	288,4	296,1	323,4	306,5	277,7
606,0	242,3	71,6	0,9	288,1	294,4	323,2	306,7	277,7
607,0	242,0	71,1	0,9	287,7	292,8	323,0	306,1	277,5
608,0	241,7	71,6	0,9	287,5	291,8	322,9	306,5	277,3
609,0	241,6	71,0	0,9	286,3	290,0	322,6	306,0	276,8
610,0	241,0	70,8	0,9	286,3	289,6	322,4	305,7	276,7
611,0	241,3	71,0	0,8	286,1	288,5	322,2	304,9	276,7
612,0	240,5	71,6	0,9	285,7	287,6	322,1	304,6	276,7
613,0	240,0	71,0	0,9	285,5	286,5	321,9	304,3	276,4
614,0	239,7	71,4	0,8	284,7	284,8	321,7	304,1	276,3
615,0	238,4	71,6	0,8	285,0	284,7	321,5	303,5	276,0
616,0	238,4	71,4	0,8	284,5	284,1	321,4	303,0	275,9
617,0	238,1	70,9	0,8	283,5	282,1	321,3	302,8	275,6
618,0	237,7	71,2	0,7	283,3	281,7	321,2	302,0	275,3
619,0	237,1	70,8	0,7	283,0	280,6	321,1	301,8	274,8
620,0	236,2	71,1	0,8	283,4	280,7	321,0	301,2	274,6
621,0	236,1	71,3	0,7	282,4	279,2	320,9	300,6	274,0
622,0	236,1	71,6	0,7	281,7	278,9	320,9	299,9	273,6
623,0	235,5	70,8	0,7	281,8	278,7	320,8	299,2	273,7
624,0	235,2	71,6	0,6	281,5	277,1	320,7	298,5	273,5
625,0	234,7	71,4	0,7	280,9	275,8	320,7	298,2	273,1
626,0	234,6	71,4	0,6	281,1	275,2	320,6	297,8	272,4
627,0	234,5	70,9	0,7	280,6	274,7	320,5	297,3	272,1
628,0	233,7	71,0	0,6	280,3	274,5	320,4	296,8	272,1
629,0	233,7	71,0	0,6	279,6	274,0	320,4	296,0	272,1
630,0	233,0	71,2	0,6	279,2	272,8	320,3	295,9	271,3
631,0	232,5	71,0	0,5	278,6	273,1	320,3	295,5	270,9
632,0	232,2	70,8	0,6	278,4	273,1	320,2	294,7	270,6
633,0	231,5	70,9	0,5	278,1	273,3	320,2	294,5	270,3
634,0	231,9	70,5	0,5	278,0	273,9	320,1	293,7	270,1
635,0	231,6	70,5	0,5	277,6	274,7	320,1	292,9	270,0
636,0	231,2	71,0	0,5	277,4	274,7	320,0	292,7	269,7
637,0	230,9	70,7	0,5	276,8	274,0	320,0	291,9	269,5
638,0	230,4	71,1	0,4	276,6	273,1	320,0	291,4	269,2
639,0	230,1	70,4	0,4	276,0	274,5	320,0	291,3	268,9
640,0	229,7	71,4	0,4	275,9	274,9	320,0	290,7	268,8
641,0	229,0	70,6	0,4	275,1	275,5	319,9	290,1	268,5
642,0	228,9	70,9	0,4	274,6	276,4	319,9	289,2	268,2
643,0	228,4	71,0	0,4	274,0	276,8	319,9	289,1	267,7
644,0	228,1	70,9	0,3	273,5	277,3	319,9	288,4	267,5
645,0	228,2	70,2	0,3	272,8	277,9	319,9	288,1	267,0
646,0	227,9	70,9	0,3	272,6	279,2	319,8	287,7	266,9
647,0	227,7	71,1	0,3	272,0	279,4	319,8	287,2	266,7
648,0	227,4	71,1	0,3	271,8	280,5	319,8	287,0	266,1
649,0	227,4	70,8	0,3	271,1	280,9	319,7	286,6	265,8
650,0	227,1	70,5	0,3	270,8	282,3	319,7	286,0	265,6
651,0	226,8	70,5	0,3	270,0	282,0	319,6	285,6	265,3
652,0	227,1	70,8	0,2	269,8	281,8	319,6	285,5	264,8
653,0	227,1	70,5	0,2	269,2	281,9	319,5	285,3	264,6
654,0	227,1	70,9	0,2	268,8	282,5	319,5	284,8	264,6
655,0	226,8	70,5	0,2	268,5	283,6	319,4	284,5	264,2
656,0	226,7	70,6	0,2	268,3	284,3	319,3	284,2	264,2
657,0	226,6	70,6	0,2	268,0	283,2	319,2	283,9	264,2
658,0	226,4	70,4	0,2	267,5	284,4	319,2	283,8	264,0
659,0	226,2	70,5	0,1	267,2	284,2	319,1	283,6	263,5
660,0	226,2	70,4	0,1	266,8	285,8	319,0	283,2	263,5
661,0	226,0	70,4	0,1	266,7	286,8	319,0	283,1	263,5
662,0	225,7	70,3	0,1	266,1	287,6	318,9	282,8	263,2
663,0	225,7	70,5	0,1	265,4	288,3	318,8	282,5	263,2
664,0	225,6	70,5	0,0	265,3	288,9	318,7	282,2	263,0
665,0	67,1	68,3	12,9	67,8	67,3	67,4	68,0	67,3
666,0	74,5	68,3	12,9	67,8	67,3	67,4	68,2	67,3
667,0	101,2	68,2	12,8	67,9	67,3	67,4	70,1	67,3
668,0	115,0	68,2	12,8	67,9	67,3	67,3	73,2	67,3
669,0	131,8	68,2	12,7	68,0	67,4	67,4	76,9	67,3
670,0	171,8	68,3	24,5	68,2	67,5	67,4	84,6	67,4
671,0	215,5	68,4	12,6	68,5	67,8	67,4	96,9	67,6
672,0	301,5	68,1	12,3	69,1	68,2	67,5	117,8	68,0
673,0	404,7	68,4	12,1	69,9	69,1	67,5	153,1	68,6
674,0	508,1	68,9	11,8	71,0	71,1	67,6	216,3	69,5
675,0	568,0	68,6	11,4	72,6	79,5	67,6	292,9	71,1
676,0	573,3	69,1	11,2	75,2	97,1	67,8	367,5	73,5
677,0	573,4	69,1	10,8	78,8	118,5	68,0	429,0	77,1
678,0	603,6	69,1	10,6	83,8	140,5	68,3	481,3	81,8
679,0	625,2	69,0	10,2	89,9	148,9	68,7	529,9	87,7
680,0	634,0	68,6	9,9	97,1	153,0	69,4	570,7	94,6
681,0	634,2	69,2	9,6	105,1	155,5	70,3	601,0	102,4
682,0	634,9	69,0	9,2	114,2	158,5	71,6	623,1	111,3
683,0	647,4	69,2	9,0	123,7	163,8	73,1	640,3	121,1
684,0	664,9	69,1	8,6	134,2	168,8	75,1	656,9	131,6
685,0	666,8	69,4	8,3	144,6	173,8	77,7	671,4	143,2
686,0	677,9	69,6	8,0	156,0	179,8	80,8	684,8	155,0
687,0	686,4	69,8	7,7	167,6	187,2	84,5	699,4	167,4
688,0	688,4	70,1	7,4	179,9	194,0	88,7	712,3	179,4
689,0	686,0	70,2	7,1	191,0	201,2	93,6	722,4	190,6
690,0	682,3	70,1	6,8	199,7	209,4	99,0	730,7	200,1
691,0	675,9	70,5	6,5	206,6	216,6	105,1	734,4	206,9
692,0	675,5	70,6	6,2	213,4	225,5	112,2	736,4	212,7
693,0	680,0	70,0	6,0	221,3	234,5	119,4	738,0	219,5
694,0	687,5	70,3	5,7	227,4	243,1	126,8	739,0	226,2
695,0	685,6	71,2	5,4	235,1	250,8	134,2	742,1	233,3
696,0	683,4	70,8	5,2	242,1	259,2	141,9	743,9	240,2
697,0	683,9	70,6	4,9	249,9	267,7	148,8	746,6	247,7
698,0	682,0	71,1	4,6	256,7	276,4	155,8	747,3	255,1
699,0	681,8	71,1	4,4	264,6	284,9	162,7	749,4	262,6

700,0	684,0	71,6	4,1	272,7	293,4	168,8	752,0	270,2
701,0	680,7	71,1	3,9	280,1	302,0	174,4	754,3	277,8
702,0	671,0	70,7	3,6	287,1	311,0	177,9	753,2	285,7
703,0	657,3	71,3	3,5	295,1	319,3	181,6	749,5	293,3
704,0	684,9	70,8	8,5	302,9	328,2	190,8	741,6	301,0
705,0	664,3	71,1	30,1	310,3	334,1	196,9	735,8	308,8
706,0	716,9	72,4	29,7	318,0	321,7	201,4	741,5	315,9
707,0	744,3	71,9	29,3	324,9	323,1	207,1	760,4	322,6
708,0	747,9	71,5	28,8	329,9	320,7	212,9	779,2	328,7
709,0	733,5	71,6	28,5	334,2	316,7	218,0	789,4	333,8
710,0	730,7	72,7	28,2	337,8	313,1	223,6	794,4	338,2
711,0	734,3	73,8	27,8	340,8	310,5	228,5	798,6	341,9
712,0	732,1	72,6	27,5	343,3	308,3	232,8	801,0	344,6
713,0	731,5	73,0	27,1	345,9	306,2	236,8	802,2	347,1
714,0	723,3	72,6	26,9	347,5	304,6	239,6	803,2	349,0
715,0	711,7	73,2	26,6	350,0	303,7	241,6	801,1	350,2
716,0	705,6	72,8	26,3	351,6	302,4	243,6	796,8	351,7
717,0	703,4	73,4	26,0	353,5	302,1	247,1	792,6	352,9
718,0	701,9	72,6	25,7	355,3	301,3	249,3	788,0	353,9
719,0	702,8	73,1	25,4	356,5	300,9	251,1	784,4	354,7
720,0	703,9	72,2	25,2	357,9	301,0	252,5	781,7	355,5
721,0	700,6	72,2	24,9	359,6	301,8	253,5	779,7	356,4
722,0	698,3	72,2	24,6	360,9	301,8	254,5	776,6	356,4
723,0	696,7	73,0	24,3	361,7	302,5	255,4	774,9	357,4
724,0	695,4	73,7	24,1	362,6	302,0	255,8	772,5	358,3
725,0	693,4	75,2	23,8	363,5	302,8	256,9	770,6	359,3
726,0	693,0	73,7	23,5	364,9	305,9	257,6	769,5	360,4
727,0	689,8	72,7	23,2	365,8	307,9	258,0	766,8	361,2
728,0	685,7	73,6	23,0	366,6	310,0	258,8	765,1	362,2
729,0	685,5	72,4	22,7	368,5	312,2	259,3	763,1	363,2
730,0	681,2	72,6	22,5	369,8	313,8	260,0	761,1	364,1
731,0	679,5	73,4	22,2	370,6	315,9	260,7	758,6	365,2
732,0	679,1	73,5	22,0	371,9	318,3	261,4	756,9	366,2
733,0	681,0	74,3	21,7	373,0	320,0	262,0	754,6	367,2
734,0	678,3	73,0	21,5	374,4	321,9	262,7	753,5	368,0
735,0	677,2	72,6	21,2	375,5	323,4	263,5	753,0	369,0
736,0	675,7	73,0	21,0	376,4	326,5	264,7	752,2	370,0
737,0	675,0	73,2	20,7	377,4	328,5	265,7	752,0	370,9
738,0	673,0	72,6	20,5	378,8	330,9	267,0	751,8	372,0
739,0	672,5	74,6	20,3	380,5	334,0	268,3	750,1	373,0
740,0	671,2	73,7	20,0	381,7	336,6	269,5	750,8	373,6
741,0	672,0	73,2	19,8	382,8	340,1	271,0	750,5	374,6
742,0	670,4	72,6	19,6	384,1	343,5	272,4	749,9	375,4
743,0	667,9	73,0	19,2	385,4	347,1	273,9	749,5	376,2
744,0	666,8	74,5	19,1	386,1	350,0	275,5	750,1	377,0
745,0	662,3	72,5	18,9	388,3	353,0	276,7	747,9	377,2
746,0	660,5	73,9	18,6	390,0	357,3	278,2	745,5	377,9
747,0	657,5	73,2	18,3	391,7	361,1	279,6	744,2	378,1
748,0	658,3	74,3	18,1	393,0	367,8	281,2	742,0	378,7
749,0	655,6	72,7	18,0	394,8	371,9	283,0	739,0	379,1
750,0	656,9	73,3	17,6	396,6	375,3	284,6	736,4	379,6
751,0	658,0	73,0	17,5	398,0	380,4	286,6	734,1	379,9
752,0	661,0	72,7	17,3	399,4	381,6	288,4	732,9	380,5
753,0	662,4	74,0	17,0	399,5	388,5	290,3	732,7	380,8
754,0	662,8	74,7	16,8	401,7	389,8	292,4	731,0	381,5
755,0	662,9	73,2	16,6	403,4	394,2	294,0	730,3	381,9
756,0	664,9	74,4	16,4	404,2	397,3	296,0	730,9	382,5
757,0	665,6	73,2	16,1	406,0	400,0	297,8	730,9	382,7
758,0	670,4	75,5	15,9	407,3	402,1	299,9	732,6	383,4
759,0	673,6	74,1	15,6	408,2	404,0	301,7	734,2	384,2
760,0	678,0	74,3	15,3	409,9	407,1	303,7	736,2	384,5
761,0	679,1	75,3	15,2	411,5	410,3	305,6	739,8	385,6
762,0	678,2	74,0	14,9	413,3	412,1	307,2	741,6	387,0
763,0	673,3	73,5	14,7	414,4	416,0	309,0	746,0	387,7
764,0	669,9	74,9	14,5	415,8	416,8	310,6	747,9	389,2
765,0	665,7	74,1	14,3	417,3	417,3	312,2	749,4	390,1
766,0	659,1	76,3	14,1	418,5	420,3	314,1	748,1	391,8
767,0	652,6	75,7	13,9	419,8	424,3	315,7	745,0	393,2
768,0	650,4	75,4	13,7	420,5	424,8	317,2	740,3	394,5
769,0	644,7	76,1	13,5	421,7	426,1	318,5	736,8	396,2
770,0	643,0	75,1	13,3	422,4	429,0	319,6	734,5	397,4
771,0	642,2	75,9	13,1	422,5	430,6	321,1	728,9	398,7
772,0	639,2	75,0	12,9	423,1	431,7	322,0	725,4	399,6
773,0	637,9	74,1	12,8	423,9	433,6	322,6	722,8	400,2
774,0	637,7	75,1	12,6	424,1	435,8	323,7	718,8	401,1
775,0	638,6	76,1	12,4	423,9	435,7	324,3	718,0	401,2
776,0	637,8	76,1	12,2	423,8	434,8	325,2	716,8	402,1
777,0	638,4	73,4	12,0	424,1	432,8	325,9	717,2	402,8
778,0	637,9	73,8	11,8	424,2	430,5	326,4	717,2	403,6
779,0	639,1	74,0	11,7	423,7	430,4	326,9	717,1	403,9
780,0	635,2	74,8	11,5	423,4	430,6	327,5	717,3	404,2
781,0	633,6	74,1	11,3	423,6	429,0	328,3	717,7	404,7
782,0	631,9	74,5	11,2	423,2	428,7	328,9	715,9	405,3
783,0	628,2	73,7	11,0	423,7	425,8	329,5	712,9	405,2
784,0	627,5	75,2	10,8	423,4	426,4	330,2	710,4	405,4
785,0	625,1	76,0	10,7	423,0	426,7	331,2	707,2	405,6
786,0	623,4	76,0	10,6	423,5	426,2	332,1	704,1	405,8
787,0	621,7	74,7	10,4	423,1	425,5	333,0	701,1	406,0
788,0	620,3	76,3	10,3	423,4	426,0	334,0	699,1	406,0
789,0	618,6	75,4	10,1	423,1	424,8	334,9	696,4	406,0
790,0	615,8	74,7	10,0	423,4	425,7	335,9	693,3	405,5
791,0	611,6	75,2	9,8	422,9	426,0	337,1	690,0	405,3
792,0	611,4	74,7	9,6	422,4	425,8	338,1	686,5	405,5
793,0	613,0	76,0	9,5	422,3	425,7	339,1	683,3	405,8
794,0	612,8	75,9	9,4	422,0	429,1	340,4	680,9	406,3
795,0	613,7	75,4	9,2	421,1	429,8	341,6	679,4	406,7
796,0	616,0	75,5	9,0	421,0	430,1	343,0	678,6	407,0
797,0	614,7	76,8	8,9	420,5	431,0	344,1	677,8	407,4
798,0	609,2	75,4	8,8	420,8	429,5	345,5	677,3	408,1
799,0	605,3	74,7	8,7	420,8	430,6	346,9	674,4	408,5
800,0	602,6	74,3	8,5	420,4	429,8	347,9	672,0	408,6
801,0	602,0	74,5	8,4	420,2	429,9	349,6	670,0	408,5
802,0	600,5	74,8	8,3	420,3	432,4	351,3	667,8	408,5
803,0	599,8	74,4	8,1	420,4	431,4	353,3	664,4	408,4
804,0	594,7	76,3	8,0	419,8	431,4	354,9	661,9	408,6
805,0	588,3	75,0	7,9	420,0	430,8	356,8	658,7	408,2
806,0	584,6	75,8	7,8	419,3	433,1	358,5	654,3	408,1
807,0	580,2	76,0	7,7	419,5	433,8	360,0	650,9	408,0
808,0	574,6	77,4	7,5	419,3	434,1	361,1	646,5	407,8
809,0	571,5	76,2	7,5	418,8	435,1	362,7	642,2	408,0
810,0	566,6	76,5	7,4	418,6	435,2	363,7	637,4	408,1
811,0	560,7	77,5	7,2	418,3	433,6	364,6	633,0	408,0
812,0	557,3	75,9	7,2	417,7	433,5	365,2	629,6	407,2
813,0	552,7	76,9	7,1	416,5	433,4	366,2	623,5	406,9
814,0	548,7	77,2	7,0	416,2	432,8	366,9	617,7	406,3
815,0	544,6	78,1	6,9	415,0	432,3	367,7	612,6	405,7
816,0	540,9	76,9	6,8	414,6	430,4	368,3	607,0	404,9

817,0	538,7	76,1	6,7	413,9	427,5	368,7	602,0	403,8
818,0	535,6	76,7	6,6	412,8	428,7	369,3	597,6	402,6
819,0	533,3	77,1	6,5	412,0	427,3	370,0	592,5	401,6
820,0	528,6	75,1	6,4	411,5	424,3	370,4	588,3	400,6
821,0	526,5	74,8	6,3	410,2	423,3	371,2	584,4	399,7
822,0	523,3	75,0	6,3	409,6	419,0	371,7	580,8	398,2
823,0	527,4	74,3	0,0	410,2	418,7	373,8	574,4	399,2
824,0	538,1	73,9	0,0	410,0	417,8	374,4	571,6	398,4
825,0	544,6	74,7	0,0	409,0	421,4	375,0	570,0	397,6
826,0	549,5	74,7	0,0	408,8	424,6	375,5	572,2	396,3
827,0	553,0	74,5	0,0	408,5	424,7	375,9	574,8	395,6
828,0	553,0	74,4	0,0	408,2	428,0	375,9	578,6	394,5
829,0	553,8	73,8	0,0	408,7	428,4	375,9	581,0	394,4
830,0	553,5	74,5	0,0	408,0	430,5	375,7	583,1	394,5
831,0	552,3	73,7	0,0	408,3	431,0	375,6	584,7	394,9
832,0	549,0	74,5	0,0	409,2	432,1	375,4	585,5	395,3
833,0	521,8	73,5	32,9	412,2	434,7	377,7	582,1	396,0
834,0	555,9	75,8	32,7	414,2	433,8	379,3	578,8	396,1
835,0	637,0	75,4	32,4	415,5	426,3	379,7	589,4	396,2
836,0	686,2	74,0	32,0	417,1	416,4	379,5	623,8	396,3
837,0	709,7	76,8	31,5	416,5	408,2	378,7	670,9	395,5
838,0	728,2	74,1	31,1	415,4	396,8	377,3	718,3	394,1
839,0	746,3	76,8	30,5	413,4	391,0	376,7	761,6	392,3
840,0	697,5	74,7	30,1	412,1	382,9	376,0	797,9	389,9
841,0	633,5	75,1	29,7	409,9	367,1	376,1	815,8	387,8
842,0	620,4	77,4	29,4	407,0	359,2	377,1	825,3	385,1
843,0	610,8	77,0	29,2	404,6	349,5	378,3	827,7	382,4
844,0	605,8	75,4	28,9	403,0	340,9	379,6	827,6	379,8
845,0	601,9	75,8	28,6	400,1	334,0	380,6	825,9	377,0
846,0	598,0	75,2	28,3	397,7	329,1	381,4	824,3	374,3
847,0	595,5	75,7	28,1	395,6	323,8	381,9	822,3	372,0
848,0	591,8	76,0	27,9	392,4	321,5	382,2	819,3	369,5
849,0	586,5	75,5	27,6	389,8	318,8	382,2	813,8	367,3
850,0	583,7	77,1	27,3	386,8	314,8	382,0	810,1	365,1
851,0	580,2	76,6	27,1	384,4	312,0	381,6	804,4	363,0
852,0	576,9	77,2	26,9	381,5	309,4	381,0	799,2	361,1
853,0	573,8	77,7	26,7	378,9	307,0	380,2	794,7	359,2
854,0	570,6	78,0	26,4	376,9	304,9	379,3	790,6	357,4
855,0	569,7	76,7	26,2	374,7	302,7	378,1	785,9	355,8
856,0	567,9	77,2	26,0	372,7	301,0	376,9	783,7	354,1
857,0	565,7	77,2	25,7	370,7	298,7	375,5	779,2	352,5
858,0	563,1	77,0	25,6	368,9	297,3	374,0	774,8	351,0
859,0	561,5	76,6	25,3	366,9	295,6	372,6	773,2	349,5
860,0	559,6	77,3	25,1	365,0	293,6	371,0	770,8	348,2
861,0	557,9	76,7	24,9	363,5	292,0	369,4	767,7	346,8
862,0	556,6	77,6	24,7	362,0	290,7	367,7	766,3	345,3
863,0	555,6	77,7	24,5	360,4	289,3	366,1	764,3	344,0
864,0	554,8	76,8	24,2	358,9	288,1	364,4	762,1	342,7
865,0	552,8	76,8	24,1	357,6	287,0	362,7	759,8	341,6
866,0	552,3	77,7	23,8	356,5	285,6	361,1	758,7	340,7
867,0	552,6	76,7	23,6	354,8	284,7	359,5	757,4	339,6
868,0	553,0	76,3	23,5	354,1	283,5	357,9	756,3	338,9
869,0	552,9	77,6	23,2	352,9	282,5	356,4	755,4	338,1
870,0	553,4	77,5	23,0	351,9	281,4	354,8	756,0	337,4
871,0	553,4	76,6	22,8	351,2	280,5	353,4	757,0	336,8
872,0	553,2	76,1	22,6	350,8	279,6	352,0	758,2	336,3
873,0	552,7	76,9	22,4	350,1	278,9	350,7	757,1	335,8
874,0	550,2	77,9	22,2	349,5	278,0	349,4	757,7	335,6
875,0	550,5	76,8	22,0	349,0	277,1	348,1	757,7	335,1
876,0	549,0	77,6	21,8	348,1	276,5	346,9	757,4	334,7
877,0	547,9	77,8	21,5	347,8	275,8	345,8	757,2	334,5
878,0	546,8	77,0	21,4	347,3	275,5	344,7	758,2	334,1
879,0	545,1	76,6	21,2	347,0	274,6	343,6	757,6	333,9
880,0	545,2	77,8	20,9	346,6	274,0	342,5	757,4	333,6
881,0	543,7	77,1	20,7	346,6	273,0	341,6	756,9	333,5
882,0	539,3	76,9	20,6	346,0	272,1	340,6	757,8	333,4
883,0	536,3	78,1	20,3	345,6	271,1	339,6	756,1	333,2
884,0	531,3	77,2	20,3	345,4	270,6	338,7	754,0	333,0
885,0	526,2	77,0	20,1	345,1	269,5	337,8	750,0	332,9
886,0	522,7	76,4	19,9	345,5	267,7	336,8	745,8	332,4
887,0	518,6	76,1	19,7	345,3	266,3	336,0	738,6	332,5
888,0	515,0	76,4	19,6	344,2	265,6	335,2	735,7	332,3
889,0	511,7	75,5	19,5	344,2	264,9	334,4	729,8	332,4
890,0	507,7	76,7	19,3	343,8	264,4	333,7	724,2	332,2
891,0	503,7	76,5	19,1	344,0	263,7	333,1	718,3	332,3
892,0	500,9	75,5	19,0	344,0	263,1	332,4	711,8	332,3
893,0	498,6	76,4	18,8	343,2	262,8	331,7	705,8	332,3
894,0	496,5	76,1	18,8	343,2	262,3	331,2	700,8	332,0
895,0	495,4	76,8	18,5	342,7	261,3	330,7	696,5	331,9
896,0	494,4	76,2	18,4	342,3	261,0	330,1	692,0	331,8
897,0	492,6	75,6	18,3	341,9	260,3	329,7	688,4	331,6
898,0	491,1	77,0	18,2	341,2	259,1	329,3	685,0	331,3
899,0	489,1	76,2	18,1	340,7	258,4	328,9	682,0	331,1
900,0	485,8	76,2	17,8	340,5	257,4	328,6	677,9	330,8
901,0	485,8	76,4	17,7	340,2	256,4	328,2	675,5	330,6
902,0	483,5	75,9	17,6	339,9	255,7	327,9	673,5	330,1
903,0	483,4	77,0	17,4	339,1	255,5	327,6	670,5	329,8
904,0	482,2	76,6	17,3	338,5	255,2	327,3	668,6	329,3
905,0	481,7	76,5	17,2	338,2	254,6	327,1	666,1	329,4
906,0	480,7	75,6	16,9	338,2	253,9	326,9	664,2	329,0
907,0	480,7	76,1	16,8	337,7	253,9	326,7	663,3	329,0
908,0	479,9	75,8	16,7	337,3	253,5	326,6	661,5	329,1
909,0	479,2	76,2	16,5	337,6	253,2	326,5	661,1	329,0
910,0	478,1	76,0	16,5	337,3	253,3	326,5	659,8	328,9
911,0	477,7	76,4	16,2	337,1	253,2	326,4	659,1	328,8
912,0	476,4	76,3	16,0	337,4	253,1	326,4	656,6	328,8
913,0	476,4	76,7	15,9	337,9	252,2	326,4	655,1	328,8
914,0	474,9	76,1	15,8	338,0	252,0	326,4	654,4	328,8
915,0	475,6	75,2	15,7	338,2	250,8	326,4	653,0	328,8
916,0	474,6	76,8	15,6	338,2	251,8	326,5	651,1	328,8
917,0	474,2	76,1	15,4	338,6	251,8	326,6	649,9	328,9
918,0	474,0	76,8	15,2	339,5	251,8	326,6	649,5	329,0
919,0	474,3	76,7	15,1	339,0	251,3	326,7	649,6	329,2
920,0	474,7	75,1	15,1	339,9	251,6	326,7	650,2	329,0
921,0	473,9	78,1	14,9	339,8	252,3	326,8	648,7	329,1
922,0	473,0	76,4	14,7	340,1	252,3	326,9	648,7	329,0
923,0	472,3	76,1	14,5	340,6	252,3	327,0	649,4	329,0
924,0	472,5	76,3	14,3	341,5	251,6	327,1	648,1	329,1
925,0	472,8	75,7	14,3	341,3	252,1	327,1	649,4	329,3
926,0	472,5	75,8	14,2	341,5	252,1	327,2	649,4	329,6
927,0	471,8	76,0	13,9	341,8	251,6	327,4	649,2	329,8
928,0	472,4	77,0	13,8	341,9	251,7	327,4	648,1	329,9
929,0	470,8	75,9	13,7	342,1	251,4	327,5	646,1	329,9
930,0	469,1	76,4	13,6	342,2	252,6	327,5	646,2	330,4
931,0	467,7	77,0	13,5	342,2	253,1	327,7	645,5	330,7
932,0	466,8	77,3	13,4	342,3	253,1	327,8	643,2	331,0
933,0	465,2	76,2	13,1	342,3	253,4	327,8	641,9	331,2

934,0	464,6	76,5	13,0	342,3	254,5	327,9	641,4	331,6
935,0	463,5	77,0	12,9	342,5	254,9	328,0	639,2	331,9
936,0	462,2	76,3	12,8	342,5	255,1	328,1	638,5	332,3
937,0	461,7	77,1	12,7	342,6	254,9	328,2	636,4	332,6
938,0	461,0	75,7	12,6	343,2	254,5	328,3	636,0	332,9
939,0	458,8	76,7	12,5	343,1	254,3	328,4	632,5	333,3
940,0	460,1	76,7	12,3	343,1	254,0	328,5	631,6	333,7
941,0	460,3	76,2	12,2	343,2	254,2	328,7	629,9	334,1
942,0	460,8	76,0	12,1	343,6	253,5	328,8	629,0	334,5
943,0	460,7	77,0	12,0	343,4	253,6	328,8	629,7	334,6
944,0	461,6	75,9	11,9	343,6	253,4	328,9	629,4	334,8
945,0	461,5	76,2	11,7	344,0	253,4	329,0	628,8	335,2
946,0	462,6	76,0	11,5	344,2	253,2	329,1	627,2	335,1
947,0	462,7	76,3	11,4	344,6	253,3	329,2	627,9	335,8
948,0	461,6	76,9	11,3	344,2	253,1	329,2	628,0	336,1
949,0	460,8	76,4	11,2	345,1	253,0	329,3	627,6	336,3
950,0	459,4	77,6	11,1	345,1	253,2	329,4	625,9	336,7
951,0	457,7	76,3	11,0	345,1	253,5	329,4	626,1	337,0
952,0	456,7	76,9	10,8	345,5	253,1	329,5	623,8	337,5
953,0	455,6	76,5	10,8	346,2	253,5	329,6	623,2	337,9
954,0	454,5	76,3	10,6	346,2	253,4	329,6	621,2	338,2
955,0	453,6	76,6	10,5	346,9	252,8	329,7	620,7	338,7
956,0	452,0	75,7	10,4	347,0	253,5	329,8	618,3	339,0
957,0	450,8	76,0	10,3	347,0	253,9	329,8	616,6	339,2
958,0	449,9	76,3	10,2	347,5	253,6	329,9	613,8	339,3
959,0	446,9	76,0	10,0	348,7	254,1	330,0	611,4	339,6
960,0	442,6	76,8	10,0	348,4	254,3	330,1	609,5	339,9
961,0	437,3	76,2	9,9	348,5	254,5	330,2	606,0	340,2
962,0	434,0	76,9	9,9	348,9	254,6	330,2	602,5	340,4
963,0	430,7	75,4	9,8	348,7	254,0	330,2	597,6	340,3
964,0	428,5	75,9	9,7	349,1	254,0	330,2	592,8	340,3
965,0	426,2	75,8	9,6	349,1	253,6	330,3	587,0	340,0
966,0	423,5	75,7	9,5	349,8	254,4	330,4	585,1	340,5
967,0	421,1	76,2	9,5	349,6	255,0	330,4	580,0	340,6
968,0	419,6	75,9	9,3	349,4	255,4	330,5	577,2	340,8
969,0	417,6	74,5	9,3	348,8	255,6	330,5	573,2	340,6
970,0	418,7	75,9	9,2	348,8	255,7	330,6	570,1	340,6
971,0	416,6	75,6	9,1	348,9	255,6	330,6	566,7	340,3
972,0	411,4	75,5	9,0	348,2	255,5	330,7	564,5	340,3
973,0	409,2	75,4	9,0	348,5	255,3	330,7	560,1	339,7
974,0	405,4	75,2	8,9	348,0	255,6	330,8	557,5	339,7
975,0	402,1	76,5	8,8	347,4	255,1	330,9	553,3	339,2
976,0	398,4	76,6	8,8	346,6	255,4	331,0	549,3	339,2
977,0	395,6	75,0	8,7	347,1	254,6	331,1	546,3	338,8
978,0	391,7	75,3	8,7	346,9	254,7	331,2	542,7	338,7
979,0	388,3	74,8	8,6	346,5	253,7	331,4	537,9	338,5
980,0	384,6	75,9	8,5	346,2	253,1	331,5	534,4	338,3
981,0	382,2	75,3	8,5	345,5	253,2	331,6	529,3	337,8
982,0	379,5	75,3	8,4	345,4	252,3	331,8	525,7	337,6
983,0	376,9	74,8	8,3	345,2	252,3	331,9	520,6	337,0
984,0	374,8	75,8	8,3	344,1	252,2	332,1	516,9	336,8
985,0	372,5	75,0	8,2	343,5	251,4	332,3	512,4	336,4
986,0	370,5	74,9	8,2	343,3	251,0	332,5	508,4	335,9
987,0	368,4	74,8	8,2	342,6	250,4	332,7	505,2	335,5
988,0	367,1	75,3	8,1	341,6	250,9	332,9	501,5	335,0
989,0	365,6	74,7	8,1	340,8	250,3	333,1	498,2	334,0
990,0	363,4	75,0	8,0	340,2	250,5	333,3	494,6	333,7
991,0	362,0	74,7	7,9	340,1	250,1	333,5	492,3	333,4
992,0	361,2	74,7	7,9	339,3	250,1	333,8	490,3	333,0
993,0	359,1	74,7	7,8	338,8	249,8	334,0	486,9	332,6
994,0	358,1	75,3	7,8	337,9	249,7	334,3	484,4	332,2
995,0	356,8	75,2	7,7	337,5	249,6	334,5	482,0	331,8
996,0	355,7	76,1	7,7	337,1	249,3	334,8	479,4	331,4
997,0	354,7	76,2	7,6	336,7	249,3	335,1	477,4	330,9
998,0	354,9	75,8	7,5	336,5	248,8	335,4	474,6	330,6
999,0	353,3	75,5	7,5	336,1	248,0	335,6	473,7	330,2
1000,0	352,1	75,3	7,5	335,8	247,4	335,9	472,4	329,8
1001,0	350,4	74,9	7,4	335,4	247,2	336,1	468,9	328,8
1002,0	349,3	74,5	7,4	334,9	246,2	336,4	467,3	328,5
1003,0	346,7	74,7	7,3	334,7	246,5	336,6	465,9	328,1
1004,0	345,3	75,0	7,3	334,1	247,4	336,8	463,7	327,5
1005,0	344,2	75,9	7,2	333,6	247,0	337,1	462,1	327,4
1006,0	343,3	74,6	7,2	333,1	246,8	337,3	459,0	326,5
1007,0	341,6	75,3	7,1	332,5	246,8	337,6	457,5	326,0
1008,0	340,7	76,3	7,1	332,5	246,6	337,9	455,4	325,7
1009,0	340,3	76,9	7,0	332,1	246,5	338,1	453,3	325,3
1010,0	339,3	75,8	7,0	332,0	245,9	338,3	451,3	324,9
1011,0	338,4	76,6	6,9	331,7	246,4	338,5	449,5	324,4
1012,0	336,5	75,0	6,9	331,8	246,2	338,7	448,0	324,1
1013,0	335,4	74,6	6,8	331,4	246,3	338,8	445,8	323,7
1014,0	334,3	75,0	6,8	331,2	246,4	339,0	444,2	323,4
1015,0	332,6	75,2	6,7	330,7	246,3	339,2	442,1	323,0
1016,0	331,8	75,5	6,7	331,1	245,9	339,3	440,4	322,7
1017,0	330,4	74,7	6,6	331,1	246,0	339,4	438,0	321,9
1018,0	329,6	76,4	6,6	330,5	246,3	339,5	437,4	321,7
1019,0	327,5	75,3	6,5	330,6	246,0	339,6	434,3	321,4
1020,0	325,9	75,1	6,5	330,0	246,3	339,7	432,5	321,0
1021,0	324,8	75,9	6,5	329,9	246,1	339,8	430,5	320,5
1022,0	323,7	74,3	6,4	329,7	246,3	339,9	428,0	320,3
1023,0	323,2	75,2	6,4	329,4	245,7	339,9	426,4	319,5
1024,0	322,1	76,9	6,3	328,6	246,5	339,9	424,6	319,1
1025,0	321,0	75,9	6,3	328,3	246,1	340,0	422,4	318,9
1026,0	319,8	75,1	6,2	328,1	245,4	340,0	421,1	318,4
1027,0	319,3	76,3	6,2	327,7	245,8	339,9	420,3	318,2
1028,0	318,6	75,9	6,1	327,3	245,5	339,8	418,5	318,1
1029,0	317,9	75,7	6,1	327,2	245,3	339,8	417,1	317,7
1030,0	317,6	75,2	6,1	327,2	244,6	339,7	414,5	317,5
1031,0	315,8	76,0	6,0	326,6	245,7	339,7	413,9	317,4
1032,0	314,3	74,9	6,0	326,5	245,7	339,6	412,8	317,3
1033,0	313,6	75,1	5,9	326,2	245,3	339,6	410,9	316,4
1034,0	312,3	76,4	5,9	326,0	245,1	339,5	410,1	316,5
1035,0	311,4	75,7	5,8	325,5	245,6	339,4	408,1	316,1
1036,0	310,8	75,2	5,8	325,1	246,2	339,3	407,3	315,8
1037,0	310,2	74,5	5,7	325,7	245,6	339,3	405,6	315,3
1038,0	309,5	75,0	5,7	324,8	245,8	339,2	404,7	315,1
1039,0	309,0	75,6	5,7	324,3	245,7	339,1	404,1	314,7
1040,0	307,9	74,0	5,6	324,1	246,0	339,0	402,2	314,5
1041,0	307,4	75,5	5,6	323,5	245,9	338,9	401,5	314,4
1042,0	306,7	74,4	5,5	323,7	245,8	338,8	399,7	314,0
1043,0	305,7	75,3	5,5	322,9	246,0	338,7	399,4	314,1
1044,0	305,4	76,1	5,5	322,3	245,7	338,6	398,2	313,7
1045,0	304,8	74,1	5,5	322,2	246,1	338,5	397,5	313,5
1046,0	303,6	75,7	5,4	322,0	246,2	338,4	396,4	313,4
1047,0	303,0	75,7	5,4	321,4	246,4	338,3	395,6	313,4
1048,0	302,8	75,1	5,3	321,2	245,7	338,2	393,9	313,5
1049,0	302,3	76,4	5,3	320,5	245,6	338,1	393,1	312,9
1050,0	301,2	76,0	5,3	319,9	246,4	338,0	392,1	313,0

1051,0	300,8	76,7	5,3	319,8	246,9	337,9	391,1	313,0
1052,0	300,7	76,2	5,2	319,0	247,1	337,9	390,2	312,8
1053,0	300,8	75,0	5,2	318,9	246,6	337,8	389,2	312,9
1054,0	300,3	76,4	5,1	318,6	247,5	337,7	388,8	312,7
1055,0	300,0	76,7	5,1	318,0	247,6	337,6	388,0	312,4
1056,0	299,4	74,1	5,1	317,5	247,5	337,3	386,5	311,9
1057,0	299,0	74,1	5,1	317,0	247,9	337,2	386,3	311,5
1058,0	298,7	75,0	5,0	316,2	248,4	337,1	385,8	311,4
1059,0	298,1	75,3	5,0	315,8	247,9	337,1	385,4	311,5
1060,0	297,7	74,8	5,0	315,6	248,3	337,0	385,4	311,2
1061,0	297,2	74,2	4,9	315,4	248,5	336,9	384,2	311,3
1062,0	297,5	74,3	4,8	314,5	246,6	336,5	382,9	310,0
1063,0	298,4	70,3	4,8	313,7	245,6	335,9	381,0	309,0
1064,0	298,1	69,5	4,8	313,4	247,7	335,8	381,2	308,7
1065,0	297,0	69,6	4,8	313,3	247,4	335,9	381,3	308,8
1066,0	296,0	70,5	4,7	313,1	247,3	335,8	381,3	308,9
1067,0	295,3	70,9	4,7	313,2	246,3	335,8	381,0	308,9
1068,0	294,3	71,5	4,7	312,5	247,3	335,8	380,9	308,8
1069,0	294,0	71,9	4,7	312,6	247,2	335,7	379,8	308,2
1070,0	294,4	71,9	4,6	312,8	247,2	335,7	379,1	308,6
1071,0	294,2	71,4	4,6	311,9	247,9	335,3	378,3	307,9
1072,0	294,1	71,2	4,6	311,3	248,4	335,3	378,4	307,9
1073,0	293,5	71,7	4,5	311,1	248,6	335,2	378,0	307,7
1074,0	293,9	72,3	4,4	311,0	247,7	335,2	377,6	307,7
1075,0	294,2	73,5	4,4	311,0	247,6	335,1	377,0	307,9
1076,0	293,5	72,7	4,3	311,1	247,4	335,0	376,5	307,8
1077,0	293,2	72,4	4,3	310,7	247,4	334,9	376,6	307,7
1078,0	293,4	74,3	4,3	310,5	247,0	334,7	376,0	307,8
1079,0	293,1	74,3	4,3	310,0	247,2	334,5	376,0	307,7
1080,0	293,0	73,5	4,2	309,7	246,9	334,3	375,6	307,2
1081,0	294,0	74,7	4,2	308,7	247,3	334,1	375,4	306,8
1082,0	293,9	74,7	4,2	308,8	247,0	333,9	375,8	306,8
1083,0	293,2	75,2	4,1	308,3	246,9	333,6	376,0	306,8
1084,0	293,0	72,8	4,1	308,2	247,0	333,3	376,3	306,8
1085,0	293,7	73,6	4,0	307,8	246,8	332,9	375,3	306,5
1086,0	293,6	74,5	4,0	307,3	247,3	332,6	375,8	306,4
1087,0	294,8	73,8	3,9	307,1	246,9	332,3	375,8	306,3
1088,0	293,6	73,9	3,9	307,1	247,8	331,9	375,9	306,2
1089,0	291,6	74,2	3,9	306,7	248,2	331,6	375,6	306,2
1090,0	289,7	73,9	3,8	306,7	248,4	331,2	374,6	306,1
1091,0	288,8	74,8	3,8	306,2	249,0	330,8	373,5	306,0
1092,0	287,5	73,7	3,8	306,0	249,4	330,4	372,9	305,8
1093,0	286,4	73,9	3,7	305,8	249,9	330,0	371,3	305,6
1094,0	285,1	74,3	3,7	305,6	250,3	329,5	369,8	305,4
1095,0	283,7	73,9	3,7	305,2	250,6	329,0	368,4	304,9
1096,0	283,5	74,1	3,7	304,8	251,0	328,6	367,6	304,7
1097,0	282,2	73,4	3,7	304,6	251,7	328,1	366,1	304,6
1098,0	280,9	74,1	3,6	304,2	251,9	327,7	364,4	304,5
1099,0	280,2	73,8	3,6	304,2	252,2	327,2	363,5	304,5
1100,0	279,2	74,3	3,6	303,6	252,9	326,8	361,9	304,3
1101,0	278,6	74,5	3,6	303,1	252,9	326,4	360,7	304,2
1102,0	278,1	74,0	3,5	302,9	253,4	325,9	359,4	304,1
1103,0	277,5	73,4	3,5	302,5	253,5	325,4	357,9	303,8
1104,0	277,4	73,5	3,5	302,1	254,3	325,0	357,0	303,8
1105,0	276,6	73,6	3,4	301,9	254,6	324,7	356,1	303,9
1106,0	275,9	74,7	3,4	301,5	255,0	324,2	355,0	303,7
1107,0	275,4	73,8	3,4	301,2	255,4	323,9	354,1	303,7
1108,0	275,0	74,2	3,4	300,9	255,5	323,6	353,1	303,8
1109,0	275,0	73,8	3,4	300,8	255,5	323,3	352,2	303,9
1110,0	274,5	73,7	3,3	300,6	255,8	323,0	351,6	303,8
1111,0	274,4	73,6	3,3	299,5	256,5	322,7	350,7	303,6
1112,0	274,5	74,5	3,3	299,5	257,0	322,4	350,3	303,5
1113,0	274,7	73,7	3,2	299,6	257,4	322,2	350,1	304,0
1114,0	274,1	73,4	3,2	299,1	257,6	322,0	349,5	304,3
1115,0	274,3	73,5	3,2	298,7	258,3	321,8	348,9	304,6
1116,0	273,4	73,4	3,2	298,3	258,8	321,6	348,2	305,0
1117,0	273,2	73,6	3,2	298,2	259,2	321,5	347,8	305,1
1118,0	273,2	73,6	3,1	298,4	259,4	321,4	347,0	305,5
1119,0	273,4	73,3	3,1	297,9	259,8	321,2	347,2	305,9
1120,0	272,7	73,6	3,1	297,8	259,9	321,1	346,6	306,4
1121,0	272,6	74,2	3,1	297,5	259,8	321,0	346,2	306,9
1122,0	272,9	73,7	3,0	297,4	260,2	321,0	346,1	307,4
1123,0	272,4	74,5	3,0	297,5	258,8	320,9	345,6	307,8
1124,0	272,6	73,7	3,0	297,4	257,1	320,9	345,4	308,4
1125,0	272,8	73,7	3,0	297,5	256,0	320,8	345,1	308,9
1126,0	272,2	73,6	2,9	296,9	255,0	320,8	345,2	309,4
1127,0	272,0	73,9	2,9	296,9	254,7	320,8	344,6	310,0
1128,0	271,5	74,6	2,9	296,9	254,2	320,8	345,0	310,3
1129,0	271,3	73,7	2,9	297,1	253,8	320,8	344,4	310,7
1130,0	271,6	74,2	2,9	296,6	253,7	320,8	344,1	311,2
1131,0	271,0	73,7	2,8	296,6	253,5	320,9	343,8	311,5
1132,0	271,2	74,0	2,8	296,7	253,3	320,9	343,8	311,9
1133,0	271,2	74,1	2,8	296,4	253,5	320,9	343,6	312,5
1134,0	270,8	73,8	2,8	296,2	253,8	321,0	342,8	312,7
1135,0	271,2	73,6	2,8	296,3	253,6	321,1	343,1	313,3
1136,0	271,3	73,5	2,8	295,6	254,2	321,1	343,0	313,7
1137,0	271,3	73,2	2,7	295,6	254,3	321,2	342,7	314,1
1138,0	270,7	73,7	2,7	295,5	254,4	321,3	342,4	314,5
1139,0	270,8	73,4	2,7	295,4	254,8	321,4	342,6	314,8
1140,0	270,6	73,5	2,7	295,4	255,2	321,5	342,2	315,3
1141,0	271,0	74,0	2,6	295,9	255,2	321,6	342,2	315,7
1142,0	270,7	73,8	2,6	295,8	256,0	321,7	342,1	316,0
1143,0	271,2	74,1	2,6	295,7	255,8	321,9	342,4	316,4
1144,0	270,9	73,9	2,5	295,5	256,2	322,0	341,9	316,8
1145,0	270,7	73,9	2,5	295,7	256,0	322,1	342,3	317,0
1146,0	270,8	74,7	2,5	295,7	256,5	322,3	341,9	317,4
1147,0	271,3	73,8	2,5	295,6	257,2	322,4	341,7	317,7
1148,0	271,0	73,8	2,5	295,4	257,7	322,5	341,9	317,9
1149,0	271,0	73,9	2,4	295,6	258,2	322,7	341,7	318,4
1150,0	271,0	73,4	2,4	294,8	258,9	322,8	341,6	318,1
1151,0	271,5	73,5	2,4	295,1	259,7	323,0	341,9	318,4
1152,0	271,5	74,0	2,4	295,1	259,8	323,1	341,8	318,6
1153,0	271,0	73,6	2,4	295,3	259,6	323,3	341,7	319,0
1154,0	271,4	73,6	2,3	295,5	259,5	323,4	341,9	319,4
1155,0	271,7	73,5	2,3	295,2	260,9	323,6	342,0	319,8
1156,0	271,2	73,6	2,3	295,1	261,2	323,7	341,4	320,0
1157,0	271,4	74,3	2,2	295,1	261,5	323,9	342,0	320,5
1158,0	272,1	74,6	2,2	294,9	261,4	324,0	341,9	321,0
1159,0	272,2	72,7	2,2	295,7	261,7	324,1	342,2	320,6
1160,0	272,7	74,0	2,2	295,5	262,0	324,3	342,1	321,1
1161,0	272,6	74,3	2,2	295,4	262,2	324,4	342,4	321,5
1162,0	272,8	74,0	2,2	295,2	262,7	324,6	342,2	321,9
1163,0	273,1	73,8	2,1	295,5	262,5	324,8	342,2	322,2
1164,0	272,5	73,9	2,1	295,9	264,8	324,9	342,6	322,5
1165,0	273,1	74,6	2,1	295,4	265,8	325,0	342,7	322,8
1166,0	273,3	74,1	2,1	295,3	267,1	325,2	343,0	323,1
1167,0	273,3	73,5	2,0	295,2	268,3	325,3	343,3	323,2

1168,0	273,1	73,6	2,0	295,3	269,0	325,4	343,2	323,3
1169,0	273,0	73,7	2,0	295,3	269,6	325,6	342,7	323,4
1170,0	272,7	73,8	2,1	295,6	270,2	325,7	342,7	323,6
1171,0	272,7	73,8	2,0	295,6	270,8	325,9	342,8	323,8
1172,0	272,2	74,3	2,0	295,7	271,6	326,0	343,0	324,2
1173,0	272,4	74,1	1,9	295,9	272,2	326,1	343,0	324,3
1174,0	272,6	73,7	1,9	295,3	272,9	326,2	342,5	324,5
1175,0	272,7	73,4	1,9	295,3	273,3	326,3	343,0	324,3
1176,0	273,1	73,8	1,9	295,4	273,5	326,5	342,9	324,4
1177,0	272,6	73,4	1,8	295,3	273,7	326,6	342,6	324,5
1178,0	272,4	74,0	1,8	295,4	273,4	326,7	342,3	324,4
1179,0	272,5	73,6	1,8	295,5	272,9	326,9	342,4	324,4
1180,0	272,3	73,5	1,8	295,2	273,1	327,0	342,0	324,6
1181,0	272,3	73,3	1,8	295,2	273,2	327,1	341,9	324,2
1182,0	272,3	73,5	1,8	294,9	273,7	327,2	342,0	324,3
1183,0	272,2	74,3	1,8	294,8	273,8	327,3	342,0	324,3
1184,0	272,1	74,6	1,7	294,7	273,9	327,4	341,3	324,4
1185,0	272,4	73,6	1,7	294,6	274,0	327,5	341,5	324,5
1186,0	272,0	73,9	1,6	294,7	274,2	327,7	341,4	324,6
1187,0	271,8	74,2	1,6	294,6	274,2	327,7	341,5	324,6
1188,0	271,8	74,0	1,6	294,9	274,7	327,8	341,4	324,7
1189,0	272,3	73,5	1,6	294,6	275,2	327,9	341,5	324,4
1190,0	272,1	73,6	1,6	294,6	275,6	327,9	341,3	324,6
1191,0	271,3	74,3	1,6	294,7	276,0	328,0	341,3	324,4
1192,0	271,6	73,8	1,5	294,8	276,2	328,0	341,0	324,4
1193,0	271,7	73,3	1,5	294,7	276,7	328,0	341,0	324,5
1194,0	271,5	73,5	1,5	294,8	277,3	328,0	340,9	324,4
1195,0	271,2	74,0	1,5	294,7	277,8	328,1	340,7	324,3
1196,0	271,0	74,4	1,5	294,7	278,2	328,0	340,9	324,3
1197,0	270,7	73,3	1,4	294,7	278,5	328,1	340,2	324,4
1198,0	270,5	73,5	1,4	294,5	279,4	328,1	340,4	324,5
1199,0	270,8	74,0	1,4	294,5	279,7	328,0	339,9	324,4
1200,0	270,9	73,8	1,4	294,5	280,4	328,0	340,0	324,4
1201,0	271,1	73,9	1,4	294,5	280,4	328,0	339,8	324,3
1202,0	270,8	73,5	1,3	294,5	280,9	328,0	339,5	324,3
1203,0	270,7	73,8	1,3	294,4	281,0	327,9	340,2	324,4
1204,0	270,7	73,6	1,3	294,5	281,2	328,0	340,1	324,4
1205,0	270,4	73,6	1,3	294,4	280,9	328,0	339,9	324,6
1206,0	270,5	73,8	1,2	293,9	281,1	327,9	339,8	324,7
1207,0	270,0	73,3	1,2	293,9	281,8	327,9	340,0	324,7
1208,0	270,0	73,6	1,2	294,2	282,1	327,9	339,6	324,6
1209,0	269,6	73,3	1,2	294,1	282,1	327,9	339,3	324,5
1210,0	269,9	73,7	1,1	294,0	282,1	327,9	339,3	324,5
1211,0	269,6	73,8	1,2	293,7	281,9	327,9	339,2	324,3
1212,0	269,9	73,3	1,1	293,7	282,3	327,8	339,0	324,3
1213,0	269,8	73,9	1,1	293,8	282,5	327,9	338,3	324,3
1214,0	269,8	72,9	1,1	293,6	282,5	327,9	338,8	324,2
1215,0	269,0	73,3	1,1	293,6	282,9	327,9	338,3	324,1
1216,0	268,9	73,3	1,0	293,3	282,9	327,9	338,1	324,3
1217,0	268,5	73,3	1,1	293,2	283,2	327,9	337,7	324,2
1218,0	268,4	73,5	1,0	292,9	283,6	327,9	337,4	324,2
1219,0	268,6	73,2	1,0	292,6	283,7	327,9	337,3	324,1
1220,0	268,6	73,4	1,0	292,4	283,7	327,9	337,1	324,1
1221,0	268,6	73,5	1,0	292,2	283,9	327,9	337,0	324,0
1222,0	268,4	73,3	0,9	291,8	283,5	328,0	336,5	323,9
1223,0	268,0	72,7	0,9	292,0	283,4	328,0	336,8	323,7
1224,0	267,2	73,6	0,8	291,7	282,8	328,0	336,8	323,7
1225,0	267,7	73,3	0,9	291,7	282,5	328,1	336,3	323,7
1226,0	267,4	73,7	0,8	291,5	282,5	328,2	335,9	323,6
1227,0	267,4	73,5	0,8	291,0	282,3	328,2	335,7	323,5
1228,0	267,6	74,0	0,8	290,7	282,5	328,4	335,7	323,4
1229,0	267,2	74,1	0,8	290,6	282,9	328,5	335,4	323,4
1230,0	267,8	73,5	0,8	290,7	283,3	328,6	335,3	323,3
1231,0	268,2	73,5	0,7	290,3	283,3	328,7	335,6	323,4
1232,0	268,5	73,5	0,7	289,9	283,7	328,9	335,6	323,4
1233,0	268,0	73,6	0,6	290,0	284,5	329,1	335,7	323,3
1234,0	268,5	73,2	0,6	289,7	285,0	329,3	335,1	323,3
1235,0	268,3	73,8	0,7	289,8	285,5	329,5	335,5	323,1
1236,0	268,7	73,0	0,6	290,2	285,4	329,7	335,8	323,1
1237,0	269,9	73,4	0,6	289,9	286,0	329,9	335,6	323,2
1238,0	270,3	73,3	0,6	289,9	287,0	330,1	335,8	323,1
1239,0	270,1	73,5	0,5	289,9	286,8	330,4	336,5	323,3
1240,0	270,9	73,2	0,5	290,1	287,1	330,6	337,0	323,3
1241,0	271,5	73,1	0,5	290,0	287,3	330,9	336,9	323,5
1242,0	271,1	73,0	0,5	290,2	285,7	331,2	337,0	323,9
1243,0	271,6	73,2	0,5	290,1	284,5	331,4	337,6	324,2
1244,0	271,8	72,6	0,4	289,8	283,9	331,7	338,1	324,6
1245,0	272,0	72,8	0,4	290,1	283,7	331,9	338,6	324,8
1246,0	271,9	73,6	0,4	290,1	283,1	332,1	338,6	325,2
1247,0	271,8	73,0	0,4	290,2	283,0	332,3	338,7	325,4
1248,0	271,8	73,3	0,4	290,5	283,0	332,5	339,4	325,6
1249,0	271,8	72,9	0,3	290,7	283,8	332,7	339,3	325,8
1250,0	272,2	72,9	0,3	290,6	284,1	332,8	339,4	325,9
1251,0	272,5	73,1	0,3	290,7	284,5	333,0	339,9	326,0
1252,0	271,9	73,1	0,3	291,0	285,0	333,2	339,6	326,2
1253,0	272,4	73,3	0,2	291,0	285,5	333,3	340,1	326,3
1254,0	272,1	73,3	0,2	290,9	286,3	333,5	340,1	326,4
1255,0	272,0	73,5	0,2	291,2	287,0	333,6	340,3	326,5
1256,0	271,3	73,3	0,2	291,3	287,5	333,7	340,4	326,5
1257,0	271,2	73,1	0,2	291,2	287,9	333,9	340,2	326,4
1258,0	270,4	72,9	0,1	291,1	288,6	334,0	340,0	326,6
1259,0	270,5	72,5	0,1	291,1	289,2	334,2	340,1	326,6
1260,0	270,3	72,6	0,1	290,9	290,7	334,3	339,8	326,6
1261,0	270,3	73,2	0,1	291,3	291,3	334,4	339,7	326,5
1262,0	270,4	73,3	0,1	290,9	292,1	334,5	339,7	326,4
1263,0	270,2	73,2	0,1	290,6	293,8	334,7	339,4	326,1
1264,0	270,0	72,9	0,0	290,2	294,4	334,8	339,2	326,0
1265,0	64,7	65,2	11,6	65,9	66,1	66,2	65,5	65,5
1266,0	111,8	65,1	12,9	65,9	66,1	66,2	67,9	65,5
1267,0	210,3	65,1	11,3	65,9	66,5	66,2	80,0	65,5
1268,0	407,6	65,2	11,0	66,1	68,1	66,1	121,3	65,5
1269,0	468,7	65,3	10,7	66,9	71,2	66,0	181,4	65,8
1270,0	503,4	65,6	10,4	68,5	76,3	66,0	267,1	66,6
1271,0	529,5	66,2	10,1	71,2	83,3	66,0	345,3	68,0
1272,0	570,0	66,0	9,8	75,0	91,9	66,0	418,5	70,3
1273,0	610,6	66,4	9,5	79,7	100,9	66,1	483,2	73,4
1274,0	636,8	65,9	9,2	85,2	110,9	66,3	541,0	77,5
1275,0	657,5	66,7	8,8	91,0	120,7	66,6	594,2	82,6
1276,0	671,6	66,6	8,5	97,5	130,6	67,1	640,4	88,7
1277,0	658,9	66,5	8,2	103,9	139,5	67,6	677,2	95,4
1278,0	653,1	66,5	7,9	111,0	148,6	68,4	703,4	102,3
1279,0	661,4	67,8	7,5	118,4	157,4	69,4	723,7	109,4
1280,0	672,4	67,3	7,3	125,8	165,4	70,5	741,4	116,5
1281,0	687,2	67,4	7,0	133,2	173,5	71,8	755,4	123,7
1282,0	697,2	66,7	6,6	141,2	182,5	73,5	766,1	130,9
1283,0	709,3	67,7	6,3	149,2	190,3	75,5	776,8	138,5
1284,0	718,3	67,6	5,9	158,0	199,7	77,8	788,9	146,2

1285,0	726,1	67,7	5,6	167,2	209,8	80,5	800,9	154,1
1286,0	734,4	67,4	5,3	177,1	219,7	83,5	813,0	162,2
1287,0	733,3	68,2	5,0	187,0	228,2	87,2	823,2	170,3
1288,0	732,4	68,2	4,6	197,5	239,7	91,2	830,8	178,6
1289,0	728,4	68,1	4,3	208,0	251,0	95,6	835,6	186,6
1290,0	729,7	68,9	4,1	219,0	262,1	100,3	839,0	194,7
1291,0	728,2	68,2	3,8	229,8	273,0	105,7	841,4	203,1
1292,0	813,7	68,1	30,6	241,3	285,2	112,0	847,4	211,7
1293,0	791,5	68,6	30,3	253,5	258,6	118,7	859,7	220,5
1294,0	806,4	68,0	29,9	265,4	243,3	126,3	873,6	229,3
1295,0	803,2	68,5	29,4	275,8	220,6	134,3	883,4	237,8
1296,0	792,4	68,3	29,0	285,1	209,2	142,5	889,4	245,5
1297,0	794,2	69,1	28,6	293,3	200,7	150,4	893,7	252,5
1298,0	795,2	69,0	28,2	299,8	194,4	157,9	897,8	258,9
1299,0	796,7	69,4	27,8	304,8	189,9	164,9	901,3	264,6
1300,0	792,6	69,0	27,4	308,8	186,3	171,4	902,8	269,6
1301,0	787,0	69,1	27,1	312,5	183,3	177,2	901,6	274,1
1302,0	786,6	69,2	26,8	315,7	182,2	182,2	901,9	278,2
1303,0	781,0	69,3	26,4	318,5	180,8	186,9	900,1	281,9
1304,0	778,5	69,3	26,1	321,2	180,1	191,0	898,7	285,3
1305,0	775,0	70,2	25,6	323,5	179,7	194,7	897,5	288,5
1306,0	768,2	69,1	25,3	325,5	179,5	198,0	895,0	291,6
1307,0	762,9	69,4	25,0	327,9	179,3	200,9	892,0	294,6
1308,0	757,2	68,9	24,7	329,5	179,3	203,5	889,4	297,7
1309,0	756,3	69,4	24,4	331,3	179,6	205,7	886,2	300,8
1310,0	754,8	69,6	24,0	333,0	179,7	207,7	884,9	303,8
1311,0	752,5	69,7	23,6	335,5	180,2	209,5	882,4	306,7
1312,0	756,6	69,6	23,4	337,2	180,1	211,1	881,9	309,7
1313,0	757,8	69,8	23,0	339,4	180,9	212,6	882,0	312,6
1314,0	763,0	69,8	22,6	341,6	182,0	213,9	884,3	315,5
1315,0	767,8	69,7	22,3	343,3	182,3	214,9	886,7	318,3
1316,0	764,0	69,9	22,0	345,5	181,9	216,0	890,2	321,2
1317,0	762,3	69,6	21,6	347,5	182,5	217,1	892,3	324,0
1318,0	756,3	69,5	21,3	349,5	184,2	218,0	892,4	326,4
1319,0	762,9	70,0	21,1	351,2	184,6	219,1	893,1	329,0
1320,0	761,5	69,9	20,6	354,1	184,3	220,1	893,6	331,5
1321,0	757,1	70,1	20,3	357,0	189,2	221,0	894,8	333,8
1322,0	750,6	69,8	20,0	359,1	185,7	222,1	893,6	336,3
1323,0	748,1	70,0	19,8	362,0	184,9	223,3	890,1	339,1
1324,0	746,0	70,0	19,5	364,4	184,5	224,4	888,0	341,8
1325,0	743,7	69,8	19,1	367,5	186,6	225,9	884,1	344,5
1326,0	739,9	70,4	18,9	370,4	188,9	227,0	881,8	347,2
1327,0	738,1	70,2	18,5	373,6	186,4	228,4	879,1	349,9
1328,0	733,1	69,6	18,3	376,8	189,6	230,0	875,4	352,4
1329,0	731,5	69,9	18,0	379,6	187,2	231,6	872,8	355,2
1330,0	715,9	70,3	17,7	381,9	187,7	233,1	867,4	357,6
1331,0	701,4	70,1	17,5	385,3	192,4	234,8	861,4	360,1
1332,0	688,7	69,8	17,2	388,1	189,8	236,5	852,1	362,7
1333,0	682,0	70,1	17,0	390,9	190,7	238,3	845,4	365,6
1334,0	673,8	70,4	16,8	392,9	194,0	240,0	834,1	368,7
1335,0	666,6	70,4	16,6	395,2	195,2	241,7	825,1	371,6
1336,0	663,0	70,8	16,4	397,1	194,7	243,8	817,5	374,7
1337,0	661,1	71,3	16,2	398,5	194,6	245,9	810,7	377,6
1338,0	659,0	70,4	15,9	400,2	195,3	247,8	806,8	380,4
1339,0	655,5	71,3	15,7	401,8	195,9	249,9	800,5	382,9
1340,0	654,7	70,5	15,5	403,1	196,4	251,9	795,7	385,3
1341,0	652,7	70,2	15,2	404,4	196,4	253,9	793,6	387,3
1342,0	651,6	70,7	15,0	405,7	199,3	255,8	790,1	388,9
1343,0	648,3	70,7	14,7	407,2	198,2	257,9	787,1	390,7
1344,0	645,1	71,0	14,6	408,6	198,6	260,1	782,9	391,9
1345,0	641,9	70,6	14,4	409,8	199,1	262,3	780,3	393,2
1346,0	638,4	70,4	14,2	411,1	199,5	264,5	776,3	394,5
1347,0	636,1	70,4	13,9	412,6	199,9	266,5	771,3	395,4
1348,0	634,3	70,5	13,8	413,4	200,3	268,6	766,5	396,7
1349,0	631,5	70,5	13,6	413,9	200,6	270,7	763,0	397,5
1350,0	632,6	71,0	13,4	415,1	201,4	272,9	757,8	398,6
1351,0	631,6	70,3	13,1	415,8	201,7	274,9	754,1	399,6
1352,0	630,4	71,1	13,0	416,2	201,7	277,2	751,5	400,7
1353,0	630,8	70,3	12,8	416,7	206,2	279,2	750,8	401,2
1354,0	631,8	70,9	12,6	417,5	202,6	281,4	748,4	402,0
1355,0	633,0	71,4	12,4	417,9	202,4	283,5	747,3	403,0
1356,0	635,4	71,4	12,2	418,5	202,6	285,7	746,9	403,5
1357,0	638,1	71,3	12,0	419,2	202,9	287,9	748,1	403,9
1358,0	639,2	71,0	11,8	419,7	208,5	289,8	750,2	404,1
1359,0	638,6	71,4	11,6	420,0	211,9	291,7	752,9	404,3
1360,0	638,7	70,4	11,5	420,3	214,6	293,9	754,0	404,5
1361,0	640,7	70,7	11,2	420,8	217,9	296,1	755,0	404,7
1362,0	644,8	70,8	11,0	421,7	211,9	298,6	758,3	405,4
1363,0	643,0	70,1	10,8	422,9	212,9	301,0	761,5	406,0
1364,0	644,9	71,3	10,6	423,6	213,7	303,5	762,6	406,1
1365,0	644,0	71,2	10,4	424,2	214,8	306,0	765,2	406,2
1366,0	644,1	70,8	10,2	425,3	217,7	308,2	770,5	407,0
1367,0	643,6	70,7	10,0	426,2	223,1	310,5	771,8	407,2
1368,0	639,0	70,5	9,8	427,7	219,6	312,9	770,7	407,6
1369,0	633,8	70,5	9,7	428,8	218,7	315,4	768,7	408,1
1370,0	629,6	70,4	9,5	430,0	218,6	317,9	765,9	408,6
1371,0	627,0	70,3	9,3	431,4	219,6	320,2	761,9	409,2
1372,0	622,3	72,2	9,2	432,7	220,3	322,6	757,2	409,5
1373,0	619,6	71,0	9,0	433,4	221,2	325,2	752,6	409,4
1374,0	617,8	71,0	8,8	434,3	222,9	327,8	748,7	409,7
1375,0	613,2	71,2	8,7	435,1	224,3	330,2	744,1	410,4
1376,0	610,8	70,8	8,6	436,5	224,2	332,8	740,3	411,1
1377,0	608,0	71,4	8,4	437,3	226,4	335,3	735,7	411,0
1378,0	608,1	71,7	8,3	437,4	228,2	337,8	731,4	411,1
1379,0	605,7	71,2	8,1	437,5	232,2	340,3	727,9	411,5
1380,0	604,5	70,8	8,0	437,5	233,9	343,1	723,8	411,5
1381,0	604,5	70,8	7,9	437,8	233,2	345,8	720,0	411,6
1382,0	602,2	71,1	7,7	438,2	234,7	348,7	717,6	412,3
1383,0	599,8	73,4	7,5	439,0	237,1	351,7	713,8	413,1
1384,0	597,7	72,4	7,4	440,1	235,5	354,5	710,6	413,8
1385,0	597,7	74,3	7,3	440,1	239,4	357,2	708,3	414,2
1386,0	594,6	73,8	7,1	440,8	241,4	359,6	706,2	414,6
1387,0	593,1	74,9	7,0	440,6	239,1	362,5	703,5	415,2
1388,0	589,9	73,5	6,9	440,7	232,3	365,2	701,2	416,6
1389,0	586,8	72,4	6,8	441,2	232,8	367,5	697,2	417,1
1390,0	577,7	74,2	6,6	441,4	230,6	370,7	693,6	417,8
1391,0	569,5	72,8	6,5	441,7	231,1	374,4	687,5	418,1
1392,0	565,7	75,0	6,4	441,3	228,5	377,5	682,6	419,4
1393,0	562,1	73,8	6,3	442,1	228,9	380,4	677,7	420,6
1394,0	557,3	73,1	6,2	441,8	228,0	383,1	672,9	421,6
1395,0	551,1	73,4	6,1	441,6	277,9	385,5	665,2	422,4
1396,0	545,1	72,8	6,1	441,6	307,8	387,5	660,1	423,1
1397,0	541,3	71,9	6,0	440,8	327,6	388,9	652,4	423,4
1398,0	538,4	70,9	5,9	440,4	340,5	390,3	645,6	423,1
1399,0	534,4	72,1	5,8	439,9	351,9	391,2	638,8	421,7
1400,0	529,8	71,2	5,8	438,0	359,4	391,7	632,4	420,9
1401,0	521,1	71,7	5,7	437,0	365,3	392,3	624,9	419,6

1402,0	525,1	73,4	6,1	437,0	370,7	393,5	613,9	419,7
1403,0	531,7	73,2	5,5	435,8	376,7	395,6	606,6	419,8
1404,0	530,8	71,5	5,5	434,6	385,0	396,7	602,6	417,6
1405,0	529,2	71,0	5,4	432,7	392,2	397,2	598,8	416,2
1406,0	522,5	73,0	5,4	430,0	398,6	396,9	597,3	414,0
1407,0	515,6	73,2	5,3	427,9	403,5	396,4	591,9	411,9
1408,0	509,5	73,7	5,3	426,8	406,6	395,9	589,5	410,5
1409,0	501,1	72,8	5,3	425,5	410,9	395,3	583,2	408,5
1410,0	495,1	73,0	5,2	423,0	412,5	394,2	577,4	405,6
1411,0	490,4	73,9	5,2	421,0	413,8	393,2	571,3	403,4
1412,0	485,5	72,6	5,2	419,5	414,2	392,4	565,2	402,1
1413,0	480,3	73,6	5,1	417,8	412,9	391,2	559,5	399,9
1414,0	476,7	71,2	5,1	415,5	413,6	389,9	553,3	397,6
1415,0	472,9	72,1	5,1	413,8	414,2	388,8	548,8	395,7
1416,0	469,3	70,9	5,1	410,7	414,1	387,5	542,4	392,9
1417,0	465,8	70,6	5,0	409,0	413,7	386,2	538,5	390,7
1418,0	462,1	70,3	5,0	406,7	412,5	385,0	532,6	388,1
1419,0	459,6	71,0	5,0	405,2	411,7	383,7	526,9	386,2
1420,0	456,6	70,9	4,9	403,2	410,4	382,4	522,0	383,9
1421,0	454,4	70,9	4,9	401,2	408,8	380,9	519,0	381,9
1422,0	451,7	70,8	4,9	399,0	407,4	379,6	514,5	379,7
1423,0	447,9	70,1	4,8	396,7	405,8	378,3	508,9	377,4
1424,0	445,5	70,6	4,8	394,5	404,5	376,9	504,6	375,3
1425,0	440,3	70,2	4,8	392,8	402,7	375,6	500,5	373,5
1426,0	437,9	70,4	4,7	390,8	400,9	374,3	496,9	371,2
1427,0	434,7	70,2	4,7	388,9	399,2	373,0	492,8	369,4
1428,0	433,4	71,5	4,7	387,4	398,2	372,1	488,8	368,6
1429,0	430,9	71,7	4,6	385,6	396,4	371,1	485,3	367,2
1430,0	429,8	72,1	4,6	383,8	394,4	369,8	481,2	364,3
1431,0	426,0	70,4	4,6	382,0	392,5	368,6	478,0	363,1
1432,0	423,2	70,2	4,5	380,2	390,9	367,4	475,2	361,3
1433,0	422,0	72,2	4,5	378,8	389,4	366,3	471,7	359,6
1434,0	419,9	71,9	4,4	376,6	387,8	365,1	468,9	358,1
1435,0	418,0	71,1	4,4	375,2	386,2	364,0	465,4	356,6
1436,0	416,9	71,3	4,4	374,3	384,9	363,2	461,8	355,7
1437,0	414,3	71,1	4,3	372,3	380,5	362,3	459,5	355,6
1438,0	413,3	72,1	4,3	371,4	380,8	361,4	457,7	354,0
1439,0	411,9	72,7	4,3	370,4	379,6	360,4	453,8	352,6
1440,0	409,6	72,9	4,2	368,9	377,0	359,4	451,3	351,9
1441,0	373,2	72,4	33,3	371,4	376,7	359,5	445,4	351,3
1442,0	406,6	71,5	33,1	372,0	374,0	359,4	442,1	349,9
1443,0	443,8	72,9	32,9	371,4	368,1	358,7	443,0	348,6
1444,0	496,6	72,9	32,7	370,5	359,7	356,4	451,4	347,3
1445,0	525,0	73,0	32,5	368,9	351,5	356,0	467,7	345,7
1446,0	543,0	72,6	32,3	366,6	341,9	355,5	488,9	344,3
1447,0	553,7	73,3	32,0	364,7	334,7	354,4	512,5	341,1
1448,0	573,2	72,9	31,8	361,9	327,4	352,9	536,8	339,0
1449,0	608,9	73,5	31,5	360,0	320,8	351,8	563,6	336,9
1450,0	565,0	73,5	31,2	358,2	313,9	350,9	591,5	334,4
1451,0	529,3	73,7	31,1	355,8	297,9	351,2	616,5	332,3
1452,0	512,7	73,4	30,9	354,2	291,7	352,5	634,0	330,0
1453,0	502,0	73,1	30,7	352,4	281,9	354,0	648,2	327,6
1454,0	492,4	73,5	30,6	351,1	274,3	355,5	656,6	326,5
1455,0	486,4	73,9	30,5	351,0	268,4	356,7	660,5	324,8
1456,0	484,1	73,3	30,2	349,3	262,8	357,7	662,4	322,9
1457,0	481,6	73,6	30,1	347,4	257,8	358,4	664,8	321,7
1458,0	478,5	74,0	29,9	345,6	253,4	358,9	665,0	320,2
1459,0	472,9	73,6	29,8	343,6	249,1	359,2	662,6	318,3
1460,0	468,1	74,2	29,7	342,1	247,6	359,3	660,2	316,0
1461,0	463,9	73,4	29,5	340,6	245,1	359,2	657,2	314,2
1462,0	458,8	73,6	29,4	338,9	242,2	358,9	652,8	312,4
1463,0	453,0	73,5	29,2	337,4	239,5	358,4	648,7	310,6
1464,0	448,0	73,2	29,1	335,8	236,7	357,7	642,4	308,7
1465,0	443,2	73,9	29,0	333,9	234,9	356,8	637,5	306,9
1466,0	438,4	74,2	28,9	332,7	232,0	355,9	630,6	305,2
1467,0	435,6	74,7	28,8	331,2	229,9	354,8	624,0	303,7
1468,0	433,5	73,8	28,6	328,6	228,5	353,6	618,3	301,6
1469,0	429,5	74,0	28,5	326,7	226,0	352,4	613,2	300,0
1470,0	430,5	73,0	28,3	324,7	224,1	351,1	607,9	298,1
1471,0	431,6	73,5	28,3	322,8	222,1	349,7	603,9	296,1
1472,0	432,9	72,7	28,1	320,7	220,1	348,2	600,3	294,3
1473,0	435,2	73,5	28,0	318,6	218,2	346,8	597,9	292,5
1474,0	438,9	73,4	27,9	316,2	215,6	345,2	596,9	290,8
1475,0	444,0	73,6	27,7	314,7	214,1	343,7	598,6	289,0
1476,0	450,2	73,0	27,6	312,7	212,3	342,2	603,3	287,7
1477,0	456,2	73,0	27,5	311,0	209,8	340,5	609,2	286,5
1478,0	460,9	73,7	27,3	309,3	207,9	339,0	616,2	285,4
1479,0	465,1	73,2	27,1	307,8	206,1	337,3	623,6	285,0
1480,0	469,8	74,4	27,0	306,9	204,9	335,8	632,1	283,7
1481,0	473,3	73,9	26,8	305,4	203,8	334,4	641,6	283,0
1482,0	477,1	73,1	26,6	304,9	202,2	332,9	649,7	283,3
1483,0	479,1	72,7	26,5	302,4	201,4	331,5	658,7	282,9
1484,0	481,3	73,1	26,3	301,5	200,5	330,1	666,3	282,7
1485,0	482,4	72,9	26,1	300,8	199,3	328,7	672,8	282,9
1486,0	482,9	72,6	25,9	299,6	198,7	327,5	679,7	283,0
1487,0	482,9	73,9	25,8	299,5	198,2	326,3	683,8	283,9
1488,0	481,9	73,0	25,7	298,8	198,4	325,1	687,8	284,1
1489,0	481,3	72,7	25,5	297,9	197,6	324,0	690,6	284,2
1490,0	480,3	72,8	25,3	297,2	197,4	322,8	692,5	284,9
1491,0	479,3	72,8	25,2	296,9	196,9	321,8	693,7	285,0
1492,0	479,1	72,2	25,0	296,8	195,8	320,8	693,5	285,4
1493,0	476,7	73,3	24,9	296,3	196,2	319,8	693,3	285,6
1494,0	474,8	72,4	24,7	295,6	195,7	318,8	690,8	286,4
1495,0	473,6	73,5	24,6	296,0	194,8	318,0	688,8	286,5
1496,0	472,7	72,0	24,5	295,1	194,9	317,2	686,9	287,1
1497,0	470,4	72,4	24,3	295,4	194,1	316,4	684,2	287,7
1498,0	465,6	73,2	24,2	295,4	193,7	315,7	681,7	288,1
1499,0	460,3	73,3	24,1	294,8	192,0	314,9	678,2	289,3
1500,0	455,9	72,4	23,9	294,8	192,5	314,3	672,8	289,8
1501,0	453,2	72,5	23,8	294,1	192,7	313,9	667,4	289,8
1502,0	451,2	72,5	23,7	294,0	191,8	313,3	662,9	290,1
1503,0	447,4	72,3	23,5	293,4	191,6	312,9	657,4	290,4
1504,0	445,1	72,8	23,4	293,6	190,6	312,4	652,3	290,8
1505,0	442,2	72,4	23,3	293,3	190,8	312,0	647,7	290,6
1506,0	438,5	71,9	23,2	293,6	190,6	311,7	643,5	290,7
1507,0	435,6	72,1	23,1	293,1	189,5	311,4	638,8	291,0
1508,0	432,7	72,0	23,0	292,9	188,4	311,2	635,3	290,5
1509,0	429,4	72,7	22,9	292,9	189,4	311,0	631,0	290,0
1510,0	426,1	72,7	22,8	293,0	189,9	310,8	627,3	289,5
1511,0	423,9	72,1	22,6	292,8	189,3	310,6	622,5	288,8
1512,0	421,8	72,2	22,6	292,8	188,8	310,5	618,3	287,8
1513,0	420,9	72,2	22,5	292,6	187,5	310,4	613,5	287,0
1514,0	418,8	71,9	22,3	292,1	187,1	310,4	609,3	286,2
1515,0	418,3	71,5	22,2	292,1	185,9	310,4	604,4	285,4
1516,0	417,7	72,3	22,1	291,9	185,7	310,4	600,3	284,0
1517,0	414,7	72,5	22,0	291,4	185,9	310,4	596,7	282,6
1518,0	415,6	72,3	21,9	290,9	185,3	310,5	593,9	281,7

1519,0	417,5	72,5	21,7	290,5	185,0	310,5	590,3	280,5
1520,0	421,5	72,5	21,6	290,3	184,2	310,6	588,3	279,3
1521,0	426,0	72,0	21,4	289,7	184,6	310,7	588,0	278,6
1522,0	432,0	72,1	21,3	289,1	184,7	310,8	589,8	277,4
1523,0	438,3	73,0	21,2	289,3	184,8	310,8	592,5	277,3
1524,0	444,0	73,4	21,0	289,8	185,5	310,9	596,4	276,9
1525,0	451,3	72,5	20,8	290,1	185,5	311,0	601,4	276,6
1526,0	457,5	72,3	20,7	290,4	186,4	311,1	607,8	276,2
1527,0	460,5	72,0	20,5	291,3	187,1	311,2	614,7	276,3
1528,0	462,6	72,2	20,3	291,6	187,5	311,3	620,6	276,7
1529,0	462,2	71,0	20,2	292,0	188,7	311,5	625,4	277,6
1530,0	460,3	72,1	20,0	293,3	189,8	311,7	628,4	278,7
1531,0	459,4	71,1	19,8	295,0	190,2	311,9	630,6	279,4
1532,0	458,8	71,6	19,7	296,6	191,8	312,1	632,3	280,3
1533,0	457,4	72,5	19,6	297,5	193,4	312,3	632,4	281,2
1534,0	457,1	71,8	19,4	298,0	194,2	312,5	632,0	282,3
1535,0	455,7	71,4	19,3	299,1	195,8	312,7	632,0	283,5
1536,0	455,2	71,9	19,1	299,9	196,7	312,9	631,4	284,6
1537,0	454,8	71,8	19,0	300,8	197,6	313,1	631,2	285,6
1538,0	455,3	71,6	18,8	302,3	198,7	313,2	630,1	286,5
1539,0	457,6	71,3	18,6	303,0	199,5	313,4	628,6	287,5
1540,0	456,4	71,2	18,5	303,5	199,5	313,5	627,7	288,7
1541,0	453,8	71,4	18,4	304,2	201,1	313,6	626,6	289,6
1542,0	450,8	71,0	18,2	305,0	201,3	313,7	623,9	290,7
1543,0	449,0	71,1	18,1	306,3	201,9	313,8	622,2	291,6
1544,0	446,7	71,9	18,0	307,3	202,0	313,8	619,1	292,1
1545,0	444,4	72,0	17,8	307,6	201,7	313,8	618,1	293,2
1546,0	443,0	71,0	17,7	308,1	201,1	313,8	615,5	294,3
1547,0	440,6	71,1	17,5	308,0	200,9	313,8	613,3	295,1
1548,0	439,1	71,8	17,3	308,5	200,5	313,8	610,8	295,7
1549,0	438,8	71,1	17,2	308,7	201,1	313,8	609,5	296,5
1550,0	435,6	71,3	17,2	308,7	201,2	313,8	606,7	297,2
1551,0	433,9	70,9	17,0	308,6	201,0	313,8	605,0	297,9
1552,0	433,8	71,1	16,9	308,7	200,9	313,7	603,2	298,5
1553,0	428,9	71,0	16,7	308,7	201,3	313,7	600,6	298,9
1554,0	424,5	71,5	16,6	308,9	201,6	313,7	598,3	299,3
1555,0	422,2	70,5	16,5	309,3	201,1	313,6	593,4	299,6
1556,0	421,2	70,4	16,4	308,9	201,3	313,6	589,7	300,1
1557,0	422,7	70,5	16,2	308,2	201,5	313,6	587,7	300,5
1558,0	422,9	70,5	16,0	307,9	201,7	313,6	586,2	301,0
1559,0	422,8	71,7	16,0	308,7	201,2	313,6	584,4	301,0
1560,0	422,8	71,8	15,8	308,7	201,9	313,5	582,7	301,4
1561,0	422,3	71,0	15,7	308,4	202,4	313,5	581,6	301,9
1562,0	421,6	70,8	15,6	308,0	203,0	313,5	580,4	302,0
1563,0	421,7	71,3	15,4	308,1	203,0	313,5	578,7	302,5
1564,0	421,2	71,3	15,3	307,9	202,9	313,5	578,2	302,8
1565,0	420,0	71,1	15,2	307,5	203,7	313,4	577,3	303,1
1566,0	420,1	71,5	15,1	307,8	204,2	313,4	574,8	303,5
1567,0	418,7	71,0	15,0	307,9	203,9	313,4	574,2	303,8
1568,0	418,7	70,9	14,9	307,9	204,1	313,4	572,2	304,0
1569,0	418,3	70,5	14,6	307,5	204,7	313,4	570,6	304,5
1570,0	416,9	71,0	14,5	307,4	205,1	313,4	570,8	304,9
1571,0	416,1	70,5	14,4	307,8	205,2	313,4	569,6	305,4
1572,0	415,5	71,2	14,3	307,5	205,6	313,3	567,4	305,8
1573,0	413,8	70,7	14,2	307,1	206,3	313,4	566,9	306,1
1574,0	411,2	70,8	14,1	307,5	205,5	313,5	564,5	306,2
1575,0	408,3	70,8	13,9	307,8	205,9	313,4	562,8	306,5
1576,0	405,6	71,3	13,8	307,5	206,9	313,4	562,2	307,0
1577,0	403,8	70,6	13,7	307,1	207,5	313,4	559,4	307,4
1578,0	400,8	70,9	13,7	307,0	208,0	313,4	556,7	307,6
1579,0	399,6	71,2	13,6	307,6	208,3	313,4	553,3	307,7
1580,0	399,7	70,6	13,5	307,3	207,8	313,4	552,2	307,9
1581,0	399,2	71,0	13,3	307,5	208,9	313,4	549,5	308,3
1582,0	400,2	71,0	13,1	307,5	209,4	313,4	548,4	308,4
1583,0	400,9	70,9	13,0	307,7	209,5	313,4	547,3	308,9
1584,0	400,9	70,5	12,9	307,4	209,8	313,5	546,1	309,3
1585,0	400,6	71,2	12,9	307,6	210,4	313,5	545,1	309,6
1586,0	400,4	70,7	12,8	307,9	210,9	313,5	543,4	309,9
1587,0	401,1	70,6	12,7	307,9	211,2	313,5	543,0	310,4
1588,0	401,2	70,5	12,5	308,3	211,3	313,6	543,1	310,6
1589,0	402,2	70,5	12,3	309,0	212,0	313,6	543,8	310,8
1590,0	402,7	70,8	12,3	309,3	212,6	313,7	543,1	311,0
1591,0	403,5	70,7	12,1	309,6	213,0	313,6	543,0	311,5
1592,0	404,4	70,5	12,1	309,6	213,6	313,7	543,8	312,0
1593,0	405,1	70,9	12,0	310,1	214,0	313,7	544,8	312,3
1594,0	406,4	70,9	11,8	310,1	213,7	313,8	542,7	312,9
1595,0	407,0	71,0	11,7	310,9	214,9	313,9	545,7	313,2
1596,0	407,6	70,9	11,5	311,6	215,6	313,9	547,2	313,6
1597,0	407,7	70,6	11,5	312,2	216,3	313,9	548,5	314,2
1598,0	403,0	71,2	11,4	313,4	216,9	313,8	550,5	314,6
1599,0	396,3	71,1	11,3	313,9	217,2	313,8	550,4	314,9
1600,0	393,1	70,6	11,2	315,0	217,9	313,9	547,9	315,3
1601,0	389,8	71,4	11,2	316,1	218,5	313,9	546,6	315,7
1602,0	387,2	70,8	11,1	317,2	218,8	314,0	543,2	315,8
1603,0	383,6	71,4	11,0	317,5	219,5	314,0	540,3	316,3
1604,0	381,2	71,4	10,8	317,7	220,2	314,1	536,6	316,2
1605,0	378,5	71,0	10,7	317,9	220,3	314,2	533,0	316,6
1606,0	376,6	71,5	10,7	318,7	221,0	314,3	529,8	316,8
1607,0	374,2	71,1	10,6	319,2	221,2	314,5	526,1	316,9
1608,0	372,9	71,4	10,5	319,8	221,5	314,8	523,1	317,0
1609,0	371,3	72,4	10,5	319,8	221,2	315,0	518,9	317,1
1610,0	369,4	71,4	10,4	320,5	221,5	315,2	516,2	317,1
1611,0	367,6	71,3	10,3	320,7	221,8	315,4	513,1	317,1
1612,0	366,5	71,5	10,2	320,8	221,7	315,7	511,0	317,0
1613,0	365,2	71,4	10,0	321,4	221,6	316,0	507,8	317,1
1614,0	364,3	71,6	10,0	321,6	222,4	316,2	505,3	317,1
1615,0	362,2	71,8	9,9	321,1	222,8	316,5	502,7	317,2
1616,0	360,3	71,4	9,9	322,0	223,2	316,8	500,2	317,1
1617,0	359,4	72,0	9,8	321,9	223,5	317,1	497,9	317,2
1618,0	358,4	71,8	9,7	322,5	224,1	317,4	496,3	317,2
1619,0	357,6	71,7	9,6	323,2	224,8	317,8	493,9	317,3
1620,0	357,1	71,2	9,6	323,5	225,0	318,2	492,2	317,3
1621,0	356,0	71,7	9,5	323,9	225,6	318,6	490,6	317,3
1622,0	353,8	71,5	9,4	324,2	226,7	319,0	489,1	317,3
1623,0	352,0	71,4	9,3	324,6	227,0	319,4	486,6	317,4
1624,0	350,5	71,2	9,3	325,0	227,8	319,9	484,6	317,3
1625,0	348,5	71,3	9,2	325,1	228,1	320,3	482,0	317,4
1626,0	347,4	71,4	9,1	325,9	228,9	320,8	479,3	317,4
1627,0	346,3	71,4	9,0	326,0	229,4	321,3	477,8	317,5
1628,0	345,1	71,5	9,0	325,8	230,0	321,7	475,2	317,6
1629,0	344,5	71,3	8,9	325,8	232,8	322,2	473,4	317,7
1630,0	343,7	71,6	8,8	325,8	234,1	322,6	471,7	317,8
1631,0	343,4	71,5	8,7	325,3	235,4	323,1	470,0	317,9
1632,0	342,9	71,4	8,6	325,6	235,8	323,6	468,8	318,0
1633,0	342,9	71,5	8,6	325,2	237,2	324,0	467,2	318,1
1634,0	341,8	71,5	8,5	324,9	237,3	324,5	466,6	318,3
1635,0	341,5	71,5	8,5	324,4	238,3	325,0	465,8	318,4

1636,0	342,3	71,6	8,4	324,0	239,0	325,4	464,7	318,5
1637,0	341,9	71,5	8,3	323,9	239,5	325,8	463,6	318,7
1638,0	341,3	71,5	8,2	323,3	240,3	326,2	462,3	318,8
1639,0	340,2	71,4	8,2	323,1	240,8	326,6	461,5	318,9
1640,0	340,3	71,6	8,1	322,6	241,4	327,0	460,1	319,2
1641,0	340,0	71,7	8,0	321,6	242,0	327,3	459,3	319,3
1642,0	340,1	71,4	8,0	321,3	242,7	327,6	458,3	319,6
1643,0	340,1	71,4	7,9	320,4	242,9	328,0	458,0	319,7
1644,0	340,4	71,5	7,8	320,1	243,2	328,2	457,2	320,0
1645,0	340,8	71,9	7,8	319,6	243,9	328,6	457,1	320,0
1646,0	341,1	71,5	7,7	319,0	244,2	328,8	457,0	320,0
1647,0	340,1	71,6	7,6	318,2	244,8	329,0	456,6	320,4
1648,0	340,1	71,8	7,6	318,1	245,0	329,3	456,5	320,5
1649,0	340,3	71,5	7,5	317,4	245,5	329,5	456,2	320,8
1650,0	339,6	71,6	7,4	317,0	246,2	329,8	456,3	321,0
1651,0	339,7	71,4	7,3	316,7	246,8	330,0	455,6	321,2
1652,0	339,2	71,6	7,3	316,4	247,9	330,3	455,8	321,5
1653,0	339,9	71,6	7,2	315,9	248,3	330,5	455,5	321,7
1654,0	340,6	71,4	7,1	315,7	248,5	330,7	455,0	321,9
1655,0	340,6	71,4	7,1	315,3	249,8	330,8	455,1	322,1
1656,0	340,5	71,4	7,0	314,9	249,3	330,9	455,7	322,4
1657,0	341,5	71,5	7,0	314,5	249,0	331,1	456,3	322,6
1658,0	341,5	71,5	6,8	314,1	249,9	331,2	455,7	322,9
1659,0	340,8	71,1	6,8	314,0	250,3	331,4	456,0	323,2
1660,0	340,0	71,6	6,7	313,2	250,6	331,6	455,5	323,4
1661,0	338,6	71,2	6,7	313,4	250,5	331,7	455,9	323,6
1662,0	335,5	70,9	6,6	313,1	250,4	331,8	454,9	323,7
1663,0	333,0	71,2	6,6	313,0	250,2	332,0	454,4	323,9
1664,0	330,7	70,7	6,5	313,0	250,7	332,2	452,6	323,6
1665,0	328,3	70,9	6,5	312,7	250,5	332,3	450,4	323,7
1666,0	326,5	71,0	6,4	312,6	250,2	332,4	448,8	323,5
1667,0	325,2	71,0	6,4	312,6	250,5	332,5	446,9	323,3
1668,0	324,2	71,1	6,3	312,6	250,2	332,7	445,3	323,0
1669,0	323,3	71,1	6,2	311,8	250,3	332,8	443,0	322,7
1670,0	321,7	71,4	6,2	311,7	251,5	332,8	441,4	322,4
1671,0	321,1	71,2	6,2	311,1	251,7	332,9	439,6	322,1
1672,0	321,2	71,7	6,1	311,1	252,9	333,1	438,3	321,6
1673,0	321,6	71,4	6,0	310,2	253,7	333,1	436,5	321,5
1674,0	322,7	71,2	5,9	310,1	254,1	333,2	435,9	321,0
1675,0	323,7	71,6	5,9	309,9	254,9	333,3	435,2	320,8
1676,0	323,3	71,5	5,9	308,6	255,8	333,4	434,2	320,5
1677,0	323,2	71,4	5,8	308,4	255,5	333,3	434,3	320,5
1678,0	324,4	71,1	5,8	308,0	256,6	333,4	434,2	320,4
1679,0	325,0	71,5	5,7	307,9	257,7	333,5	434,5	320,2
1680,0	326,3	70,8	5,7	308,0	257,6	333,6	434,4	320,2
1681,0	326,4	71,1	5,6	307,2	259,3	333,6	435,3	320,4
1682,0	327,4	71,1	5,5	307,4	260,8	333,7	435,7	320,5
1683,0	328,1	71,5	5,5	306,5	261,9	333,7	436,6	320,6
1684,0	330,7	71,1	5,4	306,0	262,9	333,9	437,7	320,9
1685,0	333,2	71,5	5,3	305,9	264,5	334,0	438,7	321,3
1686,0	334,6	71,6	5,3	306,0	265,1	334,2	440,2	321,7
1687,0	333,6	71,4	5,2	306,2	266,4	334,3	441,8	322,2
1688,0	332,7	71,0	5,2	306,4	268,0	334,3	442,7	322,7
1689,0	333,0	71,2	5,1	306,4	269,1	334,4	443,4	323,1
1690,0	333,1	70,7	5,1	307,3	270,4	334,5	444,0	323,6
1691,0	334,2	70,6	5,0	308,2	271,4	334,5	444,9	324,3
1692,0	334,9	70,1	5,0	308,2	272,1	334,5	445,9	324,9
1693,0	334,8	70,7	4,9	308,0	273,6	334,6	446,7	325,5
1694,0	335,1	71,8	4,9	307,6	275,1	334,8	448,2	326,0
1695,0	334,4	71,2	4,8	308,4	277,4	334,9	448,9	326,6
1696,0	333,2	71,0	4,8	307,6	279,3	335,0	449,3	327,0
1697,0	332,3	71,2	4,7	307,9	281,6	335,1	449,5	327,5
1698,0	331,2	70,9	4,7	307,9	284,2	335,1	449,2	328,1
1699,0	329,8	71,1	4,6	307,3	287,4	335,2	449,0	328,6
1700,0	329,6	70,4	4,6	308,0	290,6	335,3	448,7	328,8
1701,0	329,7	70,7	4,5	307,8	293,8	335,3	448,2	329,3
1702,0	329,4	70,4	4,5	308,1	297,2	335,4	447,5	329,7
1703,0	329,1	70,6	4,4	307,8	300,8	335,5	447,2	329,9
1704,0	328,9	70,6	4,4	307,1	305,2	335,6	446,7	330,2
1705,0	328,0	70,9	4,4	307,4	309,6	335,8	446,1	330,2
1706,0	327,9	71,1	4,4	307,1	313,9	335,9	445,8	330,6
1707,0	327,1	70,7	4,3	307,8	317,9	336,1	444,9	330,8
1708,0	326,2	70,2	4,3	307,7	323,0	336,2	443,9	330,8
1709,0	324,8	70,8	4,2	307,7	328,2	336,4	442,5	330,9
1710,0	322,8	70,6	4,2	308,2	332,4	336,6	442,3	330,7
1711,0	321,6	70,7	4,2	308,4	336,9	336,8	440,5	330,9
1712,0	320,9	70,5	4,1	308,4	341,0	337,1	439,0	330,7
1713,0	319,9	70,2	4,1	308,7	347,0	337,4	437,9	330,6
1714,0	318,3	70,5	4,0	308,6	352,4	337,6	435,7	330,7
1715,0	318,0	70,4	4,0	308,4	357,0	337,9	434,0	330,4
1716,0	318,5	70,8	4,0	308,5	362,2	338,3	432,8	330,3
1717,0	316,0	71,0	4,0	308,2	367,4	338,5	431,2	330,1
1718,0	314,3	71,4	3,9	308,1	371,7	338,8	429,4	330,0
1719,0	312,6	71,2	3,9	308,2	374,5	339,2	427,9	329,8
1720,0	311,1	70,8	3,9	308,8	379,1	339,5	425,9	329,6
1721,0	310,0	70,6	3,8	308,5	381,1	339,9	424,2	329,4
1722,0	308,1	70,7	3,8	309,0	382,7	340,2	422,4	328,9
1723,0	306,7	70,1	3,8	309,1	381,9	340,7	420,5	328,6
1724,0	304,7	70,5	3,8	309,3	381,5	341,0	418,2	328,4
1725,0	303,2	70,2	3,8	309,7	379,5	341,4	416,1	328,1
1726,0	301,7	70,2	3,7	309,9	376,5	341,8	413,5	327,7
1727,0	299,6	71,2	3,7	309,5	373,0	342,2	411,4	327,3
1728,0	298,3	70,6	3,7	310,2	370,7	342,5	409,0	327,0
1729,0	296,9	70,7	3,7	310,0	368,8	342,7	406,6	326,6
1730,0	295,3	71,2	3,6	309,9	366,5	343,0	404,4	326,3
1731,0	293,6	71,1	3,6	309,9	364,7	343,3	402,2	325,7
1732,0	292,6	71,0	3,6	310,2	362,3	343,6	399,7	325,1
1733,0	291,2	70,7	3,6	310,2	360,3	343,8	397,5	324,9
1734,0	289,8	70,6	3,6	310,6	359,5	344,1	395,2	324,4
1735,0	288,8	70,7	3,5	310,5	358,4	344,2	393,5	323,9
1736,0	288,0	70,5	3,5	310,7	356,4	344,3	391,3	323,6
1737,0	286,7	70,9	3,5	309,9	355,1	344,4	389,6	323,2
1738,0	285,7	70,9	3,4	310,3	353,9	344,5	387,5	322,8
1739,0	284,5	70,6	3,4	310,6	352,1	344,6	385,8	322,4
1740,0	283,8	70,2	3,4	310,3	351,3	344,7	383,8	321,9
1741,0	282,9	70,5	3,4	310,3	349,2	344,7	382,2	321,6
1742,0	282,0	71,0	3,4	309,4	348,1	344,8	380,5	321,1
1743,0	280,8	70,5	3,3	309,4	347,7	344,7	379,0	320,9
1744,0	279,8	70,3	3,3	309,6	347,1	344,7	377,9	320,4
1745,0	279,2	70,6	3,3	308,5	346,5	344,7	375,7	320,0
1746,0	278,3	71,0	3,3	308,1	346,2	344,6	374,5	319,6
1747,0	278,1	70,5	3,3	308,8	346,2	344,5	373,0	319,2
1748,0	277,7	70,1	3,2	308,6	345,1	344,5	371,8	318,9
1749,0	276,8	70,5	3,2	308,4	343,8	344,3	370,6	318,7
1750,0	276,2	70,1	3,2	307,8	343,3	344,2	369,4	318,3
1751,0	274,9	70,6	3,2	307,6	342,7	344,1	368,2	317,9
1752,0	274,6	70,4	3,1	307,2	341,5	344,0	366,9	317,6

1753,0	274,4	70,3	3,2	308,0	341,6	343,8	366,1	317,4
1754,0	273,6	70,3	3,1	307,1	340,8	343,6	365,0	317,1
1755,0	273,2	70,3	3,1	307,0	340,6	343,5	363,7	316,8
1756,0	272,5	70,4	3,1	306,6	339,9	343,4	362,6	316,5
1757,0	272,5	70,3	3,1	306,5	340,0	343,2	361,9	316,3
1758,0	272,2	70,6	3,0	307,0	339,7	343,0	361,1	316,1
1759,0	271,8	69,8	3,0	307,1	339,2	342,8	360,8	316,0
1760,0	271,4	70,0	3,0	306,8	338,5	342,7	359,4	315,7
1761,0	271,1	70,0	3,0	306,6	337,9	342,5	359,0	315,5
1762,0	270,4	69,9	3,0	306,1	337,6	342,4	358,2	315,4
1763,0	270,2	69,8	2,9	306,3	337,0	342,3	357,5	315,1
1764,0	269,7	69,7	2,9	306,1	335,7	342,2	357,1	315,0
1765,0	268,9	69,7	2,9	305,9	334,8	342,0	356,5	314,7
1766,0	268,1	69,7	2,9	305,1	334,2	341,8	355,9	314,5
1767,0	267,6	69,8	2,8	304,4	334,5	341,7	354,8	314,1
1768,0	267,6	70,7	2,8	304,5	334,6	341,6	354,4	313,9
1769,0	267,1	69,8	2,8	304,2	334,7	341,4	353,8	313,7
1770,0	266,4	69,9	2,8	304,0	334,0	341,2	353,2	313,6
1771,0	266,1	70,2	2,8	303,8	333,6	341,1	352,6	313,4
1772,0	265,7	69,9	2,8	303,5	333,2	340,9	351,6	313,2
1773,0	265,3	69,7	2,7	303,3	331,9	340,7	351,2	313,0
1774,0	265,1	69,7	2,7	303,3	331,2	340,5	350,3	312,8
1775,0	264,9	69,5	2,7	302,9	330,2	340,4	349,7	312,7
1776,0	264,3	70,4	2,7	302,5	329,1	340,3	349,2	312,5
1777,0	264,1	70,1	2,6	302,4	329,1	340,1	348,7	312,3
1778,0	263,8	69,7	2,6	302,1	330,0	339,9	348,0	312,0
1779,0	263,1	69,7	2,6	301,7	330,0	339,8	347,6	311,8
1780,0	262,7	69,6	2,5	301,5	330,2	339,7	346,7	311,6
1781,0	262,1	70,0	2,5	301,2	327,8	339,5	345,0	311,4
1782,0	261,5	70,8	2,5	300,8	326,2	339,3	344,4	311,2
1783,0	261,6	70,0	2,5	300,4	327,5	339,1	344,9	310,9
1784,0	261,4	70,2	2,5	300,1	326,1	339,0	344,0	310,8
1785,0	261,1	69,9	2,5	300,2	327,8	338,9	343,7	310,5
1786,0	260,5	69,6	2,5	299,7	327,4	338,7	343,2	310,2
1787,0	260,8	70,4	2,4	299,4	327,5	338,6	342,7	309,9
1788,0	260,1	69,7	2,4	299,1	327,5	338,4	342,0	309,6
1789,0	260,4	70,3	2,4	298,7	327,6	338,3	341,8	309,5
1790,0	260,2	70,5	2,4	298,3	328,0	338,1	341,5	309,2
1791,0	260,1	69,8	2,4	298,1	328,8	338,0	340,8	309,0
1792,0	259,7	69,5	2,4	297,9	328,6	337,9	340,5	308,7
1793,0	259,9	69,9	2,3	297,7	328,9	337,8	340,1	308,6
1794,0	259,8	70,0	2,3	297,3	328,3	337,5	339,5	308,4
1795,0	259,6	69,8	2,3	297,3	330,4	337,4	339,4	308,0
1796,0	259,1	69,8	2,2	296,9	330,5	337,2	338,8	307,8
1797,0	258,8	69,9	2,2	296,7	330,1	337,0	338,8	307,7
1798,0	258,8	69,5	2,2	296,8	331,7	336,9	338,1	307,5
1799,0	258,7	70,2	2,2	296,5	331,8	336,7	338,2	307,3
1800,0	258,7	70,0	2,2	296,4	331,2	336,6	337,7	307,0
1801,0	258,4	70,0	2,2	295,8	331,2	336,4	337,4	306,8
1802,0	258,9	69,9	2,2	295,8	331,6	336,2	337,3	306,5
1803,0	258,2	69,3	2,2	295,9	331,4	336,1	337,2	306,4
1804,0	258,3	69,8	2,1	295,9	331,2	335,8	336,9	306,3
1805,0	258,1	69,8	2,1	295,3	329,3	335,6	337,0	306,1
1806,0	258,0	70,2	2,1	295,2	331,2	335,5	336,5	305,9
1807,0	257,7	69,3	2,1	295,3	331,8	335,3	336,3	305,8
1808,0	257,7	69,3	2,1	295,1	331,5	335,0	336,2	305,7
1809,0	257,7	70,1	2,0	295,0	331,6	334,9	334,4	305,7
1810,0	257,5	69,7	2,0	294,8	327,9	334,7	335,1	305,7
1811,0	257,2	69,3	2,0	294,7	327,3	334,6	335,4	305,5
1812,0	257,0	69,5	1,9	294,5	324,1	334,3	334,9	305,5
1813,0	256,3	70,2	1,9	294,4	321,9	334,1	334,3	305,4
1814,0	255,7	69,8	1,9	294,2	319,1	333,9	334,1	305,5
1815,0	255,6	70,1	1,9	294,0	317,9	333,7	333,8	305,4
1816,0	255,5	70,1	1,9	293,8	315,8	333,5	333,0	305,4
1817,0	254,9	70,0	1,8	294,0	315,4	333,2	332,4	305,5
1818,0	254,5	69,9	1,9	293,6	312,7	333,0	331,2	305,5
1819,0	253,7	69,5	1,8	293,6	311,9	332,8	330,7	305,4
1820,0	252,7	69,2	1,8	293,3	310,5	332,6	329,4	305,1
1821,0	252,4	69,3	1,8	292,9	309,2	332,4	329,4	305,0
1822,0	252,2	69,4	1,8	293,1	308,2	332,2	328,3	304,7
1823,0	251,6	70,1	1,7	292,8	307,5	331,9	327,0	304,6
1824,0	251,0	69,5	1,8	292,5	306,4	331,7	327,7	304,4
1825,0	250,6	69,5	1,7	292,4	305,1	331,5	326,7	304,2
1826,0	250,6	69,5	1,7	292,0	304,6	331,3	326,6	303,8
1827,0	249,9	69,7	1,6	291,8	304,5	331,1	325,6	303,6
1828,0	249,4	69,5	1,6	291,6	303,7	330,9	325,3	303,3
1829,0	248,8	69,4	1,7	291,3	303,7	330,7	324,2	303,0
1830,0	248,9	69,8	1,6	291,1	303,8	330,5	324,3	302,8
1831,0	248,3	69,5	1,6	291,0	302,8	330,3	323,7	302,4
1832,0	247,8	69,3	1,6	290,4	302,5	330,1	322,6	302,1
1833,0	247,3	69,6	1,6	290,5	302,8	329,9	322,3	301,8
1834,0	246,9	69,3	1,6	290,1	303,3	329,8	322,2	301,5
1835,0	246,6	70,0	1,5	289,7	303,4	329,5	321,3	301,1
1836,0	245,8	69,7	1,5	289,7	302,9	329,3	321,0	300,9
1837,0	245,5	69,3	1,5	289,8	303,2	329,2	320,6	300,4
1838,0	245,3	69,9	1,5	289,4	303,6	329,0	319,9	300,2
1839,0	245,4	70,1	1,5	289,3	303,3	328,8	319,4	299,7
1840,0	245,0	69,7	1,5	288,7	302,8	328,5	318,5	299,2
1841,0	244,3	69,5	1,5	288,6	302,8	328,4	318,3	299,0
1842,0	244,6	69,7	1,4	288,4	302,9	328,2	317,8	298,4
1843,0	243,9	69,8	1,4	288,1	302,7	327,9	317,5	297,9
1844,0	243,7	69,6	1,4	287,8	302,4	327,7	316,8	297,4
1845,0	243,8	69,8	1,4	287,4	301,4	327,4	316,3	296,9
1846,0	243,3	69,9	1,4	286,9	300,8	327,1	315,8	296,4
1847,0	242,7	69,3	1,4	285,7	301,5	326,9	315,4	295,6
1848,0	242,5	69,7	1,3	286,0	301,7	326,6	314,9	295,0
1849,0	242,4	69,6	1,3	286,2	302,5	326,3	314,2	294,6
1850,0	242,0	69,8	1,3	286,1	301,1	326,0	314,0	293,8
1851,0	241,6	69,3	1,3	286,1	301,1	325,7	313,7	293,2
1852,0	241,4	69,7	1,3	285,7	301,0	325,4	313,0	292,7
1853,0	241,3	69,1	1,3	285,7	299,4	325,1	312,6	292,3
1854,0	241,0	69,4	1,2	285,3	300,7	324,8	312,4	291,7
1855,0	240,6	69,4	1,2	284,4	300,7	324,5	312,0	291,1
1856,0	240,2	69,8	1,1	284,0	301,1	324,2	311,9	290,5
1857,0	239,9	69,6	1,2	283,7	302,1	323,9	311,1	290,0
1858,0	239,9	69,2	1,2	283,2	302,2	323,6	311,0	289,5
1859,0	239,4	69,3	1,1	283,0	302,1	323,3	310,9	289,1
1860,0	239,3	69,4	1,1	283,4	302,1	323,0	310,0	288,7
1861,0	239,1	69,0	1,1	283,3	301,7	322,7	309,5	288,3
1862,0	239,1	69,5	1,1	283,2	301,4	322,3	309,1	287,7
1863,0	238,5	69,5	1,1	283,3	301,2	322,0	308,6	287,2
1864,0	237,8	69,2	1,0	283,0	300,9	321,6	308,2	286,8
1865,0	237,4	69,4	1,1	282,8	299,8	321,3	307,6	286,3
1866,0	236,6	69,3	1,0	282,4	299,5	321,0	306,8	285,8
1867,0	236,5	69,2	1,0	282,0	299,5	320,7	306,7	285,3
1868,0	236,0	69,5	1,0	281,7	299,8	320,4	306,1	284,8
1869,0	235,5	69,3	0,9	281,6	301,1	320,1	305,5	284,3

1870,0	235,5	69,3	1,0	281,3	301,0	319,8	304,9	284,0
1871,0	235,3	69,3	0,9	280,6	300,6	319,5	304,3	283,5
1872,0	234,6	69,8	0,9	279,9	300,5	319,3	303,8	283,1
1873,0	234,2	69,4	0,9	279,5	300,8	319,0	303,5	282,5
1874,0	233,9	69,4	0,9	279,0	300,7	318,7	302,9	281,9
1875,0	233,8	69,4	0,9	278,2	300,4	318,4	302,4	281,4
1876,0	233,7	69,3	0,9	277,8	301,1	318,1	302,2	281,1
1877,0	233,2	69,6	0,9	277,5	301,0	317,8	301,5	280,5
1878,0	233,1	69,7	0,9	277,2	301,3	317,5	301,2	280,1
1879,0	233,0	69,3	0,9	276,8	301,7	317,2	300,8	279,7
1880,0	232,7	69,1	0,8	276,2	302,5	316,9	300,4	279,3
1881,0	232,7	69,3	0,8	275,8	302,8	316,6	300,1	278,8
1882,0	232,5	69,3	0,8	275,8	302,9	316,3	299,6	278,5
1883,0	232,0	69,2	0,8	275,4	303,1	316,0	299,3	278,0
1884,0	231,9	68,8	0,8	275,0	302,7	315,7	298,9	277,6
1885,0	231,8	68,8	0,7	274,4	302,3	315,4	298,6	277,3
1886,0	231,7	69,1	0,8	275,1	302,7	315,0	298,1	277,1
1887,0	231,8	69,4	0,7	275,0	301,1	314,7	297,7	276,9
1888,0	231,5	69,3	0,7	274,4	300,8	314,4	297,8	276,5
1889,0	231,3	68,8	0,7	273,8	300,8	314,2	297,5	276,1
1890,0	231,2	69,4	0,7	273,6	301,3	313,9	297,2	275,8
1891,0	231,3	69,1	0,6	273,3	301,6	313,6	296,9	275,5
1892,0	231,0	68,9	0,7	273,2	301,4	313,4	296,7	275,2
1893,0	231,0	69,3	0,6	272,9	301,4	313,1	296,3	274,7
1894,0	230,9	69,4	0,6	272,9	302,1	312,8	296,1	274,5
1895,0	231,3	69,3	0,6	272,6	301,0	312,6	296,1	274,3
1896,0	231,4	68,6	0,6	272,6	299,9	312,3	295,4	274,0
1897,0	231,2	69,0	0,5	272,9	299,2	312,0	295,4	273,7
1898,0	231,4	69,3	0,6	272,6	298,5	311,7	295,5	273,5
1899,0	230,8	68,8	0,5	272,4	298,0	311,4	295,6	273,3
1900,0	230,7	68,9	0,5	271,8	297,3	311,2	295,2	272,9
1901,0	230,6	69,0	0,5	271,4	296,4	310,9	294,9	272,8
1902,0	230,2	68,7	0,5	270,8	297,3	310,7	295,3	272,4
1903,0	230,0	68,9	0,5	271,2	297,1	310,5	294,9	272,4
1904,0	229,6	68,9	0,4	270,5	296,8	310,3	294,7	272,2
1905,0	229,6	68,9	0,4	270,4	296,0	310,1	294,6	272,0
1906,0	229,1	68,6	0,4	270,0	296,3	309,9	294,2	271,8
1907,0	229,1	68,6	0,4	269,9	296,2	309,6	294,2	271,5
1908,0	228,6	69,4	0,4	269,9	296,2	309,3	293,5	271,2
1909,0	228,3	68,8	0,4	269,7	296,0	309,1	293,3	271,1
1910,0	228,1	68,7	0,4	269,5	295,6	308,8	292,8	270,9
1911,0	228,2	69,1	0,4	269,7	294,7	308,6	292,5	270,7
1912,0	227,7	68,6	0,4	269,6	293,9	308,4	292,1	270,5
1913,0	227,6	68,7	0,3	269,3	293,2	308,1	291,9	270,3
1914,0	227,4	68,7	0,3	269,0	293,1	307,9	291,5	270,2
1915,0	227,2	69,2	0,3	268,2	292,5	307,7	291,2	269,8
1916,0	226,8	68,5	0,3	267,1	293,5	307,5	290,9	269,6
1917,0	226,3	68,5	0,3	266,9	293,1	307,2	290,7	269,2
1918,0	226,4	68,6	0,2	266,3	292,5	306,9	289,9	268,9
1919,0	226,0	68,9	0,2	266,3	292,5	306,7	290,1	268,6
1920,0	226,0	69,2	0,2	266,0	291,7	306,4	289,4	268,4
1921,0	225,9	68,9	0,2	265,4	291,6	306,1	288,8	268,2
1922,0	225,6	69,2	0,2	265,7	290,7	305,8	288,5	268,0
1923,0	225,1	68,8	0,2	265,1	290,8	305,5	288,2	267,7
1924,0	225,0	68,8	0,2	264,9	290,3	305,2	288,1	267,5
1925,0	224,5	68,9	0,2	264,4	291,1	304,9	287,4	267,3
1926,0	224,3	68,4	0,1	264,0	291,2	304,6	286,7	267,0
1927,0	224,1	68,5	0,2	263,5	290,7	304,4	286,7	266,9
1928,0	223,0	68,3	0,1	263,3	290,3	304,1	286,1	266,6
1929,0	221,9	68,6	0,1	263,4	289,3	303,7	285,4	266,5
1930,0	221,0	68,7	0,1	262,9	290,1	303,5	284,8	266,1
1931,0	220,3	68,9	0,1	262,3	289,4	303,2	284,4	265,9
1932,0	219,5	68,6	0,1	261,8	287,8	303,0	283,7	265,5
1933,0	219,3	68,4	0,1	261,2	286,7	302,7	283,2	265,1
1934,0	218,3	68,9	0,0	260,6	286,3	302,4	282,1	264,8
1935,0	68,2	75,0	10,8	67,4	67,1	67,3	67,3	67,3
1936,0	125,5	75,0	10,7	67,4	67,2	67,3	70,8	67,3
1937,0	245,9	75,0	10,5	67,5	67,4	67,2	85,8	67,3
1938,0	435,6	75,0	10,3	67,7	68,4	67,2	136,8	67,3
1939,0	523,4	75,0	9,9	68,5	71,0	67,2	198,4	67,7
1940,0	545,1	75,0	9,7	70,3	75,5	67,2	275,7	68,8
1941,0	555,8	75,0	9,4	73,2	81,3	67,2	349,5	70,8
1942,0	570,9	75,0	9,2	77,2	88,6	67,3	415,8	73,7
1943,0	567,9	75,0	8,9	82,2	97,2	67,4	466,3	77,4
1944,0	537,0	75,0	8,7	88,0	106,4	67,7	502,3	82,1
1945,0	540,6	75,0	8,5	94,4	116,5	68,1	526,1	87,7
1946,0	557,0	75,0	8,2	101,2	126,7	68,7	545,1	94,0
1947,0	587,5	75,0	7,9	108,3	136,8	69,4	566,5	100,6
1948,0	621,7	75,0	7,7	115,7	148,2	70,4	592,9	107,4
1949,0	633,1	75,0	7,3	123,2	158,7	71,6	620,0	114,4
1950,0	632,7	75,0	7,0	131,1	167,6	72,9	643,6	121,6
1951,0	637,3	75,0	6,8	139,1	174,9	74,5	661,7	128,9
1952,0	633,7	75,0	6,5	147,6	183,7	76,3	674,5	136,3
1953,0	639,2	75,0	6,2	156,1	191,0	78,4	684,3	144,0
1954,0	649,8	75,0	5,9	164,6	200,1	80,9	693,3	151,7
1955,0	653,7	75,0	5,6	173,4	209,0	83,8	702,4	159,5
1956,0	656,4	75,0	5,4	182,4	217,9	87,2	710,6	167,1
1957,0	657,0	75,0	5,1	191,1	226,8	90,8	716,6	174,8
1958,0	657,8	75,0	4,8	200,0	234,5	95,0	722,0	182,4
1959,0	666,2	75,0	4,5	209,1	242,5	99,8	728,0	189,6
1960,0	676,5	75,0	4,3	217,8	251,8	105,0	735,6	196,5
1961,0	677,4	75,0	4,0	227,1	261,0	110,6	743,5	203,1
1962,0	686,9	75,0	3,8	235,9	271,4	116,3	752,3	210,5
1963,0	737,7	75,0	30,5	245,0	283,8	123,6	763,5	218,4
1964,0	742,5	75,0	30,1	254,3	293,1	130,3	774,3	227,5
1965,0	757,3	75,0	29,7	263,9	295,1	136,3	790,6	236,2
1966,0	751,8	75,0	29,3	273,1	294,1	143,3	807,6	244,8
1967,0	746,9	75,0	28,9	281,2	292,1	149,1	821,6	252,8
1968,0	745,6	75,0	28,6	289,1	291,1	154,9	832,0	260,1
1969,0	746,8	75,0	28,3	295,9	290,6	160,3	839,8	266,6
1970,0	746,5	75,0	27,9	301,9	290,7	165,0	846,1	272,7
1971,0	737,6	75,0	27,6	307,0	290,8	169,4	847,9	278,2
1972,0	732,7	75,0	27,3	311,2	291,0	172,7	848,1	283,5
1973,0	729,0	75,0	27,0	315,5	291,9	176,7	846,3	287,7
1974,0	727,8	75,0	26,6	319,4	293,3	179,2	845,0	291,8
1975,0	727,8	75,0	26,3	322,8	293,9	181,2	843,2	295,8
1976,0	729,9	75,0	26,0	326,0	295,7	183,9	842,7	299,3
1977,0	732,2	75,0	25,6	328,2	298,0	186,3	843,7	303,1
1978,0	733,2	75,0	25,3	331,6	298,8	188,8	844,0	306,2
1979,0	733,7	75,0	25,0	334,4	301,4	189,3	846,6	309,1
1980,0	733,9	75,0	24,7	337,2	303,3	191,3	846,7	312,4
1981,0	731,7	75,0	24,4	340,2	305,0	193,6	847,4	315,8
1982,0	730,8	75,0	24,0	343,3	306,9	195,0	849,4	318,7
1983,0	729,7	75,0	23,7	346,4	308,8	196,4	849,0	321,4
1984,0	726,8	75,0	23,4	349,6	310,1	197,2	848,7	324,2
1985,0	722,7	75,0	23,1	352,5	313,1	197,7	848,0	327,3
1986,0	716,8	75,0	22,8	355,1	315,2	199,0	842,9	330,0

1987,0	716,8	75,0	22,8	355,1	315,2	199,0	842,9	330,0
1988,0	716,8	75,0	22,8	355,1	315,2	199,0	842,9	330,0
1989,0	716,8	75,0	22,8	355,1	315,2	199,0	842,9	330,0
1990,0	716,8	75,0	22,8	355,1	315,2	199,0	842,9	330,0
1991,0	716,8	75,0	22,8	355,1	315,2	199,0	842,9	330,0
1992,0	716,8	75,0	22,8	355,1	315,2	199,0	842,9	330,0
1993,0	716,8	75,0	22,8	355,1	315,2	199,0	842,9	330,0
1994,0	716,8	75,0	22,8	355,1	315,2	199,0	842,9	330,0
1995,0	716,8	75,0	22,8	355,1	315,2	199,0	842,9	330,0
1996,0	716,8	75,0	22,8	355,1	315,2	199,0	842,9	330,0
1997,0	716,8	75,0	22,8	355,1	315,2	199,0	842,9	330,0
1998,0	716,8	75,0	22,8	355,1	315,2	199,0	842,9	330,0
1999,0	716,8	75,0	22,8	355,1	315,2	199,0	842,9	330,0
2000,0	716,8	75,0	22,8	355,1	315,2	199,0	842,9	330,0
2001,0	716,8	75,0	22,8	355,1	315,2	199,0	842,9	330,0
2002,0	716,8	75,0	22,8	355,1	315,2	199,0	842,9	330,0
2003,0	716,8	75,0	22,8	355,1	315,2	199,0	842,9	330,0
2004,0	716,8	75,0	22,8	355,1	315,2	199,0	842,9	330,0
2005,0	716,8	75,0	22,8	355,1	315,2	199,0	842,9	330,0
2006,0	716,8	75,0	22,8	355,1	315,2	199,0	842,9	330,0
2007,0	716,8	75,0	22,8	355,1	315,2	199,0	842,9	330,0
2008,0	716,8	75,0	22,8	355,1	315,2	199,0	842,9	330,0
2009,0	716,8	75,0	22,8	355,1	315,2	199,0	842,9	330,0
2010,0	716,8	75,0	22,8	355,1	315,2	199,0	842,9	330,0
2011,0	716,8	75,0	22,8	355,1	315,2	199,0	842,9	330,0
2012,0	716,8	75,0	22,8	355,1	315,2	199,0	842,9	330,0
2013,0	716,8	75,0	22,8	355,1	315,2	199,0	842,9	330,0
2014,0	716,8	75,0	22,8	355,1	315,2	199,0	842,9	330,0
2015,0	716,8	75,0	22,8	355,1	315,2	199,0	842,9	330,0
2016,0	716,8	75,0	22,8	355,1	315,2	199,0	842,9	330,0
2017,0	716,8	75,0	22,8	355,1	315,2	199,0	842,9	330,0
2018,0	716,8	75,0	22,8	355,1	315,2	199,0	842,9	330,0
2019,0	716,8	75,0	22,8	355,1	315,2	199,0	842,9	330,0
2020,0	716,8	75,0	22,8	355,1	315,2	199,0	842,9	330,0
2021,0	716,8	75,0	22,8	355,1	315,2	199,0	842,9	330,0
2022,0	716,8	75,0	22,8	355,1	315,2	199,0	842,9	330,0
2023,0	716,8	75,0	22,8	355,1	315,2	199,0	842,9	330,0
2024,0	716,8	75,0	22,8	355,1	315,2	199,0	842,9	330,0
2025,0	716,8	75,0	22,8	355,1	315,2	199,0	842,9	330,0
2026,0	716,8	75,0	22,8	355,1	315,2	199,0	842,9	330,0
2027,0	716,8	75,0	22,8	355,1	315,2	199,0	842,9	330,0
2028,0	716,8	75,0	22,8	355,1	315,2	199,0	842,9	330,0
2029,0	716,8	75,0	22,8	355,1	315,2	199,0	842,9	330,0
2030,0	716,8	75,0	22,8	355,1	315,2	199,0	842,9	330,0
2031,0	716,8	75,0	22,8	355,1	315,2	199,0	842,9	330,0
2032,0	716,8	75,0	22,8	355,1	315,2	199,0	842,9	330,0
2033,0	716,8	75,0	22,8	355,1	315,2	199,0	842,9	330,0
2034,0	716,8	75,0	22,8	355,1	315,2	199,0	842,9	330,0
2035,0	716,8	75,0	22,8	355,1	315,2	199,0	842,9	330,0
2036,0	716,8	75,0	22,8	355,1	315,2	199,0	842,9	330,0
2037,0	716,8	75,0	22,8	355,1	315,2	199,0	842,9	330,0
2038,0	716,8	75,0	22,8	355,1	315,2	199,0	842,9	330,0
2039,0	716,8	75,0	22,8	355,1	315,2	199,0	842,9	330,0
2040,0	716,8	75,0	22,8	355,1	315,2	199,0	842,9	330,0
2041,0	716,8	75,0	22,8	355,1	315,2	199,0	842,9	330,0
2042,0	716,8	75,0	22,8	355,1	315,2	199,0	842,9	330,0
2043,0	716,8	75,0	22,8	355,1	315,2	199,0	842,9	330,0
2044,0	582,6	75,0	10,9	419,7	223,7	258,9	680,7	412,7
2045,0	582,6	75,0	10,7	419,3	224,3	260,5	677,2	412,6
2046,0	583,3	75,0	10,6	418,8	226,6	262,7	675,5	412,8
2047,0	581,4	75,0	10,4	419,0	229,1	264,5	672,6	413,1
2048,0	580,3	75,0	10,3	418,8	232,5	266,8	669,8	413,1
2049,0	578,7	75,0	10,1	419,0	231,8	269,0	668,4	413,5
2050,0	577,4	75,0	10,0	419,1	233,5	270,6	666,7	413,0
2051,0	574,2	75,0	9,9	418,9	232,1	272,3	665,2	411,9
2052,0	570,6	75,0	9,7	419,3	232,8	274,3	662,7	412,3
2053,0	568,0	75,0	9,6	419,7	234,5	276,1	659,1	411,7
2054,0	564,8	75,0	9,5	419,6	233,4	278,7	655,9	411,4
2055,0	562,6	75,0	9,4	420,0	235,3	280,9	653,6	410,9
2056,0	561,3	75,0	9,2	420,4	236,1	283,2	651,2	410,8
2057,0	557,7	75,0	9,1	420,3	236,7	284,9	648,1	410,1
2058,0	556,7	75,0	9,0	420,6	235,8	286,6	644,7	408,7
2059,0	554,4	75,0	8,9	420,4	237,0	288,6	641,5	408,2
2060,0	549,9	75,0	8,8	420,9	235,4	290,8	637,7	408,1
2061,0	546,4	75,0	8,6	420,6	237,0	292,3	634,1	407,4
2062,0	542,1	75,0	8,5	420,7	235,0	294,0	630,0	406,2
2063,0	539,2	75,0	8,4	421,1	237,4	296,6	625,6	406,0
2064,0	537,3	75,0	8,4	421,1	238,3	298,6	621,4	405,5
2065,0	535,6	75,0	8,2	420,5	236,7	300,4	617,9	404,6
2066,0	533,9	75,0	8,1	421,1	238,2	302,3	614,4	403,6
2067,0	533,4	75,0	8,0	421,1	239,8	304,5	611,1	403,3
2068,0	529,9	75,0	7,9	420,5	240,0	306,6	609,2	402,3
2069,0	528,4	75,0	7,8	419,9	240,4	308,6	605,6	401,8
2070,0	527,6	75,0	7,8	419,9	241,1	310,7	602,6	401,5
2071,0	524,0	75,0	7,6	419,0	240,4	312,9	599,8	400,1
2072,0	522,7	75,0	7,6	418,7	242,4	314,9	596,7	399,8
2073,0	521,1	75,0	7,5	418,0	242,2	316,9	595,0	399,4
2074,0	520,7	75,0	7,4	418,0	244,1	319,1	592,1	398,3
2075,0	518,0	75,0	7,2	418,1	243,3	320,9	590,2	397,4
2076,0	518,3	75,0	7,2	418,6	240,2	323,1	588,1	396,9
2077,0	518,1	75,0	7,0	417,8	242,9	325,3	585,8	396,1
2078,0	518,3	75,0	7,0	417,1	241,2	327,1	584,9	395,5
2079,0	518,1	75,0	6,8	416,4	240,1	329,3	583,5	394,5
2080,0	519,0	75,0	6,8	415,7	242,4	331,1	583,2	394,1
2081,0	518,2	75,0	6,7	415,3	240,0	333,0	582,5	393,8
2082,0	518,2	75,0	6,6	415,0	239,5	335,5	581,9	393,8
2083,0	516,0	75,0	6,5	414,9	239,8	337,6	581,1	393,2
2084,0	513,0	75,0	6,5	414,9	244,0	339,5	579,8	391,9
2085,0	509,8	75,0	6,4	415,5	244,7	341,5	577,4	391,4
2086,0	508,6	75,0	6,3	415,0	243,7	343,6	575,4	391,0
2087,0	506,4	75,0	6,3	415,2	245,2	346,0	573,8	390,9
2088,0	506,6	75,0	6,1	415,0	310,5	348,5	571,1	391,0
2089,0	509,1	75,0	6,1	415,0	343,0	351,2	569,2	391,1
2090,0	511,9	75,0	6,0	414,6	366,4	353,9	567,3	390,4
2091,0	513,5	75,0	5,9	415,0	384,4	356,5	566,4	389,7
2092,0	515,7	75,0	5,8	414,6	399,6	359,0	564,6	388,9
2093,0	518,3	75,0	5,8	414,4	412,5	361,5	564,0	388,6
2094,0	519,4	75,0	5,7	413,3	423,8	363,7	563,1	389,0
2095,0	520,9	75,0	5,6	413,8	432,9	366,5	564,0	388,2
2096,0	521,8	75,0	5,6	413,1	443,5	369,3	563,4	388,2
2097,0	516,6	75,0	5,5	412,9	452,8	372,2	564,4	387,9
2098,0	514,3	75,0	5,4	411,7	457,4	375,2	562,9	388,5
2099,0	510,9	75,0	5,4	411,2	459,1	378,2	561,7	388,3
2100,0	509,8	75,0	5,3	410,8	457,0	380,3	560,4	387,5
2101,0	508,1	75,0	5,2	410,7	455,9	383,1	559,9	388,5
2102,0	503,0	75,0	5,2	410,6	454,1	385,8	558,3	388,7
2103,0	494,6	75,0	5,2	409,9	452,2	387,8	555,2	389,6

2104,0	489,1	75,0	5,1	409,2	449,7	389,8	551,4	389,7
2105,0	485,3	75,0	5,0	408,2	447,9	391,4	547,7	389,9
2106,0	483,7	75,0	5,1	408,1	444,1	392,9	544,8	389,5
2107,0	480,0	75,0	5,0	407,9	442,2	393,9	540,0	388,8
2108,0	473,5	75,0	5,0	406,2	439,4	394,6	535,5	389,2
2109,0	468,7	75,0	4,9	405,4	436,9	395,4	531,2	388,7
2110,0	464,4	75,0	4,9	404,7	434,9	396,0	526,8	388,6
2111,0	459,4	75,0	4,9	403,4	433,1	396,6	521,2	388,3
2112,0	454,9	75,0	4,8	402,2	430,6	397,2	516,7	387,4
2113,0	450,6	75,0	4,8	400,7	427,9	397,8	512,5	386,4
2114,0	449,0	75,0	4,8	399,7	425,6	398,4	507,4	384,5
2115,0	445,8	75,0	4,7	398,8	423,5	398,8	503,2	383,1
2116,0	443,1	75,0	4,7	397,6	420,6	399,1	498,1	381,9
2117,0	440,1	75,0	4,6	396,0	418,1	399,0	493,6	381,0
2118,0	438,4	75,0	4,6	394,5	415,9	399,2	489,5	379,4
2119,0	435,8	75,0	4,6	393,5	413,6	399,1	485,5	378,6
2120,0	435,1	75,0	4,6	391,8	411,3	399,0	482,1	377,3
2121,0	432,4	75,0	4,5	390,5	409,3	399,1	478,8	375,9
2122,0	429,3	75,0	4,5	388,9	407,5	398,8	475,1	374,6
2123,0	427,2	75,0	4,5	387,9	405,7	398,5	472,2	373,1
2124,0	425,2	75,0	4,4	386,3	404,0	398,3	468,9	371,6
2125,0	424,8	75,0	4,4	384,8	402,8	398,0	465,7	370,6
2126,0	423,3	75,0	4,4	383,1	401,7	398,0	463,5	369,8
2127,0	421,7	75,0	4,3	381,9	399,7	398,1	460,7	368,9
2128,0	420,1	75,0	4,3	379,8	398,5	398,0	457,9	367,4
2129,0	419,4	75,0	4,3	377,9	397,5	397,6	455,9	366,9
2130,0	418,9	75,0	4,2	376,5	396,2	397,9	453,3	365,6
2131,0	379,4	75,0	32,8	379,6	394,4	398,3	448,0	366,4
2132,0	420,3	75,0	32,7	380,6	390,9	400,1	444,3	365,1
2133,0	453,5	75,0	32,5	379,8	383,7	400,7	447,4	364,6
2134,0	486,0	75,0	32,3	378,0	374,9	401,0	455,7	363,2
2135,0	518,7	75,0	32,1	376,9	366,7	400,6	469,9	361,4
2136,0	574,1	75,0	31,8	375,6	358,5	400,1	495,4	358,7
2137,0	620,8	75,0	31,5	373,9	350,9	399,5	529,7	357,2
2138,0	621,1	75,0	31,2	372,3	343,1	398,9	567,4	354,4
2139,0	621,1	75,0	30,9	371,0	336,3	398,0	601,7	352,1
2140,0	624,1	75,0	30,6	370,2	329,0	396,9	631,5	348,6
2141,0	628,6	75,0	30,3	369,5	324,3	395,5	657,8	346,4
2142,0	632,3	75,0	30,0	369,0	319,7	393,9	681,5	344,7
2143,0	633,5	75,0	29,8	369,0	315,7	392,1	698,8	343,2
2144,0	633,6	75,0	29,5	369,6	311,3	390,5	714,9	341,7
2145,0	635,5	75,0	29,2	370,1	308,1	388,7	727,4	340,4
2146,0	567,3	75,0	29,0	371,9	304,7	387,0	735,0	339,3
2147,0	537,1	75,0	28,8	373,8	301,4	386,9	737,1	338,1
2148,0	516,2	75,0	28,6	375,7	297,7	387,5	735,9	336,9
2149,0	498,4	75,0	28,5	377,0	294,6	387,9	730,8	335,1
2150,0	478,7	75,0	28,3	376,3	292,0	388,2	722,1	334,9
2151,0	460,1	75,0	28,2	376,9	288,7	388,4	711,2	334,3
2152,0	446,8	75,0	28,1	376,1	286,0	388,2	697,0	333,1
2153,0	434,4	75,0	28,0	375,0	283,8	387,9	682,5	331,5
2154,0	423,4	75,0	27,8	373,8	279,9	387,4	668,5	330,7
2155,0	413,8	75,0	27,7	371,0	278,3	386,7	652,9	329,0
2156,0	405,2	75,0	27,6	368,3	276,3	386,0	638,5	327,8
2157,0	397,7	75,0	27,5	366,1	274,3	385,0	623,3	326,1
2158,0	391,1	75,0	27,4	363,5	272,4	383,9	611,2	324,1
2159,0	387,3	75,0	27,3	360,3	269,9	382,5	597,7	322,7
2160,0	384,2	75,0	27,2	357,7	267,8	380,7	585,6	321,0
2161,0	378,3	75,0	27,1	354,9	264,4	378,8	574,3	318,9
2162,0	373,8	75,0	27,0	352,1	260,7	377,0	564,6	316,7
2163,0	368,3	75,0	26,8	349,3	259,1	375,5	554,4	314,6
2164,0	366,4	75,0	26,8	346,4	256,9	374,0	545,7	312,6
2165,0	364,9	75,0	26,6	343,6	255,0	372,6	537,9	310,5
2166,0	363,6	75,0	26,5	341,3	252,6	371,2	531,0	308,6
2167,0	365,2	75,0	26,4	338,4	250,3	369,8	524,6	307,1
2168,0	364,9	75,0	26,3	335,4	247,9	368,3	519,6	305,3
2169,0	367,0	75,0	26,2	333,1	246,3	366,9	516,1	302,7
2170,0	370,8	75,0	26,0	330,8	244,0	365,5	513,9	300,4
2171,0	373,1	75,0	25,9	328,8	242,8	364,2	512,1	297,8
2172,0	373,2	75,0	25,8	326,8	241,2	362,8	511,8	296,9
2173,0	371,4	75,0	25,7	325,0	239,3	361,5	510,9	295,1
2174,0	373,9	75,0	25,5	322,7	237,7	360,1	509,4	293,8
2175,0	381,8	75,0	25,4	321,0	236,5	358,8	510,6	292,6
2176,0	387,9	75,0	25,2	320,0	235,3	357,5	512,1	291,6
2177,0	395,4	75,0	25,1	318,9	234,2	356,2	515,6	289,7
2178,0	403,8	75,0	25,0	318,0	233,7	354,9	520,9	289,1
2179,0	410,1	75,0	24,8	317,1	233,1	353,6	527,4	288,1
2180,0	416,8	75,0	24,7	316,5	232,2	352,3	534,5	287,4
2181,0	422,2	75,0	24,6	316,1	231,2	351,0	544,5	286,9
2182,0	427,1	75,0	24,4	315,9	231,0	349,8	552,9	286,0
2183,0	429,7	75,0	24,2	316,0	230,3	348,6	561,0	284,9
2184,0	430,8	75,0	24,1	316,1	229,2	347,5	569,5	284,1
2185,0	432,4	75,0	23,9	316,4	228,7	346,3	576,9	283,4
2186,0	433,5	75,0	23,8	316,8	228,4	345,2	583,6	283,7
2187,0	434,4	75,0	23,6	317,2	227,9	344,1	590,2	284,5
2188,0	435,5	75,0	23,5	317,2	227,6	342,9	595,0	284,7
2189,0	436,4	75,0	23,4	316,8	227,7	341,6	600,5	284,8
2190,0	430,9	75,0	23,3	317,2	227,3	340,5	604,0	284,7
2191,0	425,4	75,0	23,1	317,0	227,2	339,4	603,9	285,9
2192,0	412,7	75,0	23,0	317,4	226,9	338,3	601,7	286,3
2193,0	397,3	75,0	22,9	317,2	226,8	337,2	595,9	286,6
2194,0	387,2	75,0	22,8	316,6	226,0	336,1	588,6	287,2
2195,0	378,1	75,0	22,7	315,7	225,7	335,1	579,9	287,8
2196,0	371,6	75,0	22,6	314,9	225,7	334,0	570,0	288,4
2197,0	366,8	75,0	22,5	315,2	225,7	333,1	559,9	288,7
2198,0	360,1	75,0	22,4	314,5	224,8	332,1	549,7	288,4
2199,0	375,6	75,0	22,2	313,5	224,3	331,1	539,0	288,5
2200,0	388,5	75,0	22,2	313,0	224,0	330,3	528,9	288,1
2201,0	379,5	75,0	22,1	312,5	223,2	329,6	523,8	287,0
2202,0	356,3	75,0	22,0	312,2	222,5	328,8	518,5	286,2
2203,0	341,5	75,0	21,9	311,9	221,8	328,0	510,5	285,0
2204,0	332,8	75,0	21,8	311,4	220,7	327,2	501,4	283,9
2205,0	326,0	75,0	21,7	310,7	220,1	326,5	491,4	283,4
2206,0	319,5	75,0	21,7	310,2	218,9	325,9	482,5	282,6
2207,0	314,1	75,0	21,6	309,2	217,5	325,2	472,8	281,9
2208,0	308,7	75,0	21,5	308,2	216,9	324,7	463,2	280,6
2209,0	304,2	75,0	21,4	307,2	216,1	324,2	453,9	279,8
2210,0	299,5	75,0	21,3	306,2	214,7	323,7	446,1	278,1
2211,0	295,6	75,0	21,3	304,9	213,6	323,1	437,8	276,9
2212,0	292,3	75,0	21,2	303,8	212,7	322,6	430,1	275,7
2213,0	288,4	75,0	21,2	302,3	211,3	322,1	422,9	274,3
2214,0	285,4	75,0	21,0	301,2	210,0	321,7	415,7	273,6
2215,0	282,8	75,0	21,0	300,0	209,1	321,2	409,1	272,1
2216,0	279,9	75,0	21,0	298,8	207,8	320,7	403,2	270,6
2217,0	277,3	75,0	20,9	297,5	206,5	320,1	397,9	269,0
2218,0	274,7	75,0	20,8	296,4	205,9	319,7	391,8	267,5
2219,0	272,7	75,0	20,8	295,1	204,6	319,1	387,0	266,1
2220,0	270,3	75,0	20,7	293,8	203,8	318,6	382,2	265,1

2221,0	298,2	75,0	20,7	292,0	202,7	318,1	376,4	264,2
2222,0	309,9	75,0	20,5	290,9	202,4	317,1	371,5	263,7
2223,0	322,0	75,0	20,4	289,8	203,3	314,9	368,2	262,7
2224,0	345,4	75,0	20,3	288,6	202,7	311,8	367,8	261,4
2225,0	365,1	75,0	20,8	287,2	203,1	308,4	370,5	260,8
2226,0	336,0	75,0	20,1	285,1	202,3	306,1	374,2	261,2
2227,0	312,2	75,0	20,0	284,1	201,4	304,8	376,5	260,5
2228,0	301,6	75,0	19,9	283,4	200,1	304,1	376,8	260,3
2229,0	295,6	75,0	19,8	282,7	199,0	303,7	376,6	260,1
2230,0	291,0	75,0	19,8	282,1	197,7	303,4	375,0	260,1
2231,0	287,2	75,0	19,7	281,5	197,1	303,1	372,7	259,8
2232,0	283,7	75,0	19,6	281,0	196,8	302,9	370,8	260,0
2233,0	281,6	75,0	19,5	280,4	196,2	302,6	368,1	260,0
2234,0	279,6	75,0	19,4	279,9	195,3	302,4	365,7	259,9
2235,0	277,7	75,0	19,3	279,3	194,6	302,1	363,2	260,0
2236,0	276,0	75,0	19,2	278,5	194,5	301,9	360,8	260,0
2237,0	274,0	75,0	19,1	277,8	193,8	301,6	358,1	259,7
2238,0	273,4	75,0	19,1	277,1	193,3	301,3	355,5	259,7
2239,0	272,5	75,0	19,0	276,3	193,0	301,0	353,6	259,5
2240,0	271,5	75,0	18,9	275,6	192,4	300,8	351,8	259,5
2241,0	270,8	75,0	18,8	275,0	191,7	300,6	350,2	259,5
2242,0	270,1	75,0	18,7	274,2	191,2	300,3	348,7	259,3
2243,0	270,1	75,0	18,6	273,6	190,5	300,0	347,4	259,2
2244,0	269,7	75,0	18,5	272,9	190,6	299,7	346,0	259,1
2245,0	269,3	75,0	18,4	272,4	190,3	299,4	344,9	259,5
2246,0	269,1	75,0	18,3	271,7	190,7	299,2	344,0	259,4
2247,0	269,2	75,0	18,2	270,7	190,5	298,9	343,9	260,2
2248,0	297,1	75,0	18,2	269,8	190,6	298,7	342,6	260,5
2249,0	294,3	75,0	18,0	268,9	191,3	298,7	342,2	261,3
2250,0	280,9	75,0	17,9	268,9	191,9	298,7	341,9	261,4
2251,0	276,5	75,0	17,8	268,9	192,6	298,4	341,7	261,6
2252,0	274,2	75,0	17,4	268,5	193,1	298,2	341,6	261,9
2253,0	381,8	75,0	17,5	268,2	194,4	298,2	343,4	262,3
2254,0	375,2	75,0	17,3	267,5	195,6	298,4	353,9	263,3
2255,0	375,0	75,0	17,1	267,2	197,7	298,4	373,6	264,4
2256,0	380,5	75,0	17,0	267,8	199,0	298,0	394,5	264,7
2257,0	385,9	75,0	16,8	268,5	200,1	297,6	414,6	265,7
2258,0	390,1	75,0	16,7	268,8	202,0	297,3	433,4	268,4
2259,0	395,4	75,0	16,6	269,7	204,0	296,9	450,9	270,9
2260,0	398,7	75,0	16,4	270,9	205,3	296,4	465,7	273,1
2261,0	401,4	75,0	16,3	272,6	206,8	296,2	478,5	275,4
2262,0	404,9	75,0	16,2	273,9	208,2	296,0	488,8	278,4
2263,0	408,0	75,0	16,0	275,8	210,3	295,6	498,8	280,6
2264,0	409,8	75,0	15,9	277,2	212,3	295,4	506,7	283,2
2265,0	411,8	75,0	15,8	279,2	213,7	295,2	514,7	285,9
2266,0	413,9	75,0	15,6	280,3	215,2	295,1	521,8	288,2
2267,0	417,0	75,0	15,5	281,6	217,3	295,1	528,0	290,3
2268,0	418,9	75,0	15,4	283,4	219,7	295,0	533,7	292,7
2269,0	421,1	75,0	15,3	285,5	221,6	294,9	539,8	294,6
2270,0	424,6	75,0	15,1	287,2	223,7	294,6	543,6	296,6
2271,0	426,6	75,0	15,0	289,3	225,4	294,5	548,8	298,6
2272,0	429,0	75,0	14,9	291,4	226,6	294,3	553,6	300,1
2273,0	431,6	75,0	14,7	293,4	228,4	294,1	558,1	302,4
2274,0	433,9	75,0	14,6	295,1	230,7	294,0	560,7	303,7
2275,0	435,2	75,0	14,4	297,0	232,3	293,8	564,2	305,5
2276,0	437,6	75,0	14,3	298,3	234,4	293,8	568,1	306,7
2277,0	438,0	75,0	14,2	299,8	236,3	293,7	571,5	308,3
2278,0	440,2	75,0	14,1	301,7	238,3	293,3	575,0	310,0
2279,0	441,5	75,0	13,9	303,3	239,9	293,2	578,2	311,8
2280,0	443,1	75,0	13,8	304,5	241,5	292,9	581,6	313,3
2281,0	444,3	75,0	13,6	306,5	243,2	292,6	584,9	315,0
2282,0	445,6	75,0	13,5	307,8	244,9	292,5	587,8	316,4
2283,0	447,8	75,0	13,4	309,4	246,5	292,4	590,7	317,6
2284,0	449,0	75,0	13,2	311,0	248,0	292,2	592,8	319,5
2285,0	450,0	75,0	13,1	312,3	250,0	292,1	594,9	320,8
2286,0	451,9	75,0	12,9	313,7	251,6	292,0	597,3	322,5
2287,0	452,9	75,0	12,8	314,9	253,5	291,7	600,3	323,9
2288,0	454,9	75,0	12,7	316,3	254,5	291,5	602,5	325,3
2289,0	457,3	75,0	12,6	317,6	255,8	291,3	605,0	326,8
2290,0	458,6	75,0	12,5	318,9	257,1	291,2	607,2	327,9
2291,0	460,3	75,0	12,3	320,1	258,2	291,0	610,8	329,3
2292,0	461,7	75,0	12,2	321,3	259,4	290,9	613,9	330,9
2293,0	460,4	75,0	12,0	322,1	260,8	290,8	616,3	331,9
2294,0	459,1	75,0	11,9	323,3	262,1	290,8	618,0	333,2
2295,0	457,5	75,0	11,8	324,3	263,2	290,4	618,7	334,5
2296,0	455,9	75,0	11,7	324,8	264,6	290,5	619,2	335,5
2297,0	455,3	75,0	11,6	326,0	265,6	290,3	620,8	336,6
2298,0	453,5	75,0	11,4	326,9	266,7	290,1	620,7	337,3
2299,0	448,9	75,0	11,4	327,5	268,1	290,1	618,0	338,2
2300,0	444,5	75,0	11,2	327,9	269,0	290,0	616,4	339,4
2301,0	438,8	75,0	11,1	329,1	270,0	289,9	612,2	339,6
2302,0	435,6	75,0	11,1	330,1	270,7	289,7	608,2	340,4
2303,0	433,4	75,0	11,0	330,7	271,3	289,7	603,7	341,1
2304,0	431,2	75,0	10,9	331,6	272,0	289,6	599,7	341,5
2305,0	428,4	75,0	10,8	332,2	272,6	289,6	596,1	341,8
2306,0	425,9	75,0	10,7	332,7	273,0	289,5	591,8	342,1
2307,0	424,2	75,0	10,6	333,0	273,3	289,5	587,8	342,1
2308,0	421,2	75,0	10,6	333,2	274,0	289,5	584,5	342,5
2309,0	417,4	75,0	10,5	333,3	273,6	289,5	581,2	342,7
2310,0	413,7	75,0	10,4	333,0	274,1	289,6	576,9	342,2
2311,0	412,0	75,0	10,3	333,1	274,6	289,6	572,9	342,4
2312,0	410,7	75,0	10,2	333,1	274,3	289,6	568,4	342,3
2313,0	409,5	75,0	10,1	333,0	274,4	289,5	565,8	342,0
2314,0	406,6	75,0	10,1	333,0	273,8	289,5	561,9	341,4
2315,0	403,8	75,0	10,0	332,8	273,0	289,6	558,7	340,8
2316,0	398,9	75,0	9,9	332,6	273,2	289,6	554,5	340,8
2317,0	394,1	75,0	9,8	332,2	273,9	289,7	549,1	340,4
2318,0	387,8	75,0	9,8	332,2	273,5	289,7	544,1	340,1
2319,0	384,0	75,0	9,7	332,0	273,3	289,8	538,0	339,5
2320,0	380,2	75,0	9,6	331,4	273,0	290,0	531,9	338,7
2321,0	375,6	75,0	9,6	331,4	272,7	290,1	525,5	338,3
2322,0	371,3	75,0	9,4	331,0	272,2	290,2	519,5	338,2
2323,0	367,9	75,0	9,4	330,7	272,0	290,5	513,7	337,6
2324,0	364,7	75,0	9,3	330,2	271,1	290,7	506,5	337,1
2325,0	361,1	75,0	9,3	329,5	270,9	290,9	501,4	336,7
2326,0	359,1	75,0	9,2	328,9	270,6	291,2	495,5	336,1
2327,0	356,7	75,0	9,1	328,1	270,2	291,3	489,1	335,3
2328,0	354,7	75,0	9,0	327,3	269,6	291,6	484,7	334,7
2329,0	353,5	75,0	9,0	326,9	268,6	291,7	480,1	333,7
2330,0	352,5	75,0	8,9	326,3	268,2	292,0	476,2	333,6
2331,0	351,8	75,0	8,8	325,7	266,5	292,3	472,7	332,7
2332,0	350,6	75,0	8,8	325,0	266,4	292,5	469,2	332,5
2333,0	350,1	75,0	8,7	324,4	265,5	292,7	466,5	331,1
2334,0	350,4	75,0	8,6	323,7	264,6	293,0	464,5	331,3
2335,0	351,1	75,0	8,6	322,9	264,1	293,2	462,6	331,0
2336,0	351,8	75,0	8,5	322,1	263,6	293,5	461,5	330,4
2337,0	353,9	75,0	8,4	321,0	263,1	293,7	461,0	330,2

2338,0	354,5	75,0	8,4	320,3	262,6	294,0	461,3	329,7
2339,0	356,1	75,0	8,3	319,7	262,2	294,3	462,0	329,5
2340,0	356,7	75,0	8,2	319,1	261,5	294,6	463,2	329,4
2341,0	355,7	75,0	8,2	318,5	261,3	294,8	463,4	329,4
2342,0	352,5	75,0	8,1	318,1	261,3	295,0	463,7	329,3
2343,0	348,4	75,0	8,1	317,6	261,0	295,4	462,9	329,4
2344,0	344,6	75,0	8,0	317,2	261,1	295,6	460,8	329,4
2345,0	343,3	75,0	8,0	316,8	261,0	295,9	458,6	329,5
2346,0	340,5	75,0	7,9	316,4	260,7	296,2	456,8	329,6
2347,0	338,6	75,0	7,8	316,0	261,1	296,6	453,8	329,7
2348,0	337,7	75,0	7,8	315,7	261,1	296,8	451,9	329,7
2349,0	336,9	75,0	7,7	315,4	260,8	297,2	450,1	329,8
2350,0	335,9	75,0	7,7	315,1	261,0	297,4	448,7	329,7
2351,0	335,5	75,0	7,6	314,8	260,8	297,8	446,2	329,6
2352,0	335,3	75,0	7,6	314,5	260,9	298,1	444,9	329,7
2353,0	334,3	75,0	7,5	313,7	261,5	298,4	442,9	329,4
2354,0	333,7	75,0	7,5	313,6	261,3	298,9	441,6	329,6
2355,0	332,2	75,0	7,4	313,3	261,6	299,2	440,6	329,6
2356,0	331,7	75,0	7,4	313,3	261,7	299,6	438,8	329,4
2357,0	331,1	75,0	7,3	313,2	261,4	299,9	438,0	329,5
2358,0	330,3	75,0	7,3	312,8	261,8	300,1	436,1	329,4
2359,0	329,5	75,0	7,2	312,5	261,7	300,7	434,8	329,5
2360,0	328,4	75,0	7,2	312,5	261,5	301,1	433,7	329,2
2361,0	328,3	75,0	7,1	312,2	262,1	301,4	432,2	329,4
2362,0	327,0	75,0	7,0	311,9	262,1	301,8	431,1	329,2
2363,0	326,2	75,0	7,0	311,5	262,5	302,2	429,9	328,7
2364,0	325,1	75,0	6,9	311,4	262,5	302,7	429,0	328,9
2365,0	324,3	75,0	6,9	311,1	262,7	303,1	428,1	329,2
2366,0	324,4	75,0	6,8	310,6	263,1	303,4	426,5	329,3
2367,0	324,3	75,0	6,8	310,5	264,0	303,9	426,0	329,1
2368,0	324,4	75,0	6,7	310,7	264,3	304,3	425,2	329,3
2369,0	323,7	75,0	6,6	310,7	264,6	304,7	425,3	329,3
2370,0	324,1	75,0	6,6	310,6	264,6	305,1	424,2	329,1
2371,0	323,5	75,0	6,5	310,4	265,0	305,4	424,2	329,0
2372,0	323,3	75,0	6,5	310,5	265,2	305,9	424,0	328,8
2373,0	322,3	75,0	6,5	310,6	265,8	306,3	423,5	328,3
2374,0	321,8	75,0	6,4	310,5	265,8	306,8	422,6	328,4
2375,0	320,8	75,0	6,4	310,6	266,5	307,3	422,2	328,4
2376,0	321,1	75,0	6,3	310,6	266,7	307,6	421,6	328,3
2377,0	320,4	75,0	6,2	310,8	267,5	308,0	421,1	328,0
2378,0	319,1	75,0	6,2	310,8	268,0	308,4	420,8	328,2
2379,0	318,3	75,0	6,2	310,9	268,1	308,8	419,7	328,0
2380,0	317,0	75,0	6,1	310,9	268,8	309,1	418,3	327,7
2381,0	317,0	75,0	6,0	310,9	269,3	309,6	418,3	327,3
2382,0	316,2	75,0	6,0	310,8	269,6	310,0	416,8	327,2
2383,0	316,7	75,0	5,9	310,6	270,0	310,3	416,5	327,0
2384,0	316,1	75,0	5,9	310,4	270,3	310,6	416,0	327,0
2385,0	315,6	75,0	5,8	310,5	271,5	311,0	416,0	326,9
2386,0	314,3	75,0	5,8	310,2	271,7	311,4	415,2	326,7
2387,0	314,8	75,0	5,7	310,0	272,2	311,6	414,3	326,6
2388,0	314,4	75,0	5,7	310,2	272,7	312,0	414,0	326,5
2389,0	313,8	75,0	5,6	309,7	273,2	312,2	413,2	326,0
2390,0	313,3	75,0	5,6	309,6	273,5	312,5	412,7	326,0
2391,0	312,8	75,0	5,5	309,5	274,2	312,9	412,2	325,8
2392,0	311,2	75,0	5,5	309,5	274,6	313,0	411,2	325,6
2393,0	309,4	75,0	5,4	309,1	275,2	313,4	410,0	325,7
2394,0	307,9	75,0	5,4	309,3	275,0	313,6	408,3	325,6
2395,0	306,6	75,0	5,4	309,4	274,9	313,9	407,3	325,7
2396,0	306,0	75,0	5,3	309,4	274,5	314,1	405,7	325,6
2397,0	305,0	75,0	5,3	309,3	274,0	314,4	404,4	325,5
2398,0	303,2	75,0	5,2	309,3	274,1	314,7	402,6	324,7
2399,0	302,1	75,0	5,2	309,1	272,9	314,8	401,1	324,7
2400,0	301,5	75,0	5,2	308,9	273,1	315,0	400,0	324,1
2401,0	300,5	75,0	5,1	308,5	273,1	315,2	398,1	323,6
2402,0	299,4	75,0	5,1	308,0	272,4	315,3	397,2	323,1
2403,0	298,7	75,0	5,1	307,9	272,0	315,5	395,7	322,4
2404,0	298,7	75,0	5,0	307,5	271,6	315,6	394,5	321,7
2405,0	297,3	75,0	5,0	307,3	271,4	315,7	393,4	321,1
2406,0	296,1	75,0	5,0	307,0	270,8	315,8	392,0	320,5
2407,0	295,5	75,0	4,9	306,9	270,2	315,8	390,6	319,9
2408,0	295,3	75,0	4,9	306,1	269,9	315,7	390,1	319,3
2409,0	294,9	75,0	4,8	306,0	269,4	315,8	388,1	318,4
2410,0	293,7	75,0	4,8	305,7	269,3	315,8	386,9	317,6
2411,0	293,3	75,0	4,8	305,3	268,5	315,7	386,4	317,0
2412,0	292,8	75,0	4,7	305,0	268,1	315,7	384,7	316,4
2413,0	290,8	75,0	4,7	304,7	267,8	315,6	383,9	315,6
2414,0	291,0	75,0	4,6	304,3	267,4	315,5	383,3	314,8
2415,0	290,2	75,0	4,6	303,9	267,7	315,3	381,7	314,2
2416,0	289,8	75,0	4,6	303,5	268,0	315,2	381,3	313,8
2417,0	289,7	75,0	4,6	303,6	267,9	315,1	380,7	313,4
2418,0	289,5	75,0	4,5	303,7	267,7	315,1	379,7	312,8
2419,0	288,7	75,0	4,5	303,5	267,6	314,9	378,7	312,1
2420,0	288,1	75,0	4,4	303,1	268,0	314,8	377,2	311,6
2421,0	287,3	75,0	4,4	303,0	268,1	314,7	376,9	310,9
2422,0	286,0	75,0	4,4	302,9	267,6	314,7	375,8	310,6
2423,0	285,7	75,0	4,3	302,8	267,7	314,6	374,9	309,9
2424,0	285,0	75,0	4,3	302,6	267,4	314,6	374,8	309,7
2425,0	284,4	75,0	4,3	302,3	267,8	314,5	373,7	309,0
2426,0	284,1	75,0	4,2	302,0	267,9	314,3	372,7	308,5
2427,0	283,7	75,0	4,2	301,9	268,1	314,3	371,9	307,7
2428,0	282,4	75,0	4,2	301,8	268,3	314,2	371,2	307,6
2429,0	282,2	75,0	4,2	301,7	268,8	314,1	370,2	306,9
2430,0	281,8	75,0	4,1	301,6	268,2	314,1	369,6	306,7
2431,0	280,7	75,0	4,1	301,3	268,1	314,1	368,5	306,0
2432,0	281,1	75,0	4,0	301,1	268,2	314,0	368,1	305,7
2433,0	280,4	75,0	4,0	300,8	268,6	314,0	367,2	305,5
2434,0	279,9	75,0	4,0	300,5	268,7	313,9	366,0	305,1
2435,0	279,3	75,0	3,9	300,4	268,7	313,9	365,5	304,8
2436,0	278,6	75,0	3,9	300,4	268,6	313,9	364,8	304,3
2437,0	278,2	75,0	3,9	300,4	268,7	313,9	363,7	303,9
2438,0	277,2	75,0	3,8	300,2	268,5	313,8	363,2	303,5
2439,0	276,9	75,0	3,8	299,9	268,8	313,8	362,3	303,0
2440,0	276,6	75,0	3,8	299,8	269,1	313,8	361,6	303,1
2441,0	276,3	75,0	3,7	299,3	268,6	313,7	361,1	302,9
2442,0	275,5	75,0	3,7	299,2	269,1	313,8	360,3	302,5
2443,0	275,4	75,0	3,7	298,9	268,8	313,7	359,9	302,2
2444,0	274,8	75,0	3,6	298,7	269,3	313,7	358,9	301,7
2445,0	275,0	75,0	3,5	297,7	268,7	313,6	358,9	300,7
2446,0	274,1	75,0	3,4	297,3	268,8	313,6	357,5	300,3
2447,0	274,0	75,0	3,4	296,9	269,3	313,5	357,3	300,2
2448,0	273,3	75,0	3,4	296,3	269,6	313,5	356,8	300,1
2449,0	272,1	75,0	3,4	296,2	270,2	313,4	356,4	299,8
2450,0	270,8	75,0	3,3	295,5	270,4	313,4	354,8	299,4
2451,0	270,7	75,0	3,3	295,0	270,9	313,3	354,4	298,8
2452,0	270,7	75,0	3,3	294,4	271,1	313,3	353,8	298,2
2453,0	269,7	75,0	3,2	294,0	270,8	313,2	353,0	297,9
2454,0	268,8	75,0	3,2	293,4	271,1	313,1	351,7	298,0

2455,0	267,9	75,0	3,2	293,0	272,0	313,0	351,3	297,5
2456,0	267,8	75,0	3,2	293,1	272,4	312,9	350,5	297,3
2457,0	267,1	75,0	3,1	292,2	272,6	312,8	349,8	296,9
2458,0	267,0	75,0	3,2	291,5	273,0	312,5	348,9	296,3
2459,0	266,3	75,0	3,1	291,2	273,5	312,5	347,8	295,5
2460,0	266,2	75,0	3,1	290,3	273,9	312,4	347,1	295,0
2461,0	265,3	75,0	3,1	290,0	273,7	312,3	346,4	294,6
2462,0	264,6	75,0	3,0	289,7	274,0	312,1	345,2	294,2
2463,0	264,3	75,0	3,0	289,2	274,5	312,0	344,7	293,7
2464,0	263,6	75,0	3,0	288,9	274,8	311,8	343,7	293,4
2465,0	262,8	75,0	3,0	288,4	275,1	311,7	342,7	292,9
2466,0	262,4	75,0	3,0	287,8	275,7	311,4	341,7	292,9
2467,0	261,8	75,0	3,0	287,3	276,2	311,4	341,6	292,6
2468,0	261,6	75,0	2,9	286,7	276,1	311,2	340,4	292,0
2469,0	260,6	75,0	2,9	286,3	276,4	311,0	339,4	291,4
2470,0	260,5	75,0	2,9	285,8	277,1	310,9	338,6	290,9
2471,0	260,4	75,0	2,9	285,5	277,2	310,7	338,3	290,4
2472,0	259,6	75,0	2,8	285,0	277,6	310,5	337,5	289,9
2473,0	258,3	75,0	2,8	284,5	277,7	310,4	336,6	290,0
2474,0	258,0	75,0	2,8	284,0	277,4	310,3	335,6	289,8
2475,0	257,4	75,0	2,8	283,8	277,2	310,1	335,0	289,2
2476,0	256,7	75,0	2,8	283,7	277,8	309,9	334,2	288,8
2477,0	256,1	75,0	2,8	283,4	278,0	309,8	333,5	288,3
2478,0	256,0	75,0	2,8	282,6	278,1	309,6	332,7	287,9
2479,0	256,4	75,0	2,7	282,1	278,4	309,5	332,3	287,0
2480,0	254,9	75,0	2,7	282,0	278,8	309,3	331,3	286,8
2481,0	255,3	75,0	2,7	281,4	278,9	309,1	330,5	286,7
2482,0	254,8	75,0	2,7	281,3	278,6	309,0	329,7	286,1
2483,0	254,7	75,0	2,7	280,7	278,8	308,8	329,1	286,0
2484,0	254,2	75,0	2,7	280,0	279,1	308,6	328,1	285,8
2485,0	253,4	75,0	2,6	279,5	279,0	308,6	327,5	285,6
2486,0	252,5	75,0	2,6	278,8	279,2	308,5	327,4	285,7
2487,0	252,1	75,0	2,6	278,3	278,9	308,4	326,5	285,5
2488,0	250,8	75,0	2,6	278,1	279,1	308,4	326,4	284,9
2489,0	250,1	75,0	2,6	278,0	279,1	308,2	325,1	284,6
2490,0	250,3	75,0	2,5	277,8	279,1	308,1	324,6	284,2
2491,0	249,5	75,0	2,5	277,6	278,9	307,9	323,6	283,6
2492,0	249,2	75,0	2,5	277,1	279,0	307,8	322,9	283,3
2493,0	248,1	75,0	2,5	276,5	279,2	307,6	322,1	282,8
2494,0	247,6	75,0	2,5	276,1	279,3	307,6	321,3	282,3
2495,0	246,7	75,0	2,5	275,7	279,2	307,5	320,5	281,8
2496,0	246,0	75,0	2,4	275,1	279,2	307,3	319,6	281,1
2497,0	245,2	75,0	2,4	274,8	279,3	307,3	318,6	280,5
2498,0	245,1	75,0	2,4	273,7	278,9	307,1	318,1	280,0
2499,0	244,3	75,0	2,4	273,0	279,0	306,9	317,6	279,6
2500,0	243,5	75,0	2,4	272,6	279,2	306,8	316,7	279,1
2501,0	243,1	75,0	2,3	272,5	278,9	306,7	315,9	278,7
2502,0	242,6	75,0	2,4	270,5	279,0	306,5	315,3	278,2
2503,0	241,8	75,0	2,3	269,5	279,0	306,3	314,7	277,8
2504,0	241,5	76,1	2,3	269,5	278,8	306,2	314,1	277,5
2505,0	240,9	76,1	2,3	268,4	279,0	306,3	313,2	277,2
2506,0	240,3	76,0	2,3	268,3	278,4	306,2	312,4	276,7
2507,0	239,3	76,1	2,3	267,9	278,4	306,1	311,8	276,4
2508,0	239,3	75,7	2,3	267,0	278,2	306,0	310,7	275,7
2509,0	238,3	76,0	2,2	266,8	278,7	305,8	310,2	275,3
2510,0	237,5	75,7	2,2	265,6	278,6	305,8	309,5	274,9
2511,0	237,2	75,7	2,2	265,7	278,6	305,6	308,4	274,4
2512,0	236,6	76,3	2,2	265,0	278,6	305,5	307,9	273,9
2513,0	236,0	76,1	2,2	264,1	279,2	305,4	307,4	273,3
2514,0	235,3	76,0	2,2	264,5	279,4	305,2	306,4	272,5
2515,0	234,7	75,7	2,2	264,0	279,4	305,1	306,0	271,8
2516,0	234,0	76,1	2,1	263,2	279,4	304,9	304,8	271,0
2517,0	233,6	75,6	2,1	262,4	279,3	304,8	304,2	270,1
2518,0	232,9	75,6	2,1	262,0	279,5	304,7	303,4	269,5
2519,0	232,4	76,0	2,1	261,1	279,5	304,5	302,6	268,7
2520,0	232,1	75,5	2,1	261,5	280,0	304,4	302,1	268,3
2521,0	231,7	75,4	2,1	261,4	280,0	304,4	300,9	267,3
2522,0	231,4	75,4	2,1	260,6	279,7	304,3	300,2	266,3
2523,0	230,6	75,6	2,1	260,3	279,6	304,2	299,3	265,7
2524,0	230,3	75,3	2,0	260,0	279,6	304,1	298,4	265,0
2525,0	229,8	75,3	2,0	260,4	279,3	304,0	297,6	264,3
2526,0	229,9	75,8	2,0	259,8	279,2	303,8	296,5	263,6
2527,0	229,1	75,2	2,0	258,9	279,1	303,6	296,1	263,2
2528,0	228,3	75,1	2,0	258,7	279,3	303,5	295,3	262,7
2529,0	227,5	75,4	2,0	259,1	279,4	303,3	294,4	262,1
2530,0	227,3	75,7	2,0	258,4	279,0	303,1	293,3	261,9
2531,0	226,6	75,4	1,9	258,8	278,8	303,0	292,5	261,1
2532,0	225,6	75,4	1,9	259,1	278,0	302,9	292,0	260,3
2533,0	225,3	75,3	2,0	258,4	277,8	302,7	291,4	260,0
2534,0	224,9	75,8	1,9	257,7	276,9	302,5	290,8	259,3
2535,0	224,1	75,0	1,9	257,4	277,0	302,3	290,0	258,7
2536,0	223,9	75,1	1,9	257,6	276,9	302,2	289,5	258,2
2537,0	223,1	74,9	1,9	257,4	276,3	302,0	289,0	257,1
2538,0	222,6	75,2	1,9	256,8	276,2	301,7	288,1	257,1
2539,0	222,6	75,1	1,9	256,8	276,2	301,6	287,5	256,6
2540,0	222,2	75,6	1,8	256,7	275,9	301,4	286,8	256,2
2541,0	221,9	75,4	1,8	255,9	275,9	301,2	286,7	255,9
2542,0	221,3	75,2	1,8	256,5	275,7	301,0	285,7	255,6
2543,0	221,0	75,3	1,8	255,6	275,3	300,7	285,1	255,1
2544,0	220,0	75,3	1,8	256,1	275,1	300,6	284,4	254,7
2545,0	219,4	75,0	1,8	255,0	274,9	300,4	283,9	254,3
2546,0	219,3	75,0	1,7	255,5	274,5	300,2	283,4	253,8
2547,0	219,1	75,1	1,7	255,2	274,3	300,0	282,6	253,5
2548,0	218,5	75,4	1,8	254,7	274,0	299,8	282,3	253,1
2549,0	218,5	75,3	1,7	254,6	273,9	299,6	281,5	252,8
2550,0	217,5	75,1	1,7	254,8	273,9	299,5	280,9	252,5
2551,0	217,2	75,0	1,7	254,6	273,3	299,2	280,2	252,0
2552,0	216,9	75,3	1,7	254,3	273,2	299,0	280,0	251,6
2553,0	216,5	75,2	1,6	254,4	273,0	298,8	278,9	251,3
2554,0	215,5	74,8	1,6	254,0	272,8	298,6	278,3	250,9
2555,0	215,3	74,9	1,6	253,8	272,7	298,5	277,6	250,1
2556,0	214,6	75,0	1,6	253,5	272,3	298,3	277,0	249,8
2557,0	214,4	74,9	1,6	253,2	272,2	298,1	276,5	249,6
2558,0	214,0	75,2	1,6	253,0	271,8	297,9	276,0	249,3
2559,0	213,3	75,3	1,6	252,0	271,5	297,7	275,6	249,1
2560,0	213,3	75,1	1,6	251,9	271,4	297,5	274,6	248,8
2561,0	213,0	75,0	1,6	252,5	271,1	297,3	274,3	248,5
2562,0	212,3	74,9	1,5	252,0	270,7	297,1	273,5	248,2
2563,0	211,8	75,1	1,5	252,5	270,4	296,9	272,9	247,8
2564,0	211,4	75,1	1,5	251,9	269,8	296,7	272,1	247,5
2565,0	211,0	74,9	1,6	252,0	269,5	296,5	271,8	247,3
2566,0	210,8	75,0	1,5	251,5	269,0	296,2	271,2	247,0
2567,0	210,3	74,8	1,5	251,2	268,7	296,1	270,8	246,7
2568,0	209,7	75,0	1,5	250,7	268,2	295,9	270,2	246,3
2569,0	209,6	74,9	1,5	250,7	268,0	295,6	269,5	245,9
2570,0	209,0	74,8	1,5	250,6	267,6	295,4	269,2	245,5
2571,0	208,7	74,9	1,4	250,8	267,1	295,2	268,3	245,3

2572,0	207,9	74,9	1,5	250,3	266,5	295,0	268,0	244,9
2573,0	208,0	74,8	1,4	250,3	266,3	294,8	267,5	244,6
2574,0	207,8	74,8	1,4	249,7	266,1	294,6	267,0	244,4
2575,0	207,1	74,7	1,4	250,0	265,7	294,4	266,3	244,0
2576,0	206,8	74,9	1,4	249,2	265,4	294,2	265,9	243,8
2577,0	206,8	74,9	1,4	249,7	265,2	294,0	265,4	243,5
2578,0	205,9	74,4	1,4	249,1	264,9	293,8	264,9	243,2
2579,0	205,4	74,6	1,4	248,8	264,5	293,6	264,4	242,8
2580,0	205,7	74,6	1,3	248,7	264,6	293,4	263,6	242,4
2581,0	204,7	74,8	1,3	248,3	264,1	293,2	263,1	242,2
2582,0	204,8	74,5	1,3	248,5	263,9	293,0	262,5	242,1
2583,0	204,2	74,5	1,3	248,3	263,5	292,9	262,3	241,8
2584,0	204,4	74,5	1,3	247,8	263,5	292,6	261,8	241,5
2585,0	203,9	74,5	1,3	247,6	263,3	292,4	261,4	241,2
2586,0	203,5	74,5	1,3	247,2	263,2	292,2	260,7	240,9
2587,0	202,9	74,6	1,3	247,0	263,0	292,0	260,0	240,6
2588,0	202,4	74,6	1,3	246,4	262,7	291,8	259,7	240,4
2589,0	202,0	74,4	1,2	246,6	262,3	291,7	259,5	240,1
2590,0	202,2	74,5	1,3	246,4	261,8	291,4	258,7	239,8
2591,0	201,4	74,2	1,2	245,8	261,6	291,2	258,1	239,5
2592,0	200,6	74,7	1,2	245,2	261,5	290,9	257,7	239,2
2593,0	200,5	74,6	1,2	245,1	261,3	290,7	257,4	238,8
2594,0	200,3	74,3	1,2	244,3	261,0	290,5	256,8	238,6
2595,0	200,4	74,6	1,2	244,4	261,0	290,4	256,5	238,3
2596,0	199,6	74,6	1,2	244,0	260,8	290,2	256,1	238,0
2597,0	199,7	74,1	1,2	243,9	260,9	290,0	255,4	237,7
2598,0	199,2	74,4	1,2	243,1	260,5	289,9	254,7	237,3
2599,0	198,8	74,5	1,2	242,8	260,2	289,8	254,6	236,9
2600,0	198,8	74,3	1,1	242,7	259,7	289,6	253,9	236,6
2601,0	198,5	74,4	1,1	242,8	259,4	289,5	254,0	236,3
2602,0	197,7	74,1	1,1	242,6	259,4	289,4	253,5	235,9
2603,0	197,4	74,2	1,1	241,9	259,8	289,2	252,5	235,6
2604,0	197,5	74,4	1,1	241,9	260,2	289,0	252,4	235,2
2605,0	197,4	74,3	1,1	242,2	260,7	288,9	252,0	234,8
2606,0	197,2	74,3	1,1	241,7	260,9	288,8	251,6	234,5
2607,0	196,7	74,3	1,0	241,3	261,4	288,6	251,0	234,1
2608,0	196,4	74,3	1,1	241,0	261,8	288,5	251,1	233,7
2609,0	196,0	73,9	1,1	240,7	262,0	288,4	250,7	233,3
2610,0	196,3	74,4	1,0	240,6	262,1	288,2	250,2	233,0
2611,0	195,7	74,1	1,0	240,4	262,5	288,1	249,7	232,5
2612,0	196,0	73,9	1,0	239,9	262,9	287,9	249,3	232,1
2613,0	196,0	74,2	1,0	239,9	263,4	287,8	248,7	231,9
2614,0	195,8	73,9	1,0	239,6	263,6	287,7	248,1	231,7
2615,0	195,6	74,1	1,0	239,4	264,0	287,6	247,8	231,4
2616,0	196,0	74,0	0,9	239,1	264,4	287,5	247,8	231,1
2617,0	196,3	73,9	0,9	239,9	264,1	287,4	247,9	230,8
2618,0	196,2	74,0	0,9	239,8	264,4	287,3	247,9	230,6
2619,0	196,3	73,8	0,9	239,8	264,6	287,2	247,9	230,3
2620,0	196,1	74,0	0,9	239,8	264,4	287,1	247,7	230,2
2621,0	196,9	73,8	0,9	239,6	264,8	287,0	247,8	230,1
2622,0	197,2	73,8	0,9	239,4	265,4	286,8	248,2	229,9
2623,0	197,6	74,1	0,9	238,8	266,2	286,7	248,0	229,8
2624,0	198,3	73,7	0,8	238,7	266,8	286,6	248,2	229,9
2625,0	199,0	73,9	0,8	238,3	267,5	286,5	248,5	230,1
2626,0	199,5	74,0	0,8	238,2	267,8	286,3	248,8	230,3
2627,0	199,9	73,9	0,8	237,8	268,5	286,2	249,2	230,7
2628,0	200,4	73,8	0,7	238,0	268,7	286,0	249,7	231,0
2629,0	200,5	73,6	0,8	238,3	269,1	285,9	250,0	231,3
2630,0	201,1	73,7	0,7	238,0	269,8	285,8	250,3	231,8
2631,0	201,3	73,6	0,7	238,1	270,3	285,6	250,8	232,2
2632,0	201,8	73,7	0,7	237,7	271,1	285,5	251,1	232,9
2633,0	202,4	73,5	0,7	238,9	271,7	285,4	251,5	233,5
2634,0	202,9	73,6	0,7	238,6	272,5	285,2	252,1	234,1
2635,0	203,3	73,6	0,7	239,0	273,4	285,0	252,7	234,8
2636,0	204,0	73,9	0,6	239,0	274,3	284,9	253,0	235,5
2637,0	204,4	73,7	0,6	239,8	275,1	284,7	253,6	236,2
2638,0	204,3	73,6	0,6	239,5	275,7	284,6	254,2	237,0
2639,0	204,8	73,5	0,6	239,6	276,3	284,4	254,7	237,6
2640,0	205,1	73,5	0,5	239,3	277,2	284,3	255,3	238,2
2641,0	205,1	73,8	0,5	239,0	278,1	284,1	255,6	239,0
2642,0	206,1	73,4	0,5	239,5	278,9	284,0	256,2	239,7
2643,0	206,1	73,3	0,5	240,1	279,4	283,8	256,5	240,4
2644,0	206,5	73,3	0,5	240,0	280,2	283,7	257,1	241,1
2645,0	207,1	73,5	0,5	240,2	281,2	283,6	257,4	241,8
2646,0	207,2	73,6	0,4	240,4	282,0	283,4	257,5	242,6
2647,0	207,2	73,5	0,5	240,5	282,7	283,3	257,9	243,1
2648,0	207,4	73,3	0,4	241,0	283,4	283,2	258,4	243,9
2649,0	208,1	73,5	0,4	241,0	283,4	283,1	258,8	244,4
2650,0	208,5	73,8	0,4	241,2	284,2	282,9	259,5	245,0
2651,0	209,0	73,4	0,4	241,6	284,9	282,8	260,0	245,6
2652,0	209,0	73,4	0,4	241,7	285,8	282,7	260,5	246,1
2653,0	208,9	73,0	0,4	241,9	286,5	282,5	260,9	246,6
2654,0	208,9	73,2	0,4	242,1	287,0	282,4	261,3	247,2
2655,0	209,7	73,3	0,3	242,1	287,8	282,3	261,9	247,6
2656,0	210,0	73,2	0,3	242,4	288,3	282,2	262,4	248,1
2657,0	210,6	73,2	0,3	242,6	289,2	282,1	262,7	248,5
2658,0	210,4	73,2	0,3	242,5	290,1	281,9	262,8	248,8
2659,0	210,9	73,4	0,2	243,5	291,0	281,8	262,8	249,2
2660,0	210,4	73,1	0,2	243,8	290,8	281,7	263,3	249,5
2661,0	210,5	73,2	0,2	243,9	291,4	281,6	263,4	249,8
2662,0	210,4	73,5	0,2	244,2	291,8	281,5	263,5	250,1
2663,0	210,5	73,3	0,2	244,5	291,7	281,4	263,5	250,4
2664,0	210,5	73,3	0,2	244,5	291,7	281,3	264,2	250,7
2665,0	210,8	73,0	0,2	245,1	291,9	281,2	264,6	250,9
2666,0	211,0	73,3	0,2	245,2	292,2	281,0	264,9	251,1
2667,0	210,5	73,2	0,1	245,8	292,5	280,9	264,9	251,1
2668,0	210,9	73,0	0,1	246,5	292,5	280,8	265,1	251,2
2669,0	210,2	73,4	0,1	246,6	292,5	280,7	264,9	251,3
2670,0	209,9	73,0	0,1	247,1	292,4	280,6	264,8	251,5
2671,0	210,1	73,0	0,1	247,2	292,3	280,5	264,5	251,4
2672,0	210,0	72,9	0,0	247,3	292,1	280,4	264,5	251,4
2673,0	67,2	68,1	9,8	68,0	67,5	67,9	67,8	67,9
2674,0	71,7	68,0	9,8	68,0	67,5	67,9	67,9	67,9
2675,0	121,0	68,2	9,7	68,0	67,5	67,9	71,6	67,9
2676,0	227,1	67,9	9,6	68,0	67,8	67,8	85,5	68,0
2677,0	284,4	68,2	9,4	68,1	68,6	67,8	109,8	68,1
2678,0	422,8	68,4	9,1	68,5	70,0	67,9	148,4	68,7
2679,0	512,5	68,8	8,9	69,2	72,6	67,8	215,4	69,9
2680,0	550,5	68,9	8,5	70,6	76,9	67,8	299,5	71,9
2681,0	541,1	69,6	8,3	73,0	84,0	67,8	370,9	74,8
2682,0	532,5	69,1	8,1	76,6	93,9	67,9	419,1	78,6
2683,0	546,6	69,9	7,8	81,4	105,6	68,0	456,9	83,2
2684,0	553,5	70,0	7,6	87,1	118,2	68,3	489,3	88,5
2685,0	553,9	70,3	7,3	93,5	130,6	68,7	513,6	94,5
2686,0	575,9	70,2	7,1	100,5	142,2	69,3	536,9	100,7
2687,0	605,4	70,5	6,8	107,8	152,6	70,1	559,9	107,1
2688,0	633,8	69,9	6,5	115,3	162,1	71,1	587,8	113,6

2689,0	648,1	71,2	6,1	122,8	170,6	72,3	617,4	120,1
2690,0	658,6	71,1	5,8	130,4	177,6	73,7	645,6	126,6
2691,0	666,0	71,3	5,5	138,1	183,8	75,4	670,0	133,2
2692,0	671,4	71,9	5,1	146,1	191,1	77,6	690,9	140,0
2693,0	676,6	72,0	4,8	154,4	198,3	80,0	708,2	146,9
2694,0	688,8	71,2	4,5	162,9	206,7	83,2	723,7	153,9
2695,0	700,4	71,7	4,1	171,8	214,5	86,7	739,4	161,3
2696,0	693,1	71,9	3,9	181,2	224,5	90,9	754,3	168,6
2697,0	788,8	72,8	28,8	190,8	236,3	96,4	767,2	175,8
2698,0	690,4	72,5	30,3	200,6	193,8	101,9	777,2	183,3
2699,0	648,4	73,3	30,0	211,3	182,1	108,1	778,1	190,9
2700,0	620,6	73,0	29,8	221,7	172,6	114,1	773,0	197,7
2701,0	605,3	73,1	29,6	231,6	166,3	120,7	763,5	204,0
2702,0	601,5	72,2	29,4	241,4	162,4	127,4	752,1	210,1
2703,0	588,4	73,6	29,2	249,9	159,0	133,8	738,5	215,6
2704,0	568,9	73,2	29,0	257,6	156,6	139,8	723,3	220,2
2705,0	553,7	73,2	28,8	264,1	156,4	144,8	706,9	224,0
2706,0	538,3	73,6	28,7	269,7	153,5	149,2	690,0	226,9
2707,0	514,4	73,9	28,5	274,3	151,6	154,0	672,4	229,3
2708,0	486,9	73,6	28,4	277,8	149,1	157,6	654,4	231,1
2709,0	472,6	74,0	28,2	281,1	147,0	160,8	634,9	232,6
2710,0	463,0	73,8	28,1	283,8	144,9	164,7	615,3	233,6
2711,0	455,8	73,6	28,0	285,6	143,5	167,8	596,6	234,4
2712,0	451,5	73,9	27,9	287,1	142,6	170,4	580,3	234,7
2713,0	450,1	72,8	27,7	288,2	141,4	172,8	564,4	234,7
2714,0	444,7	73,9	27,6	288,7	139,2	175,1	551,2	235,2
2715,0	439,7	73,1	27,4	289,1	137,9	176,8	538,7	235,7
2716,0	440,9	73,9	27,3	289,0	137,4	178,3	527,9	236,1
2717,0	441,1	74,2	27,1	289,0	136,0	179,4	519,1	236,6
2718,0	438,3	73,6	27,0	288,7	134,8	181,5	510,8	237,0
2719,0	436,8	72,4	26,9	288,4	134,5	183,4	502,8	237,3
2720,0	437,6	74,0	26,8	288,1	134,2	184,4	496,5	237,7
2721,0	443,3	74,0	26,5	287,6	134,6	185,5	491,9	238,5
2722,0	464,0	73,7	26,4	287,0	133,3	187,2	489,2	239,3
2723,0	494,2	73,3	26,2	286,4	133,5	188,5	493,0	240,0
2724,0	508,1	74,4	26,0	285,5	133,8	189,5	500,0	241,6
2725,0	510,8	73,4	25,8	285,2	133,8	190,7	508,0	243,3
2726,0	514,8	73,3	25,6	284,7	134,9	191,9	515,7	244,8
2727,0	519,7	74,0	25,4	284,5	136,5	192,2	523,4	247,0
2728,0	526,1	73,4	25,1	284,5	136,7	193,5	529,9	249,3
2729,0	530,3	74,0	24,9	285,1	138,7	195,0	539,3	251,6
2730,0	535,4	72,8	24,8	285,9	139,6	196,7	547,3	253,9
2731,0	542,0	74,0	24,5	286,7	140,1	198,3	556,0	256,6
2732,0	545,3	73,4	24,3	287,5	141,1	199,1	563,3	259,6
2733,0	550,5	74,0	24,1	288,6	142,9	200,4	571,3	262,6
2734,0	555,1	75,2	23,8	289,9	144,5	200,9	580,6	265,8
2735,0	560,5	73,2	23,6	291,5	145,4	201,7	589,1	269,0
2736,0	565,1	72,6	23,4	293,0	148,2	202,8	597,1	271,8
2737,0	571,3	73,5	23,1	294,6	148,8	203,7	606,3	275,2
2738,0	577,9	74,1	22,9	296,1	151,8	204,2	614,5	278,6
2739,0	582,8	74,8	22,7	298,0	152,7	204,0	623,4	282,1
2740,0	586,4	75,0	22,4	299,9	154,1	205,0	631,0	285,7
2741,0	588,8	73,3	22,1	302,1	156,9	206,3	639,0	289,1
2742,0	591,4	75,1	21,9	304,1	159,8	206,7	646,5	292,8
2743,0	594,9	74,7	21,7	306,2	160,8	207,3	653,5	296,4
2744,0	598,1	74,2	21,4	308,6	163,1	208,0	661,0	299,7
2745,0	602,7	74,5	21,1	311,2	166,0	208,6	668,2	303,1
2746,0	605,0	74,4	20,9	313,4	169,4	208,9	674,2	307,1
2747,0	607,1	75,4	20,6	316,2	169,5	210,1	679,8	311,1
2748,0	610,2	73,7	20,4	318,9	173,3	210,5	685,0	314,2
2749,0	610,9	75,1	20,1	321,5	177,4	210,8	689,1	318,7
2750,0	611,1	75,0	19,8	324,5	178,0	211,4	692,6	322,7
2751,0	612,3	75,4	19,6	327,5	182,8	212,2	696,5	326,3
2752,0	615,1	76,0	19,3	329,9	184,1	212,9	699,8	330,3
2753,0	616,8	75,2	19,0	333,0	185,7	214,2	701,5	334,2
2754,0	617,9	75,2	18,8	336,6	189,6	215,3	703,7	337,0
2755,0	615,6	75,5	18,5	339,9	192,9	215,4	703,3	341,2
2756,0	615,8	75,9	18,3	342,9	193,7	216,1	705,1	345,1
2757,0	617,3	76,6	18,1	345,3	199,2	217,6	706,6	349,0
2758,0	616,2	75,6	17,8	348,3	202,0	219,2	707,3	352,5
2759,0	613,3	76,7	17,5	351,4	205,4	220,2	707,6	356,1
2760,0	613,5	76,5	17,3	354,9	206,4	221,4	707,0	359,3
2761,0	613,3	76,5	17,1	357,8	209,3	222,7	706,3	362,5
2762,0	613,0	76,1	16,8	361,2	211,0	224,4	705,3	365,4
2763,0	612,0	75,3	16,6	364,5	213,3	226,4	706,2	368,3
2764,0	611,4	75,8	16,4	367,6	216,1	228,6	705,8	370,9
2765,0	610,8	77,2	16,1	370,0	220,1	230,4	704,3	373,6
2766,0	610,7	76,1	15,9	373,5	223,2	231,7	703,1	375,6
2767,0	610,2	77,1	15,6	376,1	227,3	233,7	703,5	377,1
2768,0	610,1	75,2	15,4	379,0	229,0	236,1	704,9	379,3
2769,0	608,0	76,9	15,2	381,7	229,3	238,2	703,4	381,2
2770,0	606,8	75,5	15,0	384,6	231,6	240,8	703,7	383,1
2771,0	606,3	76,3	14,8	387,3	233,9	243,1	702,5	384,6
2772,0	604,4	75,5	14,5	389,4	235,5	245,8	700,9	386,1
2773,0	604,6	76,1	14,3	391,9	237,8	248,5	700,4	386,8
2774,0	605,3	75,9	14,1	394,3	240,0	251,3	700,4	388,5
2775,0	604,1	76,8	13,9	396,5	242,2	253,8	699,4	389,8
2776,0	604,1	77,4	13,7	398,2	243,4	255,3	698,6	391,1
2777,0	603,2	77,1	13,5	400,0	241,6	258,5	698,6	391,9
2778,0	603,7	77,6	13,3	401,9	245,7	261,6	699,6	393,3
2779,0	604,5	78,1	13,1	402,1	244,5	264,4	700,6	394,9
2780,0	603,5	75,6	12,9	404,2	245,6	267,5	701,0	396,3
2781,0	603,7	76,0	12,7	406,0	243,9	270,8	701,0	396,9
2782,0	604,0	77,1	12,6	407,5	242,7	274,1	700,6	398,6
2783,0	602,2	76,7	12,4	408,6	243,3	277,0	700,6	399,7
2784,0	599,6	77,3	12,2	410,5	246,8	280,2	700,1	401,0
2785,0	596,9	77,9	12,0	410,4	245,9	283,1	700,7	403,0
2786,0	594,9	75,9	11,8	411,9	242,6	286,0	699,8	404,6
2787,0	592,3	75,8	11,7	413,0	245,1	289,3	698,7	405,8
2788,0	591,2	77,0	11,5	413,4	242,8	292,0	697,2	407,6
2789,0	589,3	76,4	11,3	413,7	243,1	294,8	697,2	409,2
2790,0	586,7	77,5	11,1	414,6	245,6	298,0	696,2	410,6
2791,0	584,3	76,9	11,0	414,4	243,6	300,4	694,1	412,5
2792,0	582,7	77,2	10,8	414,0	244,3	302,8	693,1	413,7
2793,0	581,4	76,8	10,6	414,7	240,8	305,9	691,7	415,1
2794,0	579,7	77,9	10,5	414,6	240,0	308,3	689,4	416,3
2795,0	578,8	78,4	10,4	414,5	242,6	310,9	688,4	417,5
2796,0	577,3	77,5	10,2	414,1	240,0	313,6	685,2	418,2
2797,0	578,2	77,7	10,1	413,7	242,4	316,1	684,7	419,3
2798,0	576,5	77,6	9,9	413,0	238,5	318,8	684,3	420,1
2799,0	575,3	77,1	9,7	413,3	241,7	321,6	682,3	421,1
2800,0	574,1	78,3	9,6	412,5	241,2	324,1	680,5	422,1
2801,0	572,8	78,0	9,4	411,8	239,1	326,1	679,9	422,7
2802,0	572,1	76,8	9,3	411,6	238,6	328,6	677,5	423,2
2803,0	570,9	77,7	9,1	410,9	238,9	330,5	676,8	423,7
2804,0	574,0	78,9	9,0	410,7	238,4	330,9	674,8	423,6
2805,0	576,7	78,2	8,8	409,9	235,5	333,5	675,3	424,2

2806,0	574,5	76,9	8,7	410,0	238,4	335,9	676,5	424,4
2807,0	573,5	76,8	8,6	409,5	241,9	338,0	675,5	424,8
2808,0	571,6	75,9	8,4	409,2	242,6	340,0	676,4	424,7
2809,0	570,3	76,3	8,3	409,0	239,3	341,7	676,8	425,0
2810,0	566,8	78,2	8,2	408,2	238,2	343,3	675,9	425,3
2811,0	565,1	76,6	8,0	408,3	241,8	344,7	673,4	424,9
2812,0	562,0	76,4	7,9	408,8	243,1	346,1	671,7	425,6
2813,0	557,8	77,3	7,8	408,9	243,3	347,7	667,5	425,2
2814,0	554,7	77,3	7,7	409,2	242,6	349,3	664,3	425,0
2815,0	553,9	78,1	7,6	409,2	244,4	350,9	660,9	424,5
2816,0	551,3	77,7	7,5	409,2	244,2	352,4	656,6	424,1
2817,0	547,3	78,2	7,4	409,3	245,6	353,9	653,9	423,2
2818,0	543,0	78,0	7,3	409,0	245,3	355,1	651,0	422,3
2819,0	541,3	79,1	7,2	409,1	245,3	356,1	648,8	421,2
2820,0	538,9	79,1	7,1	408,5	244,8	356,9	645,8	420,4
2821,0	538,6	78,0	7,0	409,1	244,3	358,1	643,1	419,4
2822,0	536,7	77,9	6,8	409,2	243,1	359,6	639,6	418,5
2823,0	534,5	77,4	6,8	409,2	243,7	360,6	636,1	417,8
2824,0	534,5	78,0	6,7	409,2	243,4	361,9	635,0	415,5
2825,0	534,9	77,0	6,6	409,5	244,6	363,4	634,0	415,5
2826,0	533,0	78,7	6,5	409,0	246,2	364,5	633,5	415,2
2827,0	531,4	77,6	6,4	408,9	244,1	366,0	633,1	414,6
2828,0	533,0	77,8	6,3	408,2	268,0	367,3	632,8	414,4
2829,0	535,9	77,0	6,1	408,6	329,3	369,4	633,3	414,3
2830,0	538,8	77,2	6,1	409,2	356,7	370,7	633,3	414,0
2831,0	538,3	76,9	6,0	409,3	377,6	371,9	632,9	413,9
2832,0	538,7	76,9	5,9	408,7	393,7	373,4	633,0	413,8
2833,0	538,2	76,4	5,8	409,0	406,1	375,0	632,8	414,1
2834,0	539,7	76,7	5,7	408,6	416,4	376,6	631,0	414,3
2835,0	535,5	76,5	5,6	408,4	426,1	378,1	631,1	414,2
2836,0	532,5	76,1	5,6	409,0	433,3	379,7	627,2	414,4
2837,0	529,0	76,7	5,5	409,4	439,4	381,4	625,6	414,6
2838,0	527,4	77,0	5,4	409,4	444,6	382,4	621,6	414,3
2839,0	525,8	76,5	5,3	409,9	449,0	384,2	616,7	414,3
2840,0	523,7	76,9	5,2	409,2	452,6	385,9	614,4	414,3
2841,0	521,2	77,6	5,2	409,0	455,2	387,6	609,1	414,4
2842,0	518,8	77,3	5,1	409,6	457,8	389,8	606,0	414,2
2843,0	510,5	77,6	5,1	409,1	459,9	391,9	601,9	414,1
2844,0	503,4	76,7	5,0	409,2	461,3	393,8	597,0	414,5
2845,0	495,4	77,8	5,0	408,8	462,3	395,4	589,4	414,7
2846,0	488,6	78,4	5,0	408,7	462,3	397,2	583,6	414,8
2847,0	482,0	76,9	4,9	407,8	462,2	398,6	575,4	414,7
2848,0	476,6	78,6	4,9	407,6	461,5	400,3	568,3	413,8
2849,0	470,0	78,2	4,8	406,6	460,4	401,0	561,2	412,4
2850,0	465,4	78,7	4,8	405,1	459,0	402,1	553,8	411,3
2851,0	460,2	76,4	4,8	403,5	456,7	402,9	546,1	410,0
2852,0	458,6	76,8	4,7	402,1	453,6	403,5	537,8	408,3
2853,0	461,8	76,6	1,8	400,1	451,0	403,6	533,3	406,5
2854,0	428,7	76,7	32,9	405,4	449,1	404,7	523,1	405,1
2855,0	452,4	77,5	32,7	405,1	442,0	405,9	514,9	403,2
2856,0	479,9	77,3	32,5	403,8	432,9	405,9	512,7	400,2
2857,0	514,0	76,8	32,3	401,5	422,6	405,7	516,5	397,6
2858,0	548,6	77,7	32,0	398,8	411,9	404,5	528,7	394,5
2859,0	581,1	78,1	31,7	395,6	402,2	403,9	552,0	391,1
2860,0	628,7	76,9	31,4	392,5	392,3	402,8	582,4	387,4
2861,0	653,8	76,8	31,0	389,1	383,4	401,6	614,6	383,2
2862,0	672,0	77,7	30,6	385,6	375,4	400,7	642,6	379,5
2863,0	676,7	77,5	30,3	382,5	368,7	399,2	670,0	375,7
2864,0	648,7	77,6	29,9	380,0	361,6	397,4	691,5	371,7
2865,0	639,4	77,5	29,7	378,0	354,9	395,3	706,2	368,1
2866,0	636,5	77,1	29,4	376,6	349,7	393,1	718,9	364,7
2867,0	636,0	77,6	29,1	375,2	344,2	391,0	727,1	361,4
2868,0	628,8	77,9	29,1	374,2	340,6	388,7	733,1	358,4
2869,0	581,9	78,0	28,6	373,1	336,6	386,3	735,7	355,6
2870,0	557,5	78,1	28,4	372,6	331,7	385,4	738,2	353,6
2871,0	542,4	78,5	28,2	371,0	327,8	385,3	739,7	351,6
2872,0	529,2	77,9	28,0	370,2	324,2	385,3	736,3	349,5
2873,0	515,8	77,2	27,8	369,2	321,0	385,3	731,1	347,5
2874,0	501,1	77,1	27,6	368,2	318,3	385,0	723,2	345,7
2875,0	488,4	78,0	27,5	367,4	315,2	384,4	711,5	343,7
2876,0	474,8	78,3	27,4	366,3	312,6	383,7	701,0	341,4
2877,0	450,7	79,6	27,2	364,9	310,2	382,9	686,7	338,9
2878,0	435,8	77,8	27,1	362,8	307,4	382,1	668,9	336,7
2879,0	429,1	78,4	26,9	360,6	304,9	381,1	651,5	334,9
2880,0	424,0	78,9	26,8	358,8	302,0	380,0	635,3	332,8
2881,0	428,9	78,1	26,6	357,0	298,2	378,6	622,0	330,7
2882,0	431,8	78,1	26,5	355,1	295,1	377,3	612,7	328,3
2883,0	436,7	78,4	26,4	352,9	291,2	375,8	604,6	325,9
2884,0	435,4	79,1	26,2	350,5	288,0	374,2	598,6	323,2
2885,0	415,1	78,6	26,1	348,0	285,4	372,8	590,3	321,0
2886,0	390,9	78,2	26,0	345,6	282,1	371,4	578,8	319,2
2887,0	378,3	78,0	25,8	343,8	279,2	369,7	566,1	316,8
2888,0	375,8	77,5	25,7	341,6	276,9	368,1	553,5	314,4
2889,0	380,2	78,0	25,5	339,2	274,3	366,7	544,1	312,3
2890,0	381,8	78,5	25,5	336,8	271,9	365,1	534,9	309,7
2891,0	362,9	78,2	25,4	334,4	268,8	363,6	526,1	307,2
2892,0	351,8	78,8	25,2	332,1	266,4	362,0	514,7	304,9
2893,0	345,2	78,6	25,1	329,7	264,3	360,6	503,4	302,8
2894,0	338,0	78,4	25,0	327,4	261,5	359,4	492,9	300,8
2895,0	333,0	77,6	24,9	325,5	258,8	357,9	482,8	298,7
2896,0	328,3	77,5	24,8	323,4	256,9	356,5	472,7	296,5
2897,0	324,2	77,1	24,6	321,4	254,8	355,1	463,2	294,4
2898,0	320,5	77,6	24,5	319,3	253,0	353,9	454,9	292,4
2899,0	317,0	77,5	24,4	317,4	251,2	352,7	446,4	290,5
2900,0	313,8	77,1	24,2	315,4	249,2	351,5	439,3	288,8
2901,0	310,7	77,9	24,1	313,5	247,2	350,2	431,6	287,2
2902,0	308,6	77,3	24,0	311,7	245,0	349,2	425,1	285,4
2903,0	305,6	77,1	23,9	309,7	243,6	348,0	419,3	283,8
2904,0	303,6	77,6	23,7	308,0	241,9	347,0	413,9	282,2
2905,0	301,8	77,5	23,6	306,2	239,9	346,0	408,5	280,7
2906,0	299,1	77,3	23,5	304,3	238,6	345,1	404,6	279,5
2907,0	297,3	77,8	23,4	302,9	236,7	344,0	400,1	277,9
2908,0	295,6	78,1	23,2	301,5	235,4	343,0	395,8	276,3
2909,0	294,0	77,2	23,1	299,9	233,6	342,2	391,6	274,8
2910,0	292,3	77,7	22,9	298,4	232,5	341,4	387,8	274,1
2911,0	290,2	78,0	22,8	296,6	231,3	340,8	384,1	273,4
2912,0	288,4	76,3	22,7	295,0	230,0	340,1	380,6	272,6
2913,0	287,2	77,2	22,6	293,7	229,4	339,0	376,9	271,4
2914,0	285,6	77,9	22,5	292,4	229,1	338,3	374,6	270,1
2915,0	284,6	77,6	22,3	291,1	228,5	337,7	371,7	269,2
2916,0	282,9	77,7	22,2	290,2	227,2	337,0	368,8	268,4
2917,0	365,2	77,5	22,1	288,8	227,3	336,7	368,4	267,6
2918,0	420,6	77,8	21,8	287,7	228,9	336,7	373,6	267,3
2919,0	411,6	78,2	21,7	286,8	228,8	336,5	387,7	267,1
2920,0	395,0	78,2	21,5	286,2	228,8	336,0	401,0	267,0
2921,0	385,9	77,3	21,4	285,8	228,7	335,5	409,8	266,7
2922,0	442,2	77,2	21,2	285,5	230,4	335,2	415,4	267,2

2923,0	529,8	78,4	20,9	285,9	233,0	335,5	426,1	267,4
2924,0	617,5	78,5	20,6	286,0	236,6	336,2	447,7	268,2
2925,0	530,8	78,8	20,3	286,7	239,5	336,6	474,8	270,0
2926,0	519,5	78,7	20,0	288,4	241,1	336,5	510,7	272,8
2927,0	517,0	79,0	19,8	290,6	241,7	335,9	546,7	276,0
2928,0	523,1	79,3	19,5	293,0	243,2	335,3	580,8	279,5
2929,0	527,8	77,8	19,3	296,4	244,4	334,8	613,8	282,7
2930,0	529,2	78,1	19,0	299,9	246,2	334,3	642,9	286,0
2931,0	527,8	78,8	18,8	303,4	248,3	333,8	664,9	289,3
2932,0	529,7	78,9	18,6	306,9	250,4	333,5	682,9	292,5
2933,0	528,5	78,9	18,4	310,5	252,0	333,2	696,7	295,2
2934,0	524,3	79,1	18,2	313,8	254,7	332,9	705,3	298,6
2935,0	520,7	78,4	18,0	317,3	257,1	332,6	711,7	301,3
2936,0	515,7	79,6	17,8	320,9	259,8	332,2	715,1	303,9
2937,0	509,9	78,9	17,7	324,0	262,1	331,9	716,8	306,6
2938,0	503,9	79,6	17,5	326,9	264,8	331,5	713,6	309,1
2939,0	497,6	79,7	17,4	329,6	266,3	331,2	711,8	311,4
2940,0	491,9	79,0	17,2	332,3	267,8	330,7	706,9	313,5
2941,0	486,1	79,5	17,1	334,7	269,3	330,2	701,1	315,2
2942,0	480,5	79,2	16,9	337,0	271,1	329,7	692,9	317,1
2943,0	469,0	79,7	16,8	338,6	272,5	329,2	685,2	318,5
2944,0	433,0	79,4	16,8	339,9	273,3	328,6	672,7	320,0
2945,0	423,8	79,7	16,6	341,2	274,2	328,0	656,8	321,3
2946,0	415,0	79,2	16,5	342,0	274,3	327,5	642,0	322,2
2947,0	405,6	79,2	16,4	342,5	274,2	326,8	625,8	322,6
2948,0	396,1	79,9	16,3	343,2	273,3	326,2	610,4	323,4
2949,0	388,9	79,3	16,2	343,2	272,1	325,7	595,5	323,7
2950,0	381,7	79,8	16,1	342,8	271,4	325,1	580,9	322,7
2951,0	374,8	78,8	16,0	342,1	271,0	324,5	566,6	323,0
2952,0	369,0	80,0	15,9	341,5	270,8	323,9	553,2	322,9
2953,0	363,9	79,6	15,8	340,5	270,1	323,5	541,0	322,4
2954,0	358,4	78,6	15,7	339,4	269,2	323,0	529,0	322,5
2955,0	353,4	79,1	15,6	337,9	268,5	322,4	517,2	322,3
2956,0	347,8	78,3	15,5	336,8	268,4	322,0	507,4	321,8
2957,0	343,8	77,9	15,4	335,9	267,3	321,4	497,9	321,2
2958,0	340,2	79,6	15,3	334,5	266,6	320,9	487,8	320,6
2959,0	337,4	79,6	15,3	333,4	265,8	320,6	478,2	319,7
2960,0	333,3	79,1	15,2	332,5	264,4	320,2	471,0	318,9
2961,0	330,0	78,6	15,0	331,6	264,1	319,8	463,6	318,3
2962,0	326,6	78,5	15,0	330,5	263,5	319,5	456,5	317,9
2963,0	323,3	78,6	14,9	328,6	263,1	319,2	449,5	317,2
2964,0	320,4	78,0	14,8	327,9	262,8	319,0	442,8	316,7
2965,0	317,9	78,6	14,7	326,8	262,5	318,7	436,7	316,2
2966,0	315,3	78,3	14,6	325,9	262,1	318,7	431,5	315,7
2967,0	311,9	78,6	14,5	324,3	261,9	318,4	426,5	314,6
2968,0	308,9	78,4	14,4	323,2	262,1	318,2	420,7	313,7
2969,0	306,8	78,9	14,3	322,0	262,1	318,0	415,8	313,3
2970,0	305,1	79,0	14,3	321,5	262,0	317,9	411,1	312,7
2971,0	303,3	79,3	14,1	320,3	262,1	318,0	407,1	312,1
2972,0	301,7	79,2	14,1	319,1	261,8	317,8	402,6	311,8
2973,0	299,7	79,4	14,0	318,3	261,8	317,9	399,0	310,5
2974,0	297,6	79,0	13,9	317,4	261,5	317,9	395,6	310,3
2975,0	296,4	77,5	13,8	316,2	261,0	318,0	392,1	310,0
2976,0	295,4	77,7	13,7	315,4	260,1	318,0	388,8	309,6
2977,0	293,0	79,0	13,6	314,7	260,6	318,0	386,7	309,0
2978,0	291,6	78,9	13,5	313,9	260,9	318,1	383,6	308,4
2979,0	290,0	78,6	13,4	312,7	260,8	318,1	381,4	307,5
2980,0	288,4	79,0	13,4	312,1	260,8	318,3	378,5	307,1
2981,0	286,8	77,9	8,3	311,0	260,0	318,5	375,6	306,7
2982,0	345,1	78,3	13,2	310,6	261,5	318,8	373,4	306,2
2983,0	365,7	78,7	13,0	309,9	263,8	317,8	373,0	305,7
2984,0	380,1	78,6	13,0	308,8	265,4	316,3	375,0	305,3
2985,0	406,7	77,8	12,8	307,8	266,5	314,0	381,5	304,7
2986,0	440,0	76,9	12,7	306,7	266,8	311,8	392,4	304,8
2987,0	462,2	77,2	12,5	305,7	267,6	309,6	407,9	304,8
2988,0	480,6	77,1	12,4	306,0	268,3	307,4	425,6	305,3
2989,0	495,0	77,1	12,3	306,8	268,9	305,4	445,4	306,2
2990,0	506,3	77,8	12,1	307,7	269,9	303,3	464,8	307,1
2991,0	517,4	77,3	12,0	309,2	270,7	301,8	483,2	308,1
2992,0	526,4	78,1	11,8	311,1	272,4	300,4	501,3	309,7
2993,0	537,2	78,0	11,7	313,7	274,3	298,6	519,2	310,9
2994,0	544,6	77,5	11,5	315,9	275,9	297,7	536,1	312,9
2995,0	550,3	77,5	11,4	318,4	277,8	297,0	551,7	315,1
2996,0	557,7	78,0	11,2	320,9	279,7	296,0	566,5	317,4
2997,0	561,9	77,7	11,0	323,5	281,8	295,0	580,9	319,9
2998,0	567,3	77,5	10,8	326,9	284,1	294,7	594,5	322,4
2999,0	573,5	78,0	10,7	330,1	286,5	294,2	605,6	325,0
3000,0	577,1	78,0	10,5	334,0	289,8	293,3	617,0	327,6
3001,0	579,6	78,3	10,4	338,2	292,6	293,0	627,3	330,1
3002,0	581,9	78,4	10,2	342,6	295,8	292,4	635,9	331,5
3003,0	581,6	78,5	10,1	346,5	299,1	292,4	643,3	334,5
3004,0	584,2	78,6	9,9	350,7	302,5	292,4	649,5	337,2

APPENDIX 5: Participants

Danick Power ing.
v-p operation
Services Polytests inc.
450.741.3636
www.polytests.com

Sébastien Boulais
Technicien
Services Polytests inc.
450.741.3636
www.polytests.com

Maxime Martin
Technicien
Services Polytests inc.
450.741.3636
www.polytests.com

APPENDIX 6: Drawings and specifications

APPENDIX 7: Operator's manual

ED_005996_00000517-00127

MODEL: AW2520E

SAVE THESE INSTRUCTIONS

THIS MANUAL WILL HELP YOU TO OBTAIN EFFICIENT, DEPENDABLE SERVICE FROM THE HEATER, AND ENABLE YOU TO ORDER REPAIR PARTS CORRECTLY. KEEP IN A SAFE PLACE FOR FUTURE REFERENCE.

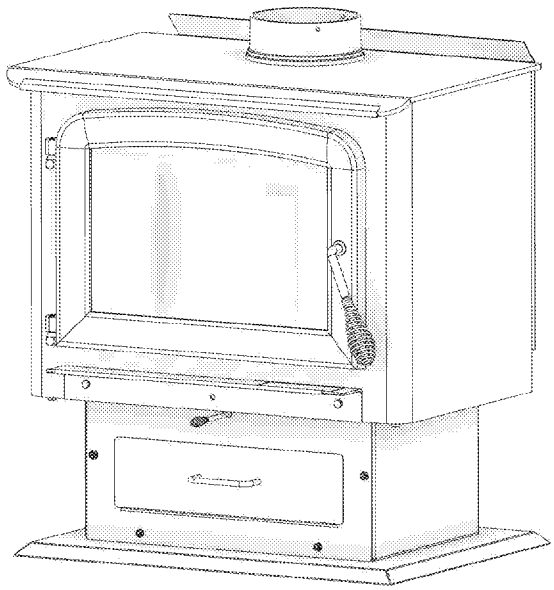

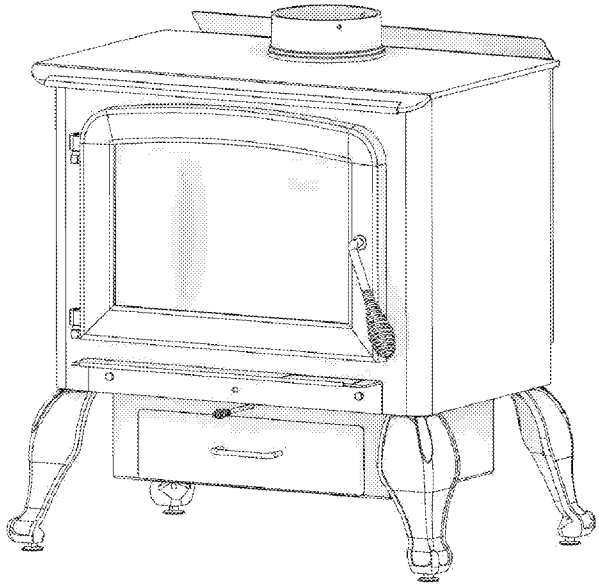

SAFETY NOTICE:
If this heater is not properly installed, a house fire may result. For your safety, follow the installation instructions. Never use make-shift compromises during the installation of this heater. Contact local building or fire officials about permits, restrictions and installation requirements in your area.

CAUTION!
Please read this entire manual before you install or use your new room heater. Failure to follow instructions may result in property damage, bodily injury, or even death. Improper Installation Could Void Your Warranty!

Report Number: F19-476

Certified to: UL 1482-2011 (R2015) and ULC-S627-00 (R2016)
Mobile home approved (U.S. ONLY)

U.S. Environmental Protection Agency
Certified to comply with 2020 particulate emissions standards.

⚠CALIFORNIA PROPOSITION 65 WARNING:
This product can expose you to chemicals including carbon monoxide, which is known to the State of California to cause cancer, birth defects and/or other reproductive harm. For more information, go to www.P65warnings.ca.gov

UNITED STATES STOVE Co
EST# 1869

United States Stove Company
227 Industrial Park Road
P.O. Box 151
South Pittsburg, TN 37380

853582-2104i

MODÈLE: AW2520E

CONSERVEZ CES INSTRUCTIONS CE MANUEL VOUS AIDERA À OBTENIR UN FONCTIONNEMENT DU POÊLE EFFICACE ET FIABLE ET VOUS PERMETTRA DE COMMANDER CORRECTEMENT TOUTE PIÈCE DÉTACHÉE. GARDEZ-LE DANS UN LIEU SÛR POUR TOUTE CONSULTATION ULTÉRIEURE.

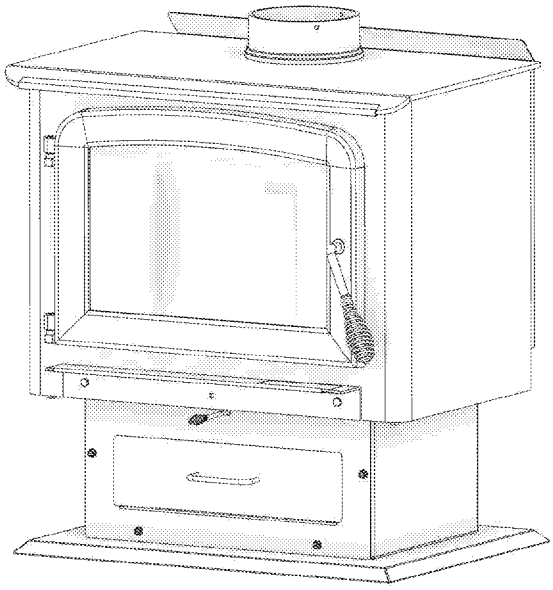

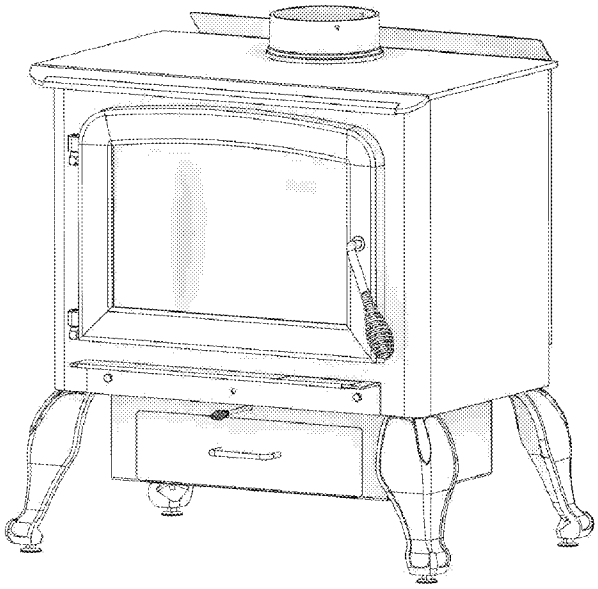

ATTENTION!
Lisez attentivement toutes les instructions avant de commencer l'installation ou de faire fonctionner ce poêle. Une installation incorrecte peut annuler votre garantie!

AVIS DE SÉCURITÉ:
L'installation incorrecte de ce poêle pourrait entraîner l'incendie du domicile. Pour votre sécurité, respectez les instructions d'installation. N'employez jamais les compromis expédient pendant l'installation de ce réchauffeur. Contactez les fonctionnaires locaux de construction ou de lutte contre les incendies afin de connaître les limitations et les exigences d'installation de votre région.

PFS® C US

Numéro du rapport:

Certifié: UL 1482-2011 (R2015)
et ULC-S627-00 (R2016)
Maison mobile approuvée
(États-Unis seulement)

U.S. Environmental Protection Agency
Certifié pour se conformer aux normes d'émissions de particules de 2020.

⚠ AVERTISSEMENT DE LA PROPOSITION 65 DE LA CALIFORNIE:
Ce produit peut vous exposer à des produits chimiques, y compris le monoxyde de carbone, qui est connu dans l'État de Californie pour causer le cancer, des malformations congénitales et / ou d'autres problèmes de reproduction. Pour plus d'informations, visitez www.P65warnings.ca.gov

UNITED STATES STOVE Co
EST# 1869

United States Stove Company
227 Industrial Park Road
P.O. Box 151 South Pittsburg, TN 37380

VOGELZANG

Affordable Heating Since 1974

MODEL: VG2520

SAVE THESE INSTRUCTIONS

THIS MANUAL WILL HELP YOU TO OBTAIN EFFICIENT, DEPENDABLE SERVICE FROM THE HEATER, AND ENABLE YOU TO ORDER REPAIR PARTS CORRECTLY. KEEP IN A SAFE PLACE FOR FUTURE REFERENCE.

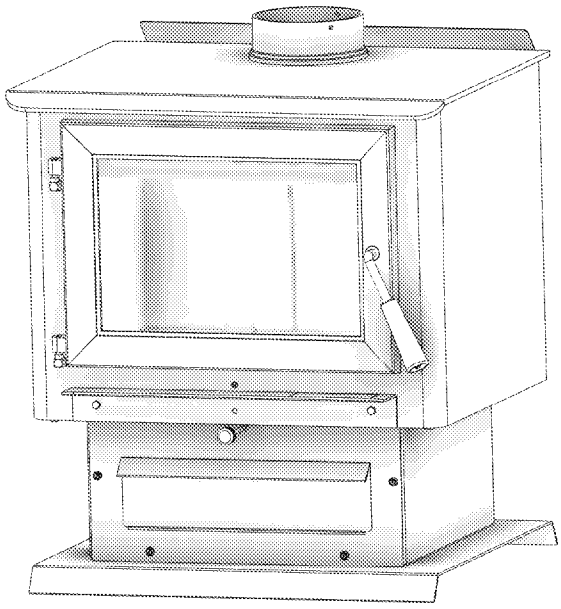

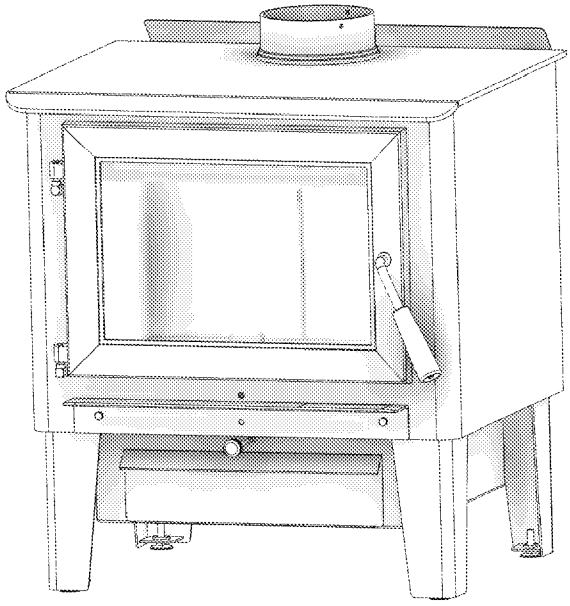

SAFETY NOTICE:
If this heater is not properly installed, a house fire may result. For your safety, follow the installation instructions. Never use make-shift compromises during the installation of this heater. Contact local building or fire officials about permits, restrictions and installation requirements in your area.

CAUTION!
Please read this entire manual before you install or use your new room heater. Failure to follow instructions may result in property damage, bodily injury, or even death. Improper Installation Could Void Your Warranty!

PFS® C US

Report Number:

Certified to: UL 1482-2011 (R2015) and ULC-S627-00 (R2016)
Mobile home approved (U.S. ONLY)

U.S. Environmental Protection Agency
Certified to comply with 2020 particulate emissions standards.

⚠CALIFORNIA PROPOSITION 65 WARNING:
This product can expose you to chemicals including carbon monoxide, which is known to the State of California to cause cancer, birth defects and/or other reproductive harm. For more information, go to www.P65warnings.ca.gov

UNITED STATES STOVE Co
EST# 1869

United States Stove Company
227 Industrial Park Road
P.O. Box 151
South Pittsburg, TN 37380

853580-2103i

VOGELZANG

Affordable Heating Since 1974

MODÈLE: VG2520

CONSERVEZ CES INSTRUCTIONS CE MANUEL VOUS AIDERA À OBTENIR UN FONCTIONNEMENT DU POÊLE EFFICACE ET FIABLE ET VOUS PERMETTRA DE COMMANDER CORRECTEMENT TOUTE PIÈCE DÉTACHÉE. GARDEZ-LE DANS UN LIEU SÛR POUR TOUTE CONSULTATION ULTÉRIEURE.

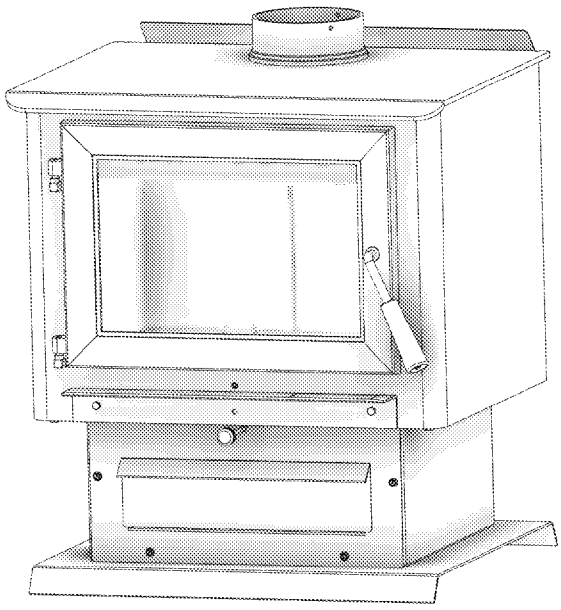

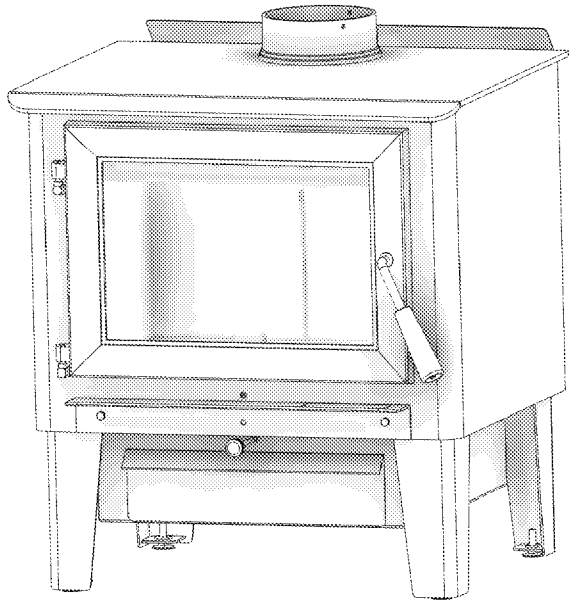

ATTENTION!
Lisez attentivement toutes les instructions avant de commencer l'installation ou de faire fonctionner ce poêle. Une installation incorrecte peut annuler votre garantie!

AVIS DE SÉCURITÉ:
L'installation incorrecte de ce poêle pourrait entraîner l'incendie du domicile. Pour votre sécurité, respectez les instructions d'installation. N'employez jamais les compromis expédient pendant l'installation de ce réchauffeur. Contactez les fonctionnaires locaux de construction ou de lutte contre les incendies afin de connaître les limitations et les exigences d'installation de votre région.

PFS® C US

Numéro du rapport:

Certifié: UL 1482-2011 (R2015)
et ULC-S627-00 (R2016)
Maison mobile approuvée
(États-Unis seulement)

U.S. Environmental Protection Agency
Certifié pour se conformer aux normes d'émissions de particules de 2020.

⚠ AVERTISSEMENT DE LA PROPOSITION 65 DE LA CALIFORNIE:
Ce produit peut vous exposer à des produits chimiques, y compris le monoxyde de carbone, qui est connu dans l'État de Californie pour causer le cancer, des malformations congénitales et / ou d'autres problèmes de reproduction. Pour plus d'informations, visitez www.P65warnings.ca.gov

UNITED STATES STOVE Co
EST# 1869

United States Stove Company
227 Industrial Park Road
P.O. Box 151 South Pittsburg, TN 37380

COUNTRY HEARTH

MODEL: CH25

SAVE THESE INSTRUCTIONS

THIS MANUAL WILL HELP YOU TO OBTAIN EFFICIENT, DEPENDABLE SERVICE FROM THE HEATER, AND ENABLE YOU TO ORDER REPAIR PARTS CORRECTLY. KEEP IN A SAFE PLACE FOR FUTURE REFERENCE.

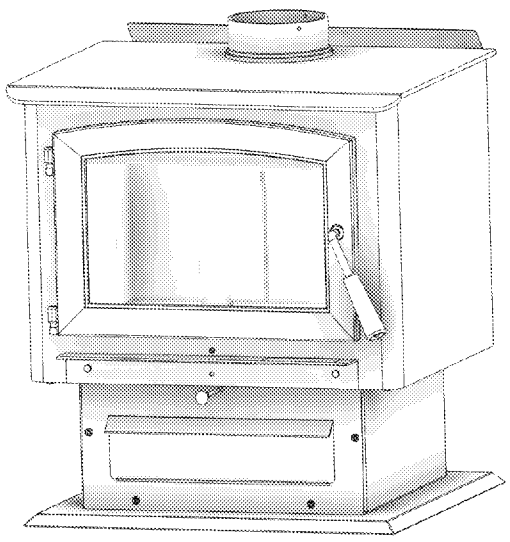

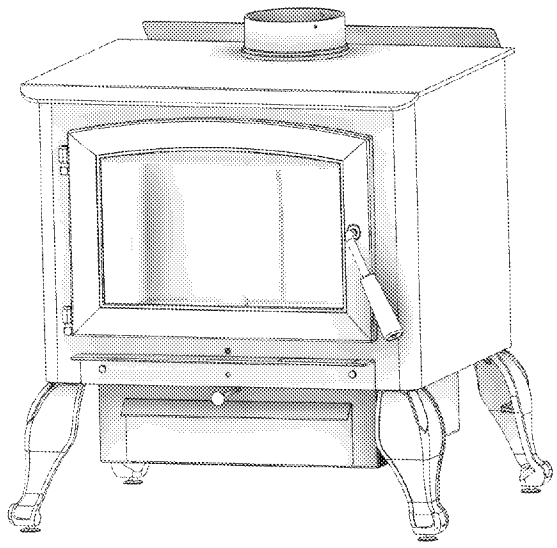

SAFETY NOTICE:
If this heater is not properly installed, a house fire may result. For your safety, follow the installation instructions. Never use make-shift compromises during the installation of this heater. Contact local building or fire officials about permits, restrictions and installation requirements in your area.

CAUTION!
Please read this entire manual before you install or use your new room heater. Failure to follow instructions may result in property damage, bodily injury, or even death. Improper Installation Could Void Your Warranty!

PFS® C US

Report Number:

Certified to: UL 1482-2011 (R2015) and ULC-S627-00 (R2016)
Mobile home approved (U.S. ONLY)

U.S. Environmental Protection Agency
Certified to comply with 2020 particulate emissions standards.

⚠CALIFORNIA PROPOSITION 65 WARNING:
This product can expose you to chemicals including carbon monoxide, which is known to the State of California to cause cancer, birth defects and/or other reproductive harm. For more information, go to www.P65warnings.ca.gov

UNITED STATES STOVE Co
EST# 1869

United States Stove Company
227 Industrial Park Road
P.O. Box 151
South Pittsburg, TN 37380

853578CH-2104i

COUNTRY HEARTH

MODÈLES: CH25

CONSERVEZ CES INSTRUCTIONS CE MANUEL VOUS AIDERA À OBTENIR UN FONCTIONNEMENT DU POÊLE EFFICACE ET FIABLE ET VOUS PERMETTRA DE COMMANDER CORRECTEMENT TOUTE PIÈCE DÉTACHÉE. GARDEZ-LE DANS UN LIEU SÛR POUR TOUTE CONSULTATION ULTÉRIEURE.

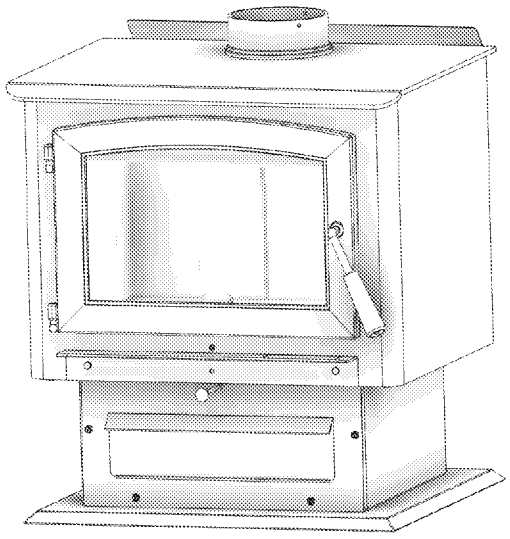

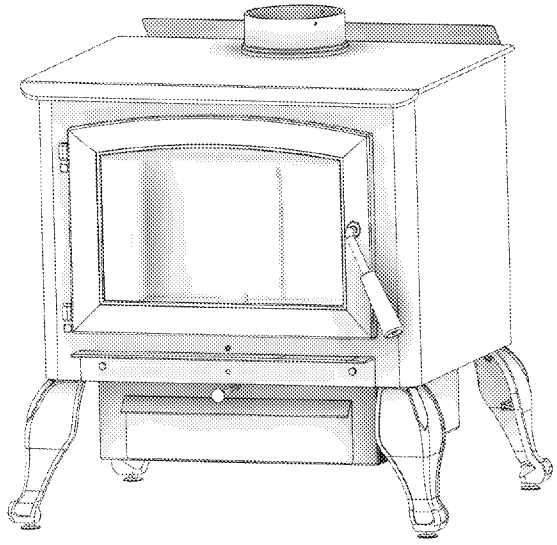

ATTENTION!
Lisez attentivement toutes les instructions avant de commencer l'installation ou de faire fonctionner ce poêle. Une installation incorrecte peut annuler votre garantie!

AVIS DE SÉCURITÉ:
L'installation incorrecte de ce poêle pourrait entraîner l'incendie du domicile. Pour votre sécurité, respectez les instructions d'installation. N'employez jamais les compromis expédient pendant l'installation de ce réchauffeur. Contactez les fonctionnaires locaux de construction ou de lutte contre les incendies afin de connaître les limitations et les exigences d'installation de votre région.

PFS® C US

Numéro du rapport:

Certifié: UL 1482-2011 (R2015)
et ULC-S627-00 (R2016)
Maison mobile approuvée
(États-Unis seulement)

U.S. Environmental Protection Agency
Certifié pour se conformer aux normes d'émissions de particules de 2020.

AVERTISSEMENT DE LA PROPOSITION 65 DE LA CALIFORNIE:
Ce produit peut vous exposer à des produits chimiques, y compris le monoxyde de carbone, qui est connu dans l'État de Californie pour causer le cancer, des malformations congénitales et / ou d'autres problèmes de reproduction. Pour plus d'informations, visitez www.P65warnings.ca.gov

UNITED STATES STOVE Co
EST# 1869

United States Stove Company
227 Industrial Park Road
P.O. Box 151 South Pittsburg, TN 37380

853578CH-2104i

NEWMAC

MODEL: NM1190

SAVE THESE INSTRUCTIONS
THIS MANUAL WILL HELP YOU TO OBTAIN EFFICIENT, DEPENDABLE SERVICE FROM THE HEATER, AND ENABLE YOU TO ORDER REPAIR PARTS CORRECTLY. KEEP IN A SAFE PLACE FOR FUTURE REFERENCE.

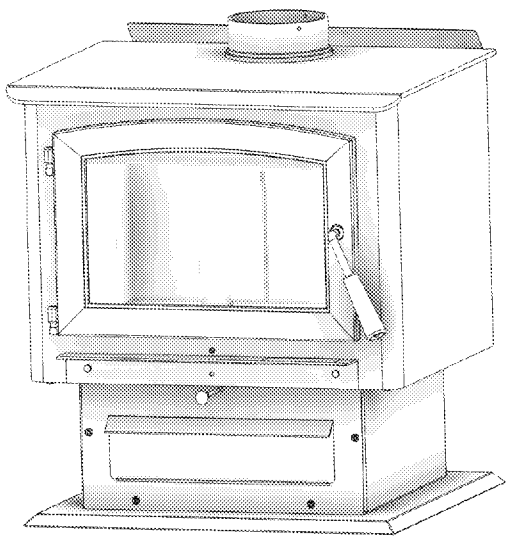

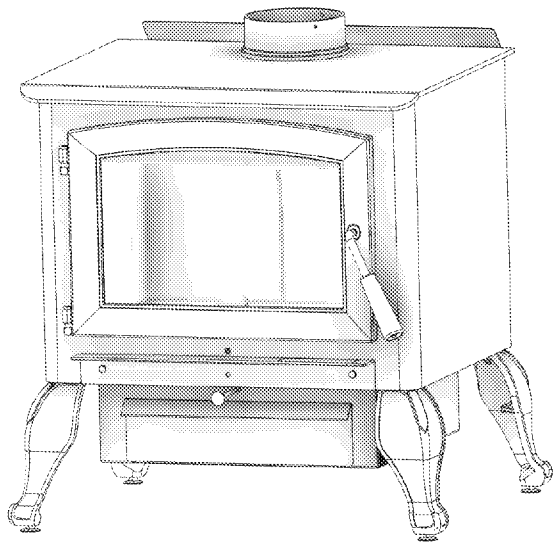

SAFETY NOTICE:
If this heater is not properly installed, a house fire may result. For your safety, follow the installation instructions. Never use make-shift compromises during the installation of this heater. Contact local building or fire officials about permits, restrictions and installation requirements in your area.

CAUTION!
Please read this entire manual before you install or use your new room heater. Failure to follow instructions may result in property damage, bodily injury, or even death. Improper Installation Could Void Your Warranty!

PFS® C US
Report Number:
Certified to: UL 1482-2011 (R2015) and ULC-S627-00 (R2016)
Mobile home approved (U.S. ONLY)

U.S. Environmental Protection Agency
Certified to comply with 2020 particulate emissions standards.

⚠CALIFORNIA PROPOSITION 65 WARNING:
This product can expose you to chemicals including carbon monoxide, which is known to the State of California to cause cancer, birth defects and/or other reproductive harm. For more information, go to www.P65warnings.ca.gov

UNITED STATES STOVE Co
EST# 1869

United States Stove Company
227 Industrial Park Road
P.O. Box 151
South Pittsburg, TN 37380

853578NM-2104i

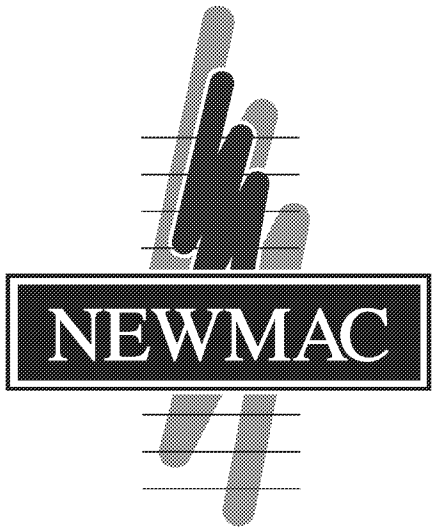

MODÈLES: NM1190

CONSERVEZ CES INSTRUCTIONS CE MANUEL VOUS AIDERA À OBTENIR UN FONCTIONNEMENT DU POÊLE EFFICACE ET FIABLE ET VOUS PERMETTRA DE COMMANDER CORRECTEMENT TOUTE PIÈCE DÉTACHÉE. GARDEZ-LE DANS UN LIEU SÛR POUR TOUTE CONSULTATION ULTÉRIEURE.

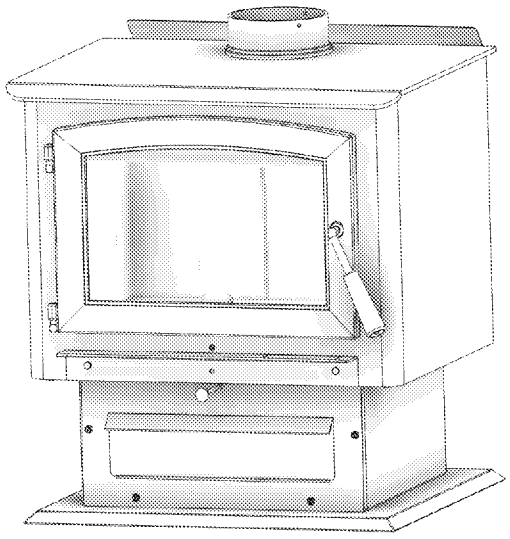

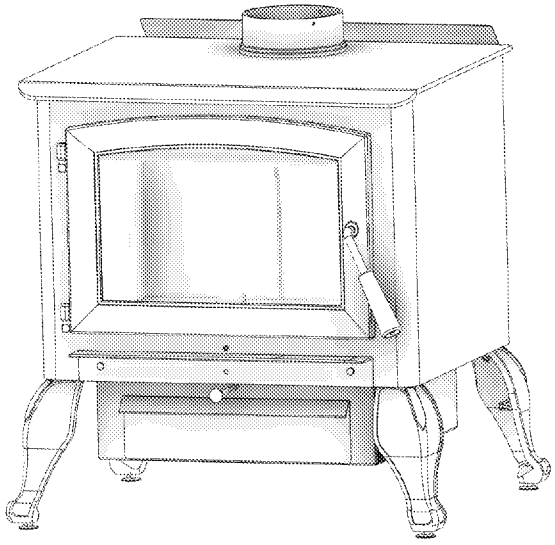

ATTENTION!
Lisez attentivement toutes les instructions avant de commencer l'installation ou de faire fonctionner ce poêle. Une installation incorrecte peut annuler votre garantie!

AVIS DE SÉCURITÉ:
L'installation incorrecte de ce poêle pourrait entraîner l'incendie du domicile. Pour votre sécurité, respectez les instructions d'installation. N'employez jamais les compromis expédient pendant l'installation de ce réchauffeur. Contactez les fonctionnaires locaux de construction ou de lutte contre les incendies afin de connaître les limitations et les exigences d'installation de votre région.

Numéro du rapport:

Certifié: UL 1482-2011 (R2015)
et ULC-S627-00 (R2016)
Maison mobile approuvée
(États-Unis seulement)

U.S. Environmental Protection Agency
Certifié pour se conformer aux normes d'émissions de particules de 2020.

AVERTISSEMENT DE LA PROPOSITION 65 DE LA CALIFORNIE:
Ce produit peut vous exposer à des produits chimiques, y compris le monoxyde de carbone, qui est connu dans l'État de Californie pour causer le cancer, des malformations congénitales et / ou d'autres problèmes de reproduction. Pour plus d'informations, visitez www.P65warnings.ca.gov

United States Stove Company
227 Industrial Park Road
P.O. Box 151 South Pittsburg, TN 37380

853578NM-2104i

BRECKWELL

MODEL: SW2.5

SAVE THESE INSTRUCTIONS
THIS MANUAL WILL HELP YOU TO OBTAIN EFFICIENT, DEPENDABLE SERVICE FROM THE HEATER, AND ENABLE YOU TO ORDER REPAIR PARTS CORRECTLY. KEEP IN A SAFE PLACE FOR FUTURE REFERENCE.

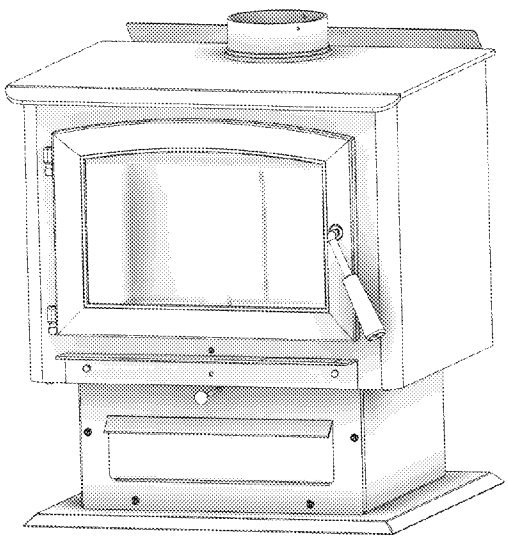

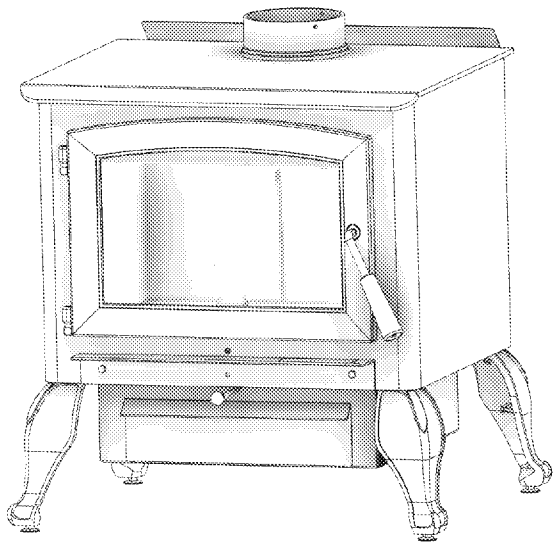

SAFETY NOTICE:
If this heater is not properly installed, a house fire may result. For your safety, follow the installation instructions. Never use make-shift compromises during the installation of this heater. Contact local building or fire officials about permits, restrictions and installation requirements in your area.

CAUTION!
Please read this entire manual before you install or use your new room heater. Failure to follow instructions may result in property damage, bodily injury, or even death. Improper Installation Could Void Your Warranty!

PFS C US
Report Number:
Certified to: UL 1482-2011 (R2015) and ULC-S627-00 (R2016)
Mobile home approved (U.S. ONLY)

U.S. Environmental Protection Agency
Certified to comply with 2020 particulate emissions standards.

⚠CALIFORNIA PROPOSITION 65 WARNING:
This product can expose you to chemicals including carbon monoxide, which is known to the State of California to cause cancer, birth defects and/or other reproductive harm. For more information, go to www.P65warnings.ca.gov

109 East 17th Street, Suite 5478 • Cheyenne, WY 82001 •
Phone: (307) 633-9752 • Web: www.acadiahearth.com

853578SW-2104i

BRECKWELL

MODÈLES: SW2.5

CONSERVEZ CES INSTRUCTIONS CE MANUEL VOUS AIDERA À OBTENIR UN FONCTIONNEMENT DU POÊLE EFFICACE ET FIABLE ET VOUS PERMETTRA DE COMMANDER CORRECTEMENT TOUTE PIÈCE DÉTACHÉE. GARDEZ-LE DANS UN LIEU SÛR POUR TOUTE CONSULTATION ULTÉRIEURE.

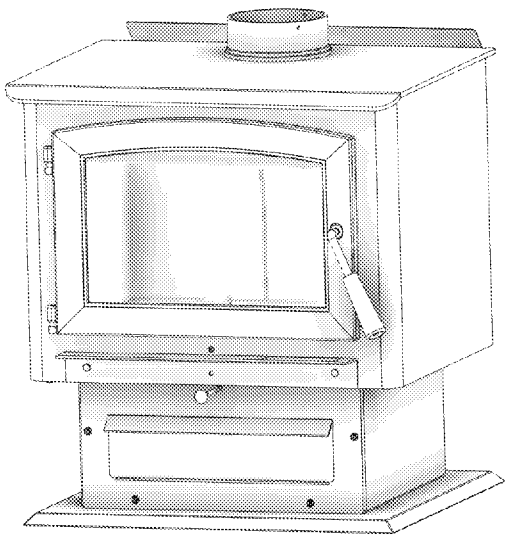

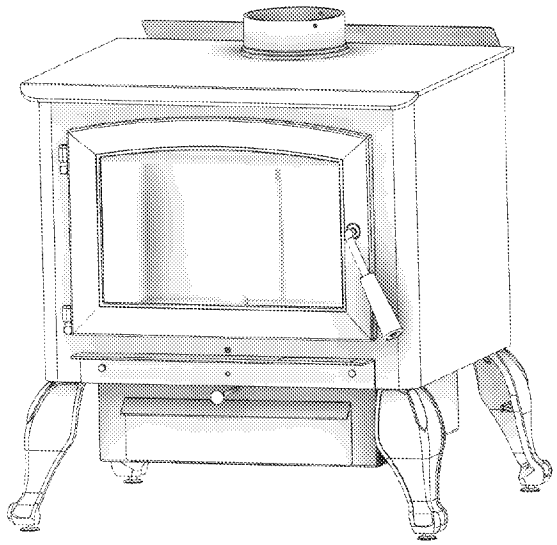

ATTENTION!
Lisez attentivement toutes les instructions avant de commencer l'installation ou de faire fonctionner ce poêle. Une installation incorrecte peut annuler votre garantie!

AVIS DE SÉCURITÉ:
L'installation incorrecte de ce poêle pourrait entraîner l'incendie du domicile. Pour votre sécurité, respectez les instructions d'installation. N'employez jamais les compromis expédient pendant l'installation de ce réchauffeur. Contactez les fonctionnaires locaux de construction ou de lutte contre les incendies afin de connaître les limitations et les exigences d'installation de votre région.

PFS® C US

Numéro du rapport:

Certifié: UL 1482-2011 (R2015)
et ULC-S627-00 (R2016)
Maison mobile approuvée
(États-Unis seulement)

U.S. Environmental Protection Agency
Certifié pour se conformer aux normes d'émissions de particules de 2020.

⚠ AVERTISSEMENT DE LA PROPOSITION 65 DE LA CALIFORNIE:
Ce produit peut vous exposer à des produits chimiques, y compris le monoxyde de carbone, qui est connu dans l'État de Californie pour causer le cancer, des malformations congénitales et / ou d'autres problèmes de reproduction. Pour plus d'informations, visitez www.P65warnings.ca.gov

109 East 17th Street, Suite 5478 • Cheyenne, WY 82001 •
Phone: (307) 633-9752 • Web: www.acadiahearth.com

853578SW-2104i

ACADIA

HEARTH

MODEL: AHWS2520

SAVE THESE INSTRUCTIONS
THIS MANUAL WILL HELP YOU TO OBTAIN EFFICIENT, DEPENDABLE SERVICE FROM THE HEATER, AND ENABLE YOU TO ORDER REPAIR PARTS CORRECTLY. KEEP IN A SAFE PLACE FOR FUTURE REFERENCE.

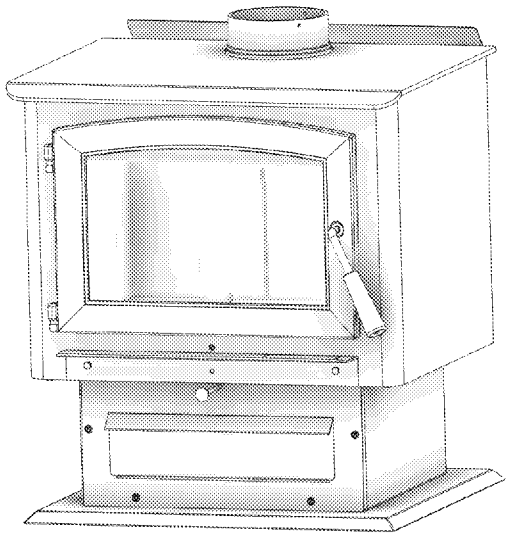

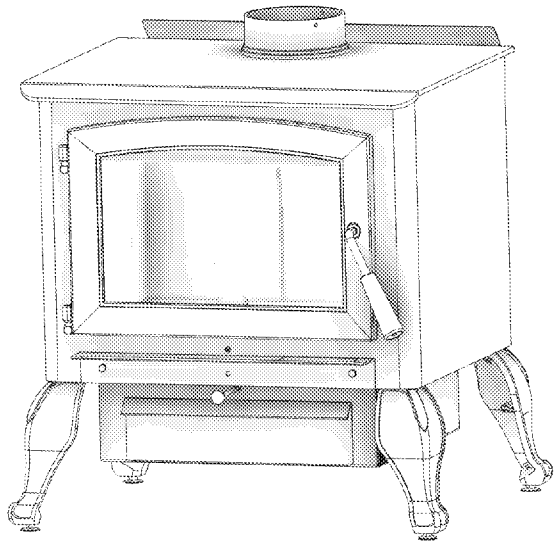

SAFETY NOTICE:
If this heater is not properly installed, a house fire may result. For your safety, follow the installation instructions. Never use make-shift compromises during the installation of this heater. Contact local building or fire officials about permits, restrictions and installation requirements in your area.

CAUTION!
Please read this entire manual before you install or use your new room heater. Failure to follow instructions may result in property damage, bodily injury, or even death. Improper Installation Could Void Your Warranty!

PFS® C US

Report Number:

Certified to: UL 1482-2011 (R2015) and ULC-S627-00 (R2016)
Mobile home approved (U.S. ONLY)

U.S. Environmental Protection Agency
Certified to comply with 2020 particulate emissions standards.

⚠CALIFORNIA PROPOSITION 65 WARNING:
This product can expose you to chemicals including carbon monoxide, which is known to the State of California to cause cancer, birth defects and/or other reproductive harm. For more information, go to www.P65warnings.ca.gov

109 East 17th Street, Suite 5478 • Cheyenne, WY 82001 •
Phone: (307) 633-9752 • Web: www.acadiahearth.com

853578AH-2104i

ACADIA

HEARTH

MODÈLES: AHWS2520

CONSERVEZ CES INSTRUCTIONS CE MANUEL VOUS AIDERA À OBTENIR UN FONCTIONNEMENT DU POÊLE EFFICACE ET FIABLE ET VOUS PERMETTRA DE COMMANDER CORRECTEMENT TOUTE PIÈCE DÉTACHÉE. GARDEZ-LE DANS UN LIEU SÛR POUR TOUTE CONSULTATION ULTÉRIEURE.

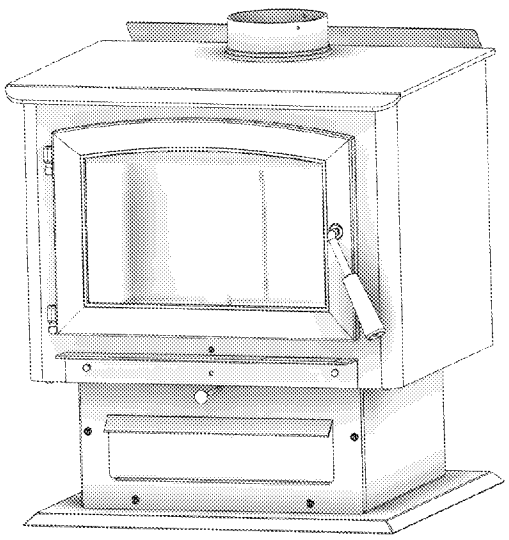

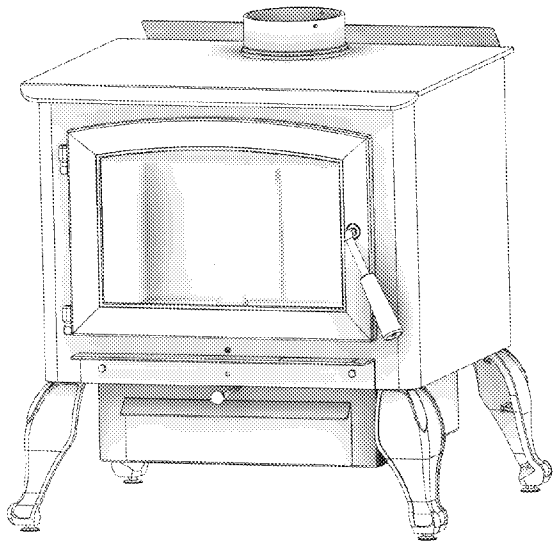

ATTENTION!
Lisez attentivement toutes les instructions avant de commencer l'installation ou de faire fonctionner ce poêle. Une installation incorrecte peut annuler votre garantie!

AVIS DE SÉCURITÉ:
L'installation incorrecte de ce poêle pourrait entraîner l'incendie du domicile. Pour votre sécurité, respectez les instructions d'installation. N'employez jamais les compromis expédient pendant l'installation de ce réchauffeur. Contactez les fonctionnaires locaux de construction ou de lutte contre les incendies afin de connaître les limitations et les exigences d'installation de votre région.

PFS® C US

Numéro du rapport:

Certifié: UL 1482-2011 (R2015)
et ULC-S627-00 (R2016)
Maison mobile approuvée
(États-Unis seulement)

U.S. Environmental Protection Agency
Certifié pour se conformer aux normes d'émissions de particules de 2020.

⚠ AVERTISSEMENT DE LA PROPOSITION 65 DE LA CALIFORNIE:
Ce produit peut vous exposer à des produits chimiques, y compris le monoxyde de carbone, qui est connu dans l'État de Californie pour causer le cancer, des malformations congénitales et / ou d'autres problèmes de reproduction. Pour plus d'informations, visitez www.P65warnings.ca.gov

109 East 17th Street, Suite 5478 • Cheyenne, WY 82001 •
Phone: (307) 633-9752 • Web: www.acadiahearth.com

853578AH-2104i

Magnolia

MODEL: US2500E

SAVE THESE INSTRUCTIONS

THIS MANUAL WILL HELP YOU TO OBTAIN EFFICIENT, DEPENDABLE SERVICE FROM THE HEATER, AND ENABLE YOU TO ORDER REPAIR PARTS CORRECTLY. KEEP IN A SAFE PLACE FOR FUTURE REFERENCE.

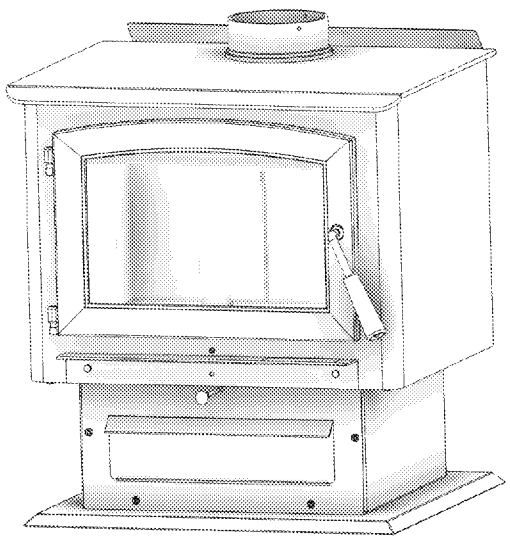

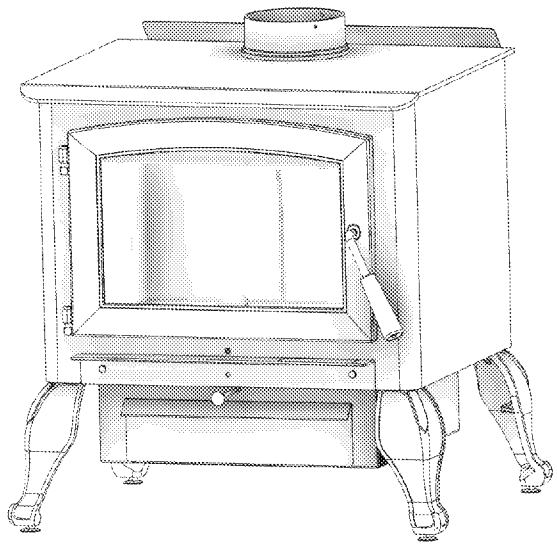

SAFETY NOTICE:
If this heater is not properly installed, a house fire may result. For your safety, follow the installation instructions. Never use make-shift compromises during the installation of this heater. Contact local building or fire officials about permits, restrictions and installation requirements in your area.

CAUTION!
Please read this entire manual before you install or use your new room heater. Failure to follow instructions may result in property damage, bodily injury, or even death. Improper Installation Could Void Your Warranty!

PFS® C US

Report Number:

Certified to: UL 1482-2011 (R2015) and ULC-S627-00 (R2016)
Mobile home approved (U.S. ONLY)

U.S. Environmental Protection Agency
Certified to comply with 2020 particulate emissions standards.

⚠CALIFORNIA PROPOSITION 65 WARNING:
This product can expose you to chemicals including carbon monoxide, which is known to the State of California to cause cancer, birth defects and/or other reproductive harm. For more information, go to www.P65warnings.ca.gov

UNITED STATES STOVE Co
EST# 1869

United States Stove Company
227 Industrial Park Road
P.O. Box 151
South Pittsburg, TN 37380

853578-2103i

Wood is our only Renewable Energy Resource. Please do your part to preserve our wood supply. Plant at least one tree each year. Future generations will thank you. The instructions pertaining to the installation of your wood stove comply with UL-1482 (R2015) and ULC-S627-00 (R2016) standards.

This manual describes the installation and operation of the Magnolia II, US2500E wood heater. This heater meets the 2020 U.S. Environmental Protection Agency's cordwood emission limits for wood heaters sold after May 15, 2020. Under specific test conditions this heater has been shown to deliver heat at rates ranging from 20, 374 to 60,065 Btu/hr.

Note: The BTU ratings mentioned above are based on the EPA test protocol under specific test conditions. Our advertised BTU's are based on the first hour of operation at high burn rate burning cordwood.

Combustible :	Wood
Colors :	Metallic Black
Flue Pipe Diameter :	6" (152.5mm)
Flue Pipe Type: (Standard Single Wall or Double Wall):	Black or Blued Steel 2100°F (650°C)
Minimum Chimney Height :	12' (3.7m)
Maximum Log Length :	21" (534mm)
Dimensions	
Overall : Depth x Width x Height :	27-5/16" x 27" x 31-3/8" (694mm x 686mm x 797mm)
Combustion Chamber : Width x Depth :	22-3/4" x 16-5/8" (578mm x 423mm)
Volume : Cubic Feet:	2.69 ft^3 (.0761m^3)
Door Opening : Width x Height:	18" x 9-3/4" (458mm x 248mm)
Pyroceramic Glass Door : (Viewing) Width x Height:	17" x 11-1/4" (432mm x 286mm)

OPTIONAL ACCESSORIES	
DESCRIPTION	PART #
Outside Air Intake Kit	4FAK

CAUTIONS:

- HOT WHILE IN OPERATION. KEEP CHILDREN, CLOTHING AND FURNITURE AWAY. CONTACT MAY CAUSE SKIN BURNS.
- DO NOT USE CHEMICALS OR FLUIDS TO IGNITE THE FIRE.
- DO NOT LEAVE THE STOVE UNATTENDED WHEN THE DOOR IS SLIGHTLY OPENED.
- DO NOT BURN GARBAGE, FLAMMABLE FLUID SUCH AS GASOLINE, NAPHTHA OR MOTOR OIL.
- DO NOT CONNECT TO ANY AIR DISTRIBUTION DUCT OR SYSTEM.
- ALWAYS CLOSE THE DOOR AFTER THE IGNITION.

TOOLS AND MATERIALS NEEDED FOR INSTALLATION

You will need a drill with a 1/8" bit to install sheet metal screws into connector pipe. A 5/16" socket/wrench or screw driver to install pedestal trim, room air deflector, and blower assembly described below. A 1/2" socket/wrench to install flue collar. A non-combustible floor protector as specified in this manual. All chimney and chimney connector components required for your particular chimney installation. For mobile homes, see page 13.

The stove is attached to the shipping pedestal with two bolts under the pedestal trim.

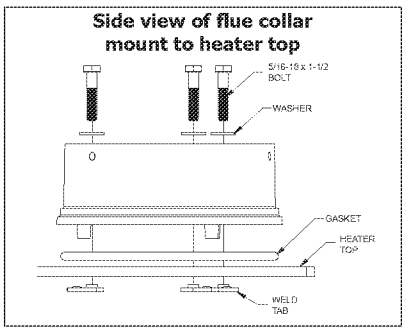

ASSEMBLY

Flue Collar Assembly:

Mount the flue collar to the top of the unit as shown using the (3) 5/16-18 x 1-1/2 bolts, (3) washers, and (3) weld tabs provided in the parts box.

Room Air Deflector Assembly:

Locate the Room Air Deflector. Using the three(3) 1/2 Tek Screws provided, mount the deflector to the unit as shown in the diagram.

Firebrick Configuration:

Replace the Firebrick as shown in the illustration below.

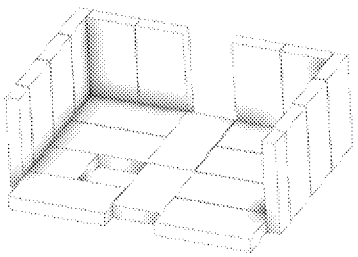

Brick Configuration

Note: Register your product on line at www.usstove.com. Save your receipt with your records for any claims.

Assembly Instructions

BLOWER ASSEMBLY

THE BLOWER ASSEMBLY MUST BE DISCONNECTED FROM THE SOURCE OF ELECTRICAL SUPPLY BEFORE ATTEMPTING THE INSTALLATION.

THE BLOWER ASSEMBLY IS INTENDED FOR USE ONLY WITH A STOVE THAT IS MARKED TO INDICATE SUCH USE.

DO NOT ROUTE THE SUPPLY CORD NEAR OR ACROSS HOT SURFACES!

Fix the assembly to the back of the stove with the four screws provided.

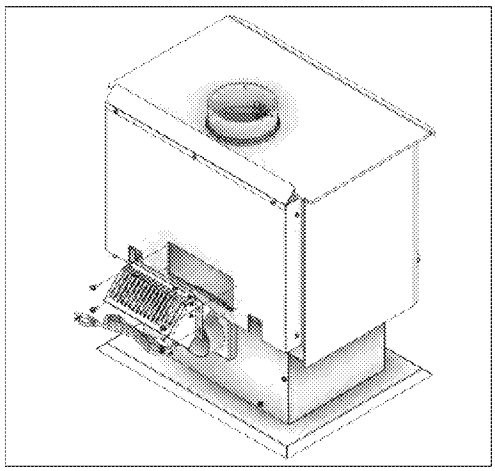

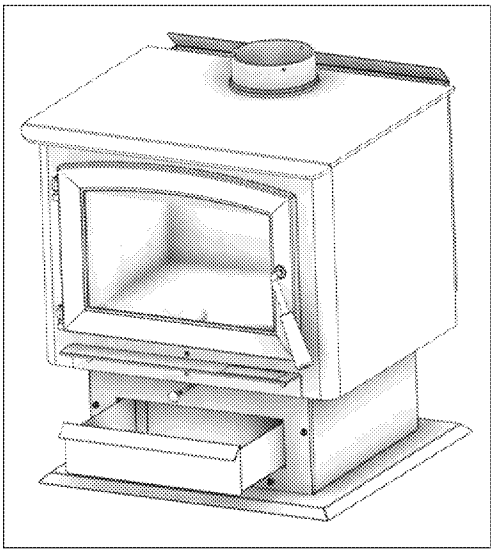

ASH PAN ASSEMBLY

Remove ash pan from firebox. Under the firebox, there are two brackets; Slide the ash pan into these brackets.

Installation

SAFETY NOTICE

- IF THIS STOVE IS NOT PROPERLY INSTALLED, A HOUSE FIRE MAY RESULT. TO REDUCE THE RISK OF FIRE, FOLLOW THE INSTALLATION INSTRUCTIONS.
- CONSULT YOUR MUNICIPAL BUILDING DEPARTMENT OR FIRE OFFICIALS ABOUT PERMITS, RESTRICTIONS AND INSTALLATIONS REQUIREMENTS IN YOUR AREA.
- USE SMOKE DETECTORS IN THE ROOM WHERE YOUR STOVE IS INSTALLED.
- KEEP FURNITURE AND DRAPES WELL AWAY FROM THE STOVE.
- NEVER USE GASOLINE, GASOLINE-TYPE LANTERN FUEL, KEROSENE, CHARCOAL LIGHTER FLUID, OR SIMILAR LIQUIDS TO START OR "FRESHEN UP" A FIRE IN THIS HEATER. KEEP ALL SUCH LIQUIDS WELL AWAY FROM THE HEATER WHILE IT IS IN USE.
- IN THE EVENT OF A CHIMNEY FIRE, PUSH THE AIR CONTROL FULL CLOSED TO DEPRIVE THE FIRE OF OXYGEN. CALL THE FIRE DEPARTMENT.
- DO NOT CONNECT TO ANY AIR DISTRIBUTION DUCT OR SYSTEM.
- A SOURCE OF FRESH AIR INTO THE ROOM OR SPACE HEATED SHALL BE PROVIDED WHEN REQUIRED.

POSITIONING THE STOVE

The stove is attached to the shipping pallet with 2 bolts. These bolts are located under the pedestal trim. See pedestal trim assembly instructions for additional information. It is very important to position the wood stove as close as possible to the chimney, and in an area that will favor the most efficient heat distribution possible throughout the house. The stove must therefore be installed in the room where the most time is spent, and in the most spacious room possible. Recall that wood stoves produce radiating heat, the heat we feel when we are close to a wood stove. A wood stove also functions by convection, that is through the displacement of hot air accelerated upwards and its replacement with cooler air. If necessary, the hot air distribution from the stove may be facilitated by the installation of a blower. The wood stove must not be hooked up to a hot air distribution system since an excessive accumulation of heat may occur. A wood stove must never be installed in a hallway or near a staircase, since it may block the way in case of fire or fail to respect required clearances.

ED_005996_00000517-00142

FLOOR PROTECTOR

This heater must have a non-combustible floor protector with an R-Value of at least XX installed beneath it if the floor is constructed of combustible material. If a floor pad is used, it should be UL listed or equal. The floor protector should be large enough to extend under the stove and beyond each side as indicated. If there is a horizontal run of flue pipe, there needs to be floor protection under it that extends two inches beyond either side of the pipe.

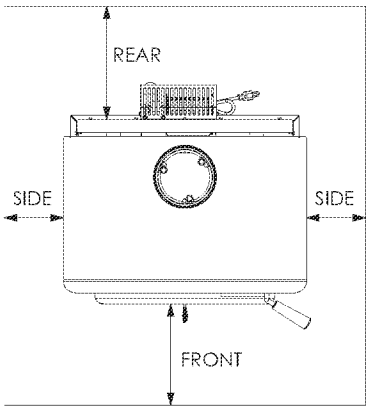

Front	Sides	Rear

☆ - Canadian installations require 8" (203mm)

CLEARANCES TO COMBUSTIBLES

It is of utmost importance that the clearances to combustible materials be strictly adhered to during installation of the stove. Refer to the tables below :

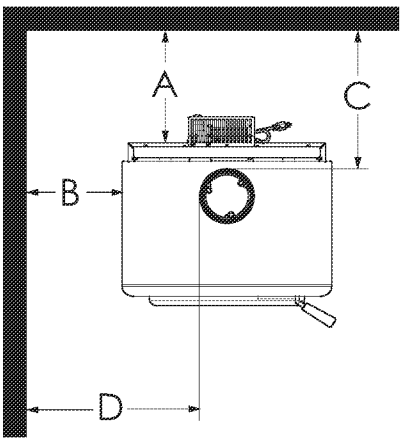

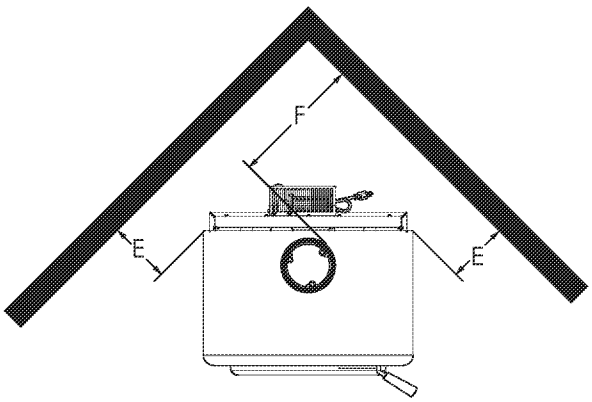

Single Wall Pipe		
Key	in	mm
A		
B		
C		
D		
E		
F		

- Floor to ceiling height must be at least 7' (2.13m) in all cases.
- Do not place any combustible material within 4' (1.2m) of the front of the unit.
- The clearance between the flue pipe and a wall are valid only for vertical walls and for vertical flue pipe.
- If there is a Horizontal run of flue pipe there must be at lease 18" of clearance between the pipe and the ceiling. There also has to be floor protection under the horizontal run that extends 2" beyond each side of the flue pipe.
- The chimney connector must not pass through an attic or roof space, closet or similar concealed space, a floor, or a ceiling.
- For Canadian installations, where passage through a wall, or partition of combustible construction is desired, the installation must conform to CAN/CSA-B365.
- A flue pipe crossing a combustible wall must have a minimum clearance of 18" (457.2mm).
- To reduce flue clearances from combustible materials, contact your local safety department.

CHIMNEY CONNECTOR (STOVE PIPE)

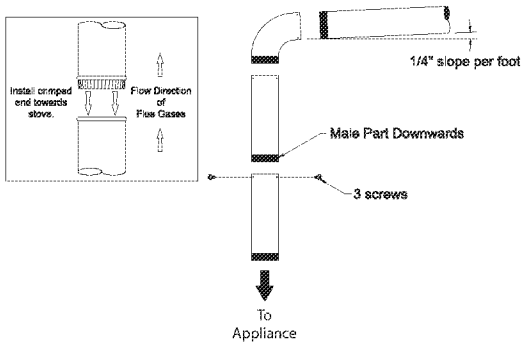

Your chimney connector and chimney must have the same diameter as the stove outlet (6"). If this is not the case, we recommend you contact your dealer in order to insure there will be no problem with the draft. The stove pipe must be made of aluminized or cold roll steel with a minimum thickness of 0.021" or 0.53 mm. It is strictly forbidden to use galvanized steel. Your smoke pipe should be assembled in such a way that the male section (crimped end) of the pipe faces down. Attach each of the sections to one another with three equidistant metal screws. The pipe must be short and straight. All sections installed horizontally must slope at least 1/4 inch per foot, with the upper end of the section toward the chimney. Any installation with a horizontal run of chimney pipe must conform to NFPA 211. You may contact NFPA (National Fire Protection Association) and request the latest edition of the NFPA Standard 211. To insure a good draft, the total length of the coupling pipe should never exceed 8' to 10' (2.4m to 3.04 m). (Except for cases of vertical installation, cathedral-roof style where the smoke exhaust system can be much longer and connected without problem to the chimney at the ceiling of the room). There should never be more than two 90 degrees elbows in the smoke exhaust system. Installation of a "barometric draft stabilizer" (fireplace register) on a smoke exhaust system is prohibited. Furthermore, installation of a draft damper is not recommended. Indeed, with a controlled combustion wood stove, the draft is regulated upon intake of the combustion air in the stove and not at the exhaust.

IMPORTANCE OF PROPER DRAFT

Draft is the force which moves air from the appliance up through the chimney. The amount of draft in your chimney depends on the length of the chimney, local geography, nearby obstructions and other factors. Too much draft may cause excessive temperatures in the appliance. Inadequate draft may cause backpuffing into the room and 'plugging' of the chimney. Inadequate draft will cause the appliance to leak smoke into the room through appliance and chimney connector joints. An uncontrollable burn or excessive temperature indicates excessive draft.

CHIMNEY

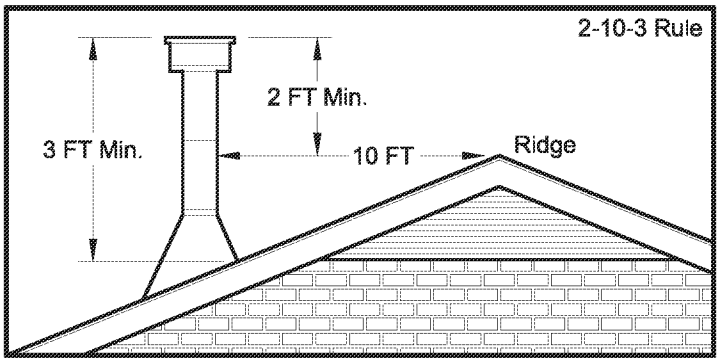

Your wood stove may be hooked up with a 6" factory built or masonry chimney. If you are using a factory built chimney, it must comply with UL 103 or CSA-B365 standard; therefore it must be a Type HT (2100°F). It is extremely important that it be installed according to the manufacturer's specifications. Take into account the chimney's location to insure it is not too close to neighbours or in a valley which may cause unhealthy or nuisance conditions. If you are using a masonry chimney, it is important that it be built in compliance with the specifications of the National Building Code. It must be lined with fire clay bricks, metal or clay tiles sealed together with fire cement. (Round flues are the most efficient). The interior diameter of the chimney flue must be identical to the stove smoke exhaust. A flue which is too small may cause draft problems, while a large flue favours rapid cooling of the gas, and hence the build-up of creosote and the risk of chimney fires. Note that it is the chimney and not the stove which creates the draft effect; your stove's performance is directly dependent on an adequate draft from your chimney.

The following recommendations may be useful for the installation of your chimney:

1. Do not connect this unit to a chimney flue serving another appliance.
2. It must rise above the roof at least 3' (0.9m) from the uppermost point of contact.
3. The chimney must exceed any part of the building or other obstruction within a 10' (3.04m) distance by a height of 2' (0.6m).
4. Installation of an interior chimney is always preferable to an exterior chimney. Indeed, the interior chimney will, by definition, be hotter than an exterior chimney, being heated up by the ambient air in the house. Therefore the gas which circulates will cool more slowly, thus reducing the build-up of creosote and the risk of chimney fires.
5. The draft caused by the tendency for hot air to rise will be increased with an interior chimney.
6. Using a fire screen at the extremity of the chimney requires regular inspection in order to insure that it is not obstructed thus blocking the draft, and it should be cleaned when used regularly.

FACTORY BUILT CHIMNEY

When a metal prefabricated chimney is used, the manufacturer's installation instructions must be followed. You must also purchase (from the same manufacturer) and install the ceiling support package or wall pass-through and "T" section package, firestops (where needed), insulation shield, roof flashing, chimney cap, etc. Maintain proper clearance to the structure as recommended by the manufacturer. The chimney must be the required height above the roof or other obstructions for safety and proper draft operation.

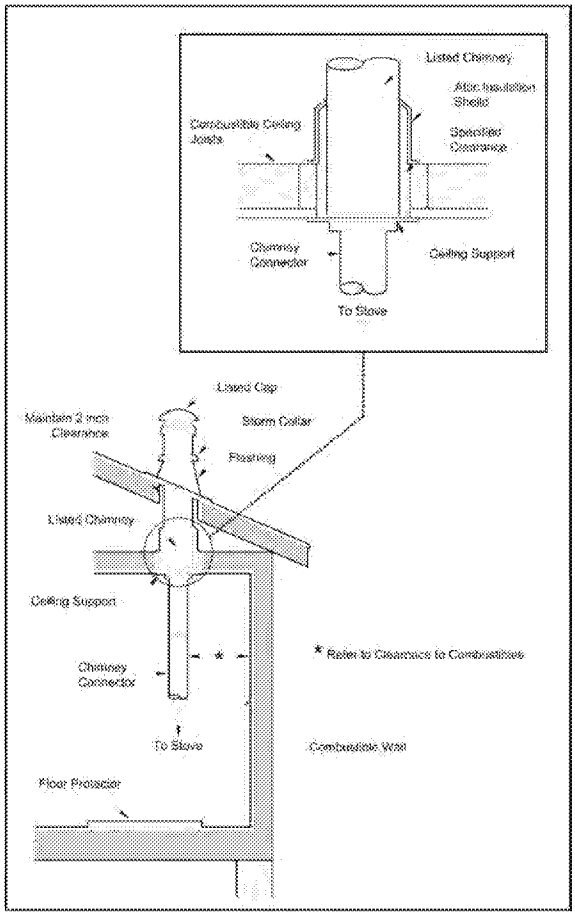

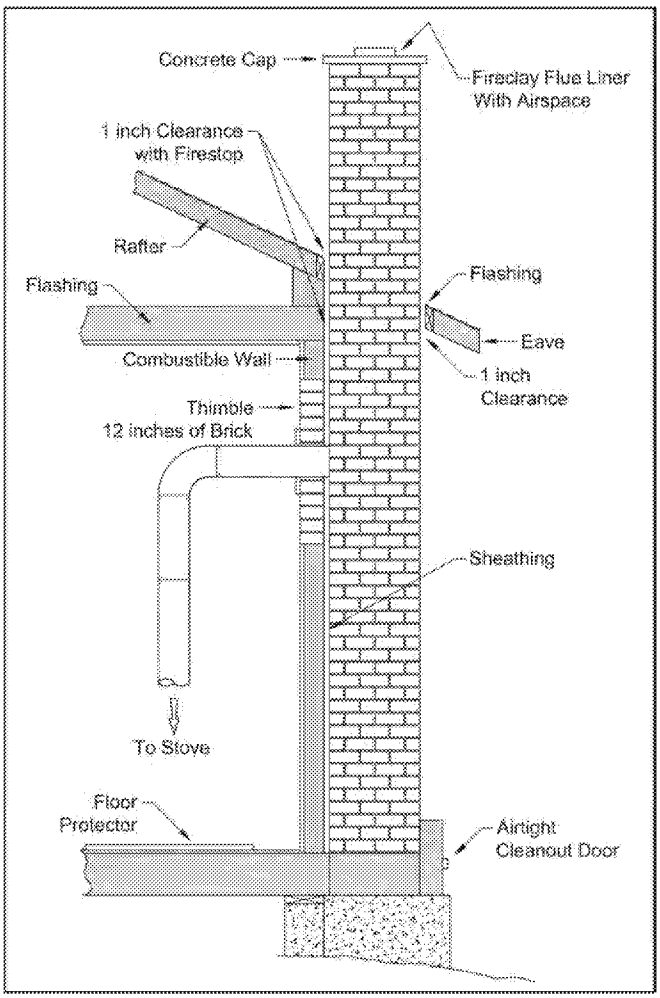

MASONRY CHIMNEY

Ensure that a masonry chimney meets the minimum standards of the National Fire Protection Association (NFPA) by having it inspected by a professional. Make sure there are no cracks, loose mortar or other signs of deterioration and blockage. Have the chimney cleaned before the stove is installed and operated. When connecting the stove through a combustible wall to a masonry chimney, special methods are needed.

ED_005996_00000517-00145

COMBUSTIBLE WALL CHIMNEY CONNECTOR PASS-THROUGHS

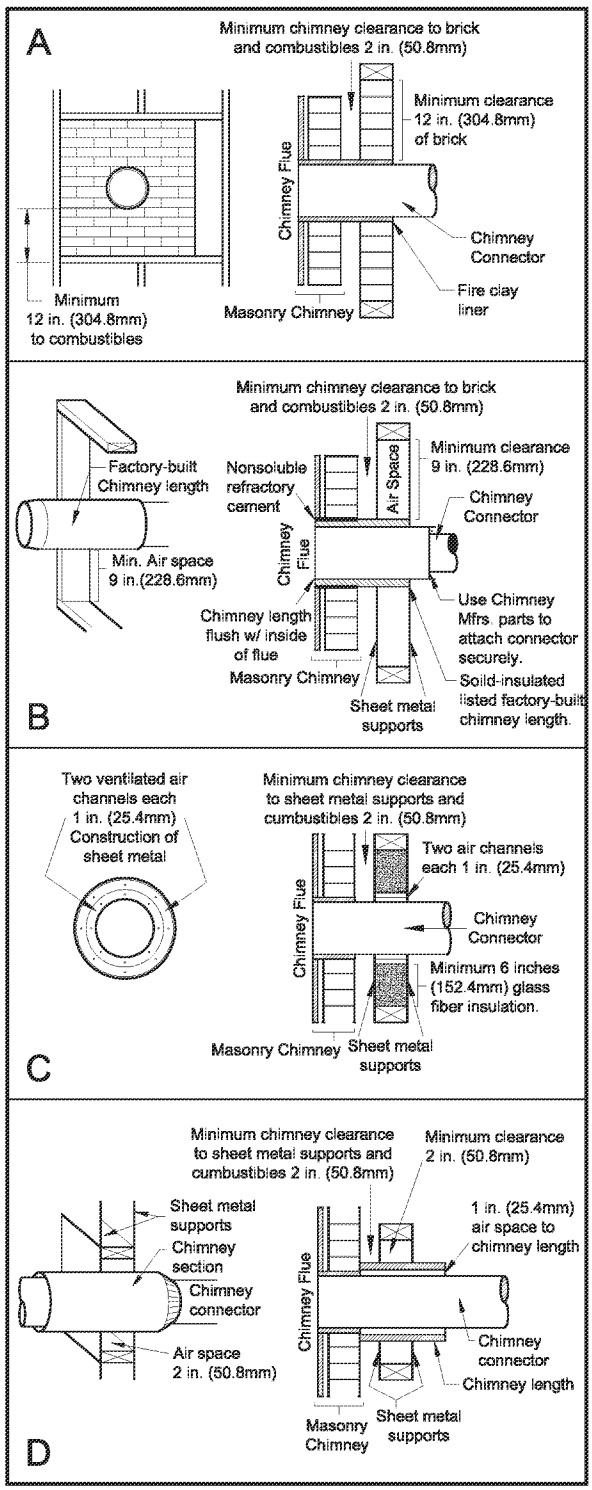

Method A. 12" (304.8 mm) Clearance to Combustible Wall Member: Using a minimum thickness 3.5" (89 mm) brick and a 5/8" (15.9 mm) minimum wall thickness clay liner, construct a wall pass-through. The clay liner must conform to ASTM C315 (Standard Specification for Clay Fire Linings) or its equivalent. Keep a minimum of 12" (304.8 mm) of brick masonry between the clay liner and wall combustibles. The clay liner shall run from the brick masonry outer surface to the inner surface of the chimney flue liner but not past the inner surface. Firmly grout or cement the clay liner in place to the chimney flue liner.

Method B. 9" (228.6 mm) Clearance to Combustible Wall Member: Using a 6" (152.4 mm) inside diameter, listed, factory-built Solid-Pak chimney section with insulation of 1" (25.4 mm) or more, build a wall pass-through with a minimum 9" (228.6 mm) air space between the outer wall of the chimney length and wall combustibles. Use sheet metal supports fastened securely to wall surfaces on all sides, to maintain the 9" (228.6 mm) air space. When fastening supports to chimney length, do not penetrate the chimney liner (the inside wall of the Solid-Pak chimney). The inner end of the Solid-Pak chimney section shall be flush with the inside of the masonry chimney flue, and sealed with a non-water soluble refractory cement. Use this cement to also seal to the brick masonry penetration.

Method C. 6" (152.4 mm) Clearance to Combustible Wall Member: Starting with a minimum 24 gage (.024" [.61 mm]) 6" (152.4 mm) metal chimney connector, and a minimum 24 gage ventilated wall thimble which has two air channels of 1" (25.4 mm) each, construct a wall pass-through. There shall be a minimum 6" (152.4) mm separation area containing fiberglass insulation, from the outer surface of the wall thimble to wall combustibles. Support the wall thimble, and cover its opening with a 24-gage minimum sheet metal support. Maintain the 6" (152.4 mm) space. There should also be a support sized to fit and hold the metal chimney connector. See that the supports are fastened securely to wall surfaces on all sides. Make sure fasteners used to secure the metal chimney connector do not penetrate chimney flue liner.

Method D. 2" (50.8 mm) Clearance to Combustible Wall Member: Start with a solid-pak listed factory built chimney section at least 12" (304 mm) long, with insulation of 1" (25.4 mm) or more, and an inside diameter of 8" (2 inches [51 mm] larger than the 6" [152.4 mm] chimney connector). Use this as a pass-through for a minimum 24-gauge single wall steel chimney connector. Keep solid-pak section concentric with and spaced 1" (25.4 mm) off the chimney connector by way of sheet metal support plates at both ends of chimney section. Cover opening with and support chimney section on both sides with 24 gage minimum sheet metal supports. See that the supports are fastened securely to wall surfaces on all sides. Make sure fasteners used to secure chimney flue line.

NOTES:

1. Connectors to a masonry chimney, excepting method B, shall extend in one continuous section through the wall pass-through system and the chimney wall, to but not past the inner flue liner face.
2. A chimney connector shall not pass through an attic or roof space, closet or similar concealed space, or a floor, or ceiling.

OUTSIDE COMBUSTION AIR

Your wood stove is approved to be installed with an outside air intake (4FAK) which is necessary for a mobile home. This type of installation is also required in air tight houses and houses with negative pressure problems. You can purchase this option through your heater dealer. Make sure to specify the part number mentioned in this booklet. Installation instructions are supplied with the air intake kit.

Outside combustion air may be required if:

1. Your stove does not draw steadily, smoke roll-out occurs, wood burns poorly, or back-drafts occur whether or not there is combustion present.
2. Existing fuel-fired equipment in the house, such as fireplaces or other heating appliances, smell, do not operate properly, suffer smoke roll-out when opened, or back-drafts occur whether or not there is combustion present.
3. Opening a window slightly on a calm (windless) day alleviates any of the above symptoms.
4. The house is equipped with a well-sealed vapor barrier and tight fitting windows and/or has any powered devices that exhaust house air.
5. There is excessive condensation on windows in the winter.
6. A ventilation system is installed in the house.

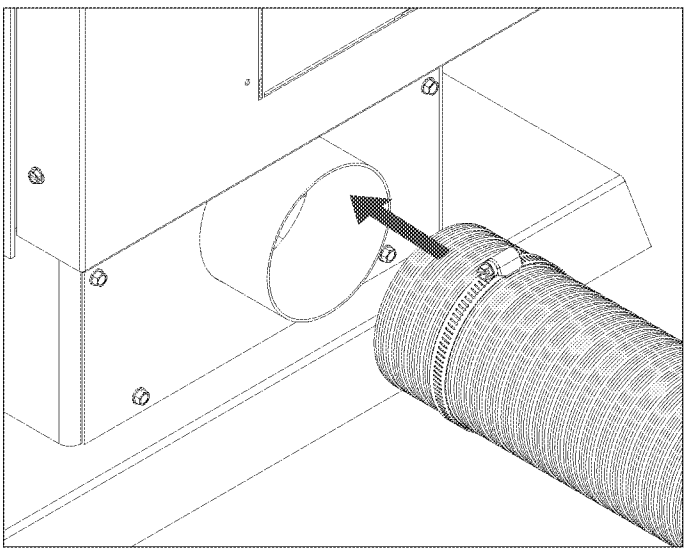

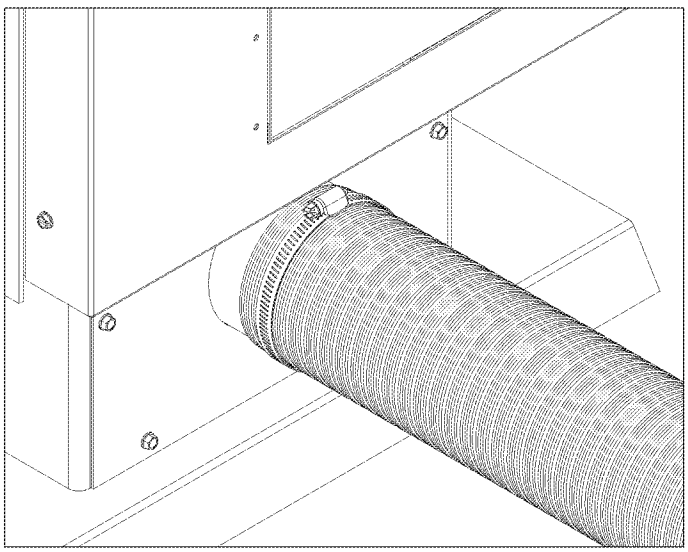

Slide the hose clamp over the aluminium flex pipe. Then slide the flex pipe over the air intake tube of the stove. Next tighten the hose clamp over the end of the aluminium flex hose.

ED_005996_00000517-00147

For use in MOBILE HOMES (U. S. installations ONLY):

- WARNING! DO NOT INSTALL IN SLEEPING ROOM.
- CAUTION! THE STRUCTURAL INTEGRITY OF THE MOBILE HOME FLOOR, WALL, AND CEILING/ROOF MUST BE MAINTAINED.
- INSTALL IN ACCORDANCE WITH 24 CFR, PART 3280 (HUD).
- USE A FACTORY BUILT CHIMNEY THAT COMPLIES WITH UL 103 STANDARDS; THEREFORE IT MUST BE A TYPE HT (2100°F).
- USE A SPARK ARRESTER.
- THE STOVE MUST BE ATTACHED TO THE STRUCTURE OF THE MOBILE HOME. USE THE FOUR(4) HOLES IN THE BOTTOM FLANGES OF THE HEATER'S PEDESTAL TO SECURE THE UNIT TO THE FLOOR. THEN INSTALL/RE-INSTALL THE TRIM.

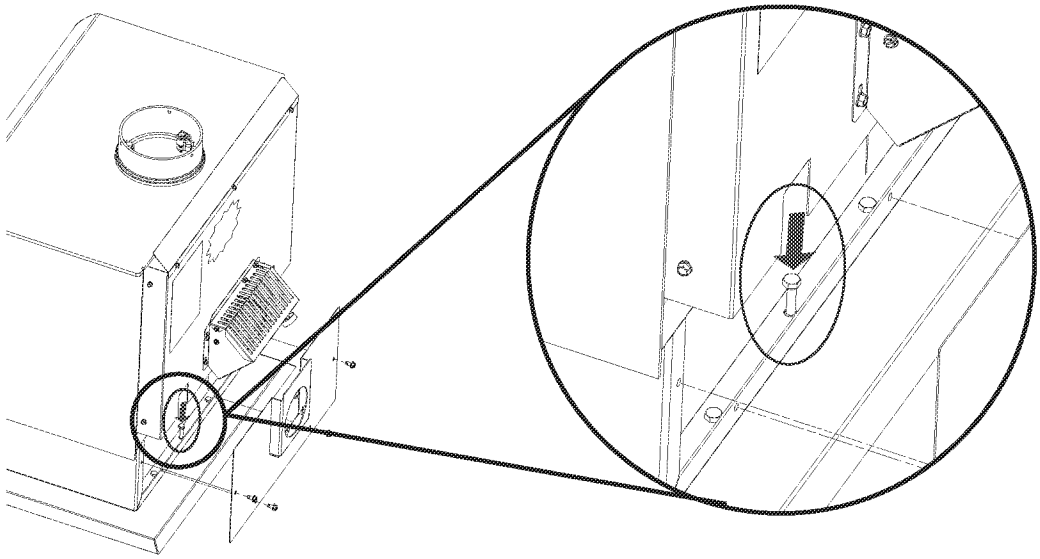

Illustration: Securing heater to the Floor.

Used for securing Appliance's with Legs to the floor. (For Mobile Home Use)

1. The bracket engages around the square extrusion of the leveling bolt inserted into the leg.
2. Once appliance is leveled, position the bracket and attach to the floor using the appropriate hardware needed for your specific flooring.
3. Install one bracket per leg or consult your local authority having jurisdiction to determine how many points of attachment are required.

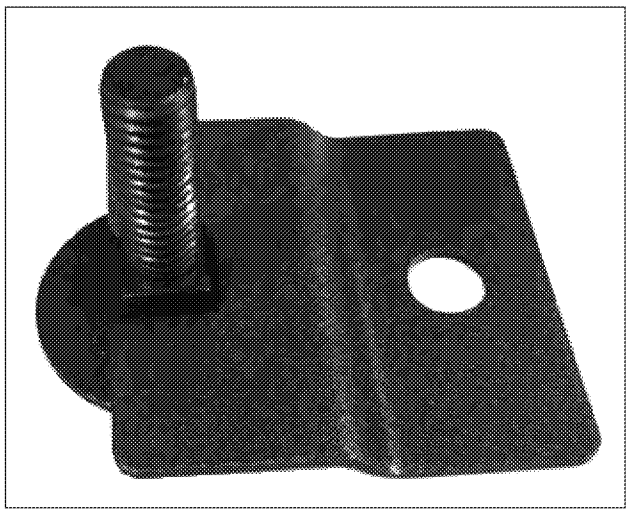

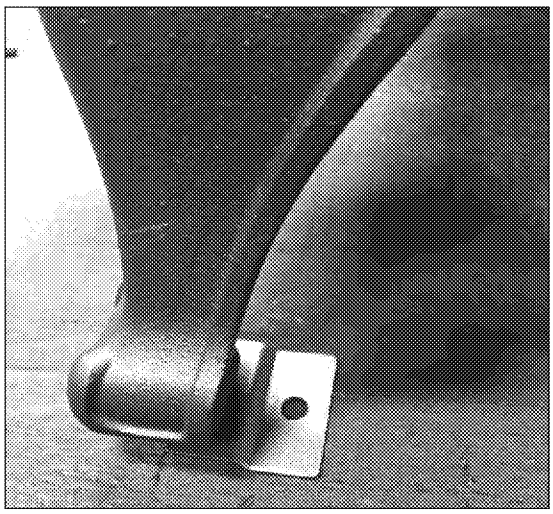

WOODSTOVE UTILIZATION

This heater is designed to burn natural wood only. Higher efficiencies and lower emissions generally result when burning air dried seasoned hardwoods, as compared to softwoods or to green or freshly cut hardwoods.

DO NOT BURN:

1. Garbage;
2. Lawn clippings or yard waste;
3. Materials containing rubber, including tires;
4. Materials containing plastic;
5. Waste petroleum products, paints or paint thinners, or asphalt products;
6. Materials containing asbestos;
7. Construction or demolition debris;
8. Railroad ties or pressure-treated wood;
9. Manure or animal remains;
10. Salt water driftwood or other previously salt water saturated materials;
11. Unseasoned wood; or
12. Paper products, cardboard, plywood, or particleboard. The prohibition against burning these materials does not prohibit the use of fire starters made from paper, cardboard, saw dust, wax and similar substances for the purpose of starting a fire in an affected wood heater.

Burning these materials may result in release of toxic fumes or render the heater ineffective and cause smoke. Dead wood lying on the forest floor should be considered wet, and requires full seasoning time. Standing dead wood can usually be considered to be about 2/3 seasoned. Splitting and stacking wood before it is stored accelerates drying time. Storing wood on an elevated surface from the ground and under a cover or covered area from rain or snow also accelerates drying time. A good indicator if wood is ready to burn is to check the piece ends. If there are cracks radiating in all directions from the center then the wood should be dry enough to burn. If your wood sizzles in the fire, even though the surface is dry, it may not be fully cured, and should be seasoned longer

Do not burn manufactured logs made of wax impregnated sawdust or logs with any chemical additives. Manufactured logs made of 100% compressed sawdust can be burned, but be careful burning too much of these logs at the same time. Start with one manufactured log and see how the stove reacts. You can increase the number of logs burned at a time to making sure the temperature never rises higher than 475 °F (246 °C) on a magnetic thermometer for installation on single wall stove pipes or 900 °F (482 °C) on a probe thermometer for installation on double wall stove pipe. The thermometer should be placed about 18" (457 mm) above the stove. Higher temperatures can lead to overheat and damage your stove.

Waste and other flammable materials should not be burned in your stove. Any type of wood may be used in your stove, but specific varieties have better energy yields than others. Please consult the following table in order to make the best possible choice.

TYPE	WEIGHT (LBS. CU. FT., DRY)	PER CORD	EFFICIENCY RANKING	SPLITS	MILLIONS BTU's/CORD
Hickory	63	4500	1.0	Well	31.5
White Oak	48	4100	.9	Fair	28.6
Red Oak	46	3900	.8	Fair	27.4
Beech	45	3800	.7	Hard	26.8
Sugar Maple	44	3700	.6	Fair	26.2
Black Oak	43	3700	.6	Fair	25.6
Ash	42	3600	.5	Well	25.0
Yellow Birch	40	3400	.4	Hard	23.8
Red Maple	38	3200	.3	Fair	22.6
Paper Birch	37	3100	.3	Easy	22.1
Elm/Sycamore	34	2900	.2	Very Difficult	20.1
Red Spruce	29	1800	.1	Easy	16.1

ED_005996_00000517-00149

It is EXTREMELY IMPORTANT that you use DRY WOOD only in your wood stove. The wood should have dried for 9 to 15 months, such that the humidity content (in weight) is reduced below 20% of the weight of the log. It is very important to keep in mind that even if the wood has been cut for one, two or even more years, it is not necessarily dry, if it has been stored in poor conditions. Under extreme conditions it may rot instead of drying. This point cannot be over stressed; the vast majority of the problems related to the operation of a wood stove is caused by the fact that the wood used was too damp or had dried in poor conditions. These problems can be:

- ignition problems
- creosote build-up causing chimney fires
- low energy yield
- blackened windows
- incomplete log combustion

Smaller pieces of wood will dry faster. All logs exceeding 6" in diameter should be split. The wood should not be stored directly on the ground. Air should circulate through the cord. A 24" to 48" air space should be left between each row of logs, which should be placed in the sunniest location possible. The upper layer of wood should be protected from the elements but not the sides.

OPERATIONAL TIPS

- Get the appliance hot and establish a good coal bed before adjusting to a low burn rate (this may take 30 minutes or more depending on your wood)
- Use smaller pieces of wood during start-up and a high burn rate to increase the stove temperature
- Be considerate of the environment and only burn dry wood
- Burn small, intense fires instead of large, slow burning fires when possible
- Learn your appliance's operating characteristics to obtain optimum performance

Burning unseasoned wet wood only hurts your stoves efficiency and leads to accelerated creosote buildup in your chimney

TESTING YOUR WOOD

When the stove is thoroughly warmed, place one piece of split wood (about five inches in diameter) parallel to the door on the bed of red embers.

Keep the air control full open by pulling on it and close the door. If ignition of the piece is accomplished within 90 seconds from the time if was placed in the stove, your wood is correctly dried. If ignition takes longer, your wood is damp.

If your wood hisses and water or vapor escapes at the ends of the piece, your wood is soaked or freshly cut. Do not use this wood in your stove. Large amounts of creosote could be deposited in your chimney, creating potential conditions for a chimney fire.

TAMPER WARNINGS

This wood heater has a manufacturer-set minimum low burn rate that must not be altered. It is against federal regulations to alter this setting or otherwise operate this wood heater in a manner inconsistent with operating instructions in this manual.

THE FIRST FIRES

The fresh paint on your stove needs to be cured to preserve its quality. Once the fuel charge is properly ignited, only burn small fires in your stove for the first four hours of operation. Never open the air control more than necessary to achieve a medium burn rate.

Make sure that there's enough air circulation while curing the stove. The odours could be smelled during the 3 or 4 first fires. Never start your stove outside. You will not be able to see if you are over heating.

IGNITION

After making sure that the stove air intake controls are fully open (completely pull-out towards you), The top down method of fire building is recommended for this appliance. After making sure that the stove air intake controls are fully open (completely pull-out towards you), Place the largest pieces of wood on the bottom, laid in parallel and close together. Smaller pieces are placed in a second layer, crossways to the first. A third layer of still smaller pieces is laid crossways to the second, this time with some spaces between. Then a fourth layer of loose, small kindling and twisted newspaper sheets tops off the pile.

Before igniting the paper and kindling wood, it is recommended that you warm up the chimney. This is done in order to avoid back draft problems often due to negative pressure in the house. If such is the case, open a window slightly near the stove and twist together a few sheets of newspaper into a torch. Light up this paper torch and hold it as close as possible to the mouth of the pipe inside the combustion chamber to warm up the chimney. Once the updraft movement is initiated, you are ready to ignite the stove by lighting the paper and kindling wood inside the combustion chamber.

ED_005996_00000517-00150

When you have achieved a good bed of hot embers, we recommend the following burn procedures:

Burn Rate	Adjust Damper from fully closed		Burn Time	Blower Speed
Low	Fully Closed		@ 30 minutes	Low
Medium - Low	Approx. 11/16" open		@ 30 minutes	Low
Medium - High	Approx. 1-7/16" open		@ 30 minutes	Low
High	Fully Open approx. 2-18" from closed		all minutes	High

CAUTION: Never alter the damper slide or the adjustment range to increase firing for any reason. Doing so could result in heater damage and will void your warranty.

HEATING

Controlled combustion is the most efficient technique for wood heating because it enables you to select the type of combustion you want for each given situation. The wood will burn slowly if the wood stove air intake control is adjusted to reduce the oxygen supply in the combustion chamber to a minimum. On the other hand, wood will burn quickly if the air control is adjusted to admit a larger quantity of oxygen in the combustion chamber. The air intake control on your stove is very simple. If you pull on it out completely towards you, it is fully open. If you push on it until it stops the combustion air is reduced to a minimum. Real operating conditions may give very different results than those obtained during testing according to the species of wood used, its moisture content, the size and density of the pieces, the length of the chimney, altitude and outside temperature.

EFFICIENCY

Efficiencies can be based on either the lower heating value (LHV) or the higher heating value (HHV) of the fuel. The lower heating value is when water leaves the combustion process as a vapor, in the case of woodstoves the moisture in the wood being burned leaves the stove as a vapor. The higher heating value is when water leaves the combustion process completely condensed. In the case of woodstoves this would assume the exhaust gases are room temperature when leaving the system, and therefore calculations using this heating value consider the heat going up the chimney as lost energy. Therefore, efficiency calculated using the lower heating value of wood will be higher than efficiency calculated using the higher heating value. In the United States all woodstove efficiencies should be calculated using the higher heating value.

The best way to achieve optimum efficiencies is to learn the burn characteristic of you appliance and burn well-seasoned wood. Higher burn rates are not always the best heating burn rates; after a good fire is established a lower burn rate may be a better option for efficient heating. A lower burn rate slows the flow of usable heat out of the home through the chimney, and it also consumes less wood.

VISIBLE SMOKE

The amount of visible smoke being produced can be an effective method of determining how efficiently the combustion process is taking place at the given settings. Visible smoke consist of unburned fuel and moisture leaving your stove. Learn to adjust the air settings of your specific unit to produce the smallest amount of visible smoke. Wood that has not been seasoned properly and has a high wood moisture content will produce excess visible smoke and burn poorly.

WARNINGS:

- NEVER OVERFIRE YOUR STOVE. IF ANY PART OF THE STOVE STARTS TO GLOW RED, OVER FIRING IS HAPPENING. READJUST THE AIR INTAKE CONTROL AT A LOWER SETTING.
- THE INSTALLATION OF A LOG CRADLE OR GRATES IS NOT RECOMMENDED IN YOUR WOOD STOVE. BUILD FIRE DIRECTLY ON FIREBRICK.
- NEVER PUT WOOD ABOVE THE FIREBRICK LINING OF THE FIREBOX.
- ATTEMPTS TO ACHIEVE HEAT OUTPUT RATES THAT EXCEED HEATER DESIGN SPECIFICATIONS CAN RESULT IN PERMANENT DAMAGE TO THE HEATER.

ED_005996_00000517-00151

RELOADING

Once you have obtained a good bed of embers, you should reload the unit. In order to do so, open the air controls to maximum a few seconds prior to opening the stove's door. Then proceed by opening the door very slowly; open it one or two inches for 5 to 10 seconds, before opening it completely to increase the draft and thus eliminate the smoke which is stagnant in a state of slow combustion in the stove. Then bring the red embers to the front of the stove and reload the unit.

For optimal operation of your wood stove, we recommend you to operate it with a wood load approximately equivalent to the height of fire bricks.

It is important to note that wood combustion consumes ambient oxygen in the room. In the case of negative pressure, it is a good idea to allow fresh air in the room, either by opening a window slightly or by installing a fresh air intake system on an outside wall.

CREOSOTE FORMATION AND NEED FOR REMOVAL

When wood is burned slowly, it produces tar and other organic vapors, which combine with expelled moisture to form creosote. The creosote vapors condense in the relatively cool chimney flue of a slow-burning fire. As a result, creosote residue accumulates on the flue lining. When ignited this creosote makes an extremely hot fire. The chimney connector and chimney should be inspected at least once every two months during the heating season to determine if a creosote build-up has occurred. If creosote has accumulated (3mm or more), it should be removed to reduce the risk of a chimney fire.

We strongly recommend that you install a magnetic thermometer on your smoke exhaust pipe, approximately 18" above the stove. This thermometer will indicate the temperature of your gas exhaust fumes within the smoke exhaust system. The ideal temperature for these gases is somewhere between 275°F and 500°F. Below these temperatures, the build-up of creosote is promoted. Above 500 degrees, heat is wasted since a too large quantity is lost into the atmosphere.

TO PREVENT CREOSOTE BUILD UP

- Always burn dry wood. This allows clean burns and higher chimney temperatures, therefore less creosote deposit.
- Leave the air control full open for about 5 min. every time you reload the stove to bring it back to proper operating temperatures. The secondary combustion can only take place if the firebox is hot enough.
- Always check for creosote deposit once every two months and have your chimney cleaned at least once a year.

If a chimney or creosote fire occurs, close all dampers immediately. Wait for the fire to go out and the heater to cool, then inspect the chimney for damage. If no damage results, perform a chimney cleaning to ensure there is no more creosote deposits remaining in the chimney.

ASH DISPOSAL

Whenever ashes get 3 to 4 inches deep in your firebox or ash pan, and when the fire has burned down and cooled, remove excess ashes. Leave an ash bed approximately 1 inch deep on the firebox bottom to help maintain a hot charcoal bed.

Ashes should be placed in a metal container with a tight-fitting lid. The closed container of ashes should be placed on a non-combustible floor or on the ground, away from all combustible materials, pending final disposal. The ashes should be retained in the closed container until all cinders have thoroughly cooled.

CAUTIONS:

- ASHES COULD CONTAIN HOT EMBERS EVEN AFTER TWO DAYS WITHOUT OPERATING THE STOVE.
- THE ASH PAN CAN BECOME VERY HOT. WEAR GLOVES TO PREVENT INJURY.
- NEVER BURN THE STOVE WITH THE ASH TRAP OPEN. THIS WOULD RESULT IN OVER FIRING THE STOVE. DAMAGE TO THE STOVE AND EVEN HOUSE FIRE MAY RESULT.

SMOKE AND CO MONITORS

Burning wood naturally produces smoke and carbon monoxide(CO) emissions. CO is a poisonous gas when exposed to elevated concentrations for extended periods of time. While the modern combustion systems in heaters drastically reduce the amount of CO emitted out the chimney, exposure to the gases in closed or confined areas can be dangerous. Make sure you stove gaskets and chimney joints are in good working order and sealing properly to prevent unintended exposure. It is recommended that you use both smoke and CO monitors in areas having the potential to generate CO.

ED_005996_00000517-00152

MAINTENANCE

Your wood stove is a high efficiency stove and therefore requires little maintenance. It is important to perform a visual inspection of the stove every time it is emptied, in order to insure that no parts have been damaged, in which case repairs must be performed immediately. Inspect and clean the chimney and connector pipe periodically for creosote build-up or obstructions.

AIR TUBES

The air tubes assembled in this unit are designed to provide an accurate mix of secondary air to insure the highest efficiency. Any damage or deterioration of these tubes may reduce the efficiency of combustion. The air tubes are held in position by either screws or snap pins. Locate these to either side of the tube and remove to allow the tube to be removed and replaced.

GLASS

- Inspect and clean the glass regularly in order to detect any cracks. If you spot one, turn the stove off immediately. Do not abuse the glass door by striking or slamming shut. Do not use the stove if the glass is broken.
- If the glass on your stove breaks, replace only with the glass supplied from your heater dealer. Never substitute other materials for the glass.
- To replace the glass, remove the screws retaining the glass mouldings inside the door. Remove the mouldings and replace the damaged piece with a new one. Perform the procedure backwards after replacing. When replacing the glass, you should change the glass gasket to make sure you keep it sealed.
- Never wash the glass with a product that may scratch. Use a specialized product, available in the stores where wood stoves are sold. The glass should be washed only when cold.

GASKETING

This unit's door uses a 5/8" diameter rope gasket. It is recommended that you change the door gasket (which makes your stove door air tight) once a year, in order to insure good control over the combustion, maximum efficiency and security. To change the door gasket, simply remove the damaged one. Carefully clean the available gasket groove, apply a high temperature silicone sold for this purpose, and install the new gasket. You may light up your stove again approximately 24 hours after having completed this operation.

WARNING:
NEVER OPERATE THE STOVE WITHOUT A GASKET OR WITH A BROKEN ONE. DAMAGE TO THE STOVE OR EVEN HOUSE FIRE MAY RESULT.

PAINT

Only clean your stove with a dry soft cloth that will not harm the paint finish. If the paint becomes scratched or damaged, it is possible to give your wood stove a brand new look, by repainting it with a 1200° F heat resistant paint. For this purpose, simply scrub the surface to be repainted with fine sand paper, clean it properly, and apply thin coats (2) of paint successively.

ATTENTION:
This wood heater needs periodic inspection and repair for proper operation. It is against federal regulations to operate this wood heater in a manner inconsistent with operating instructions in this manual.

ED_005996_00000517-00153

Repair Parts

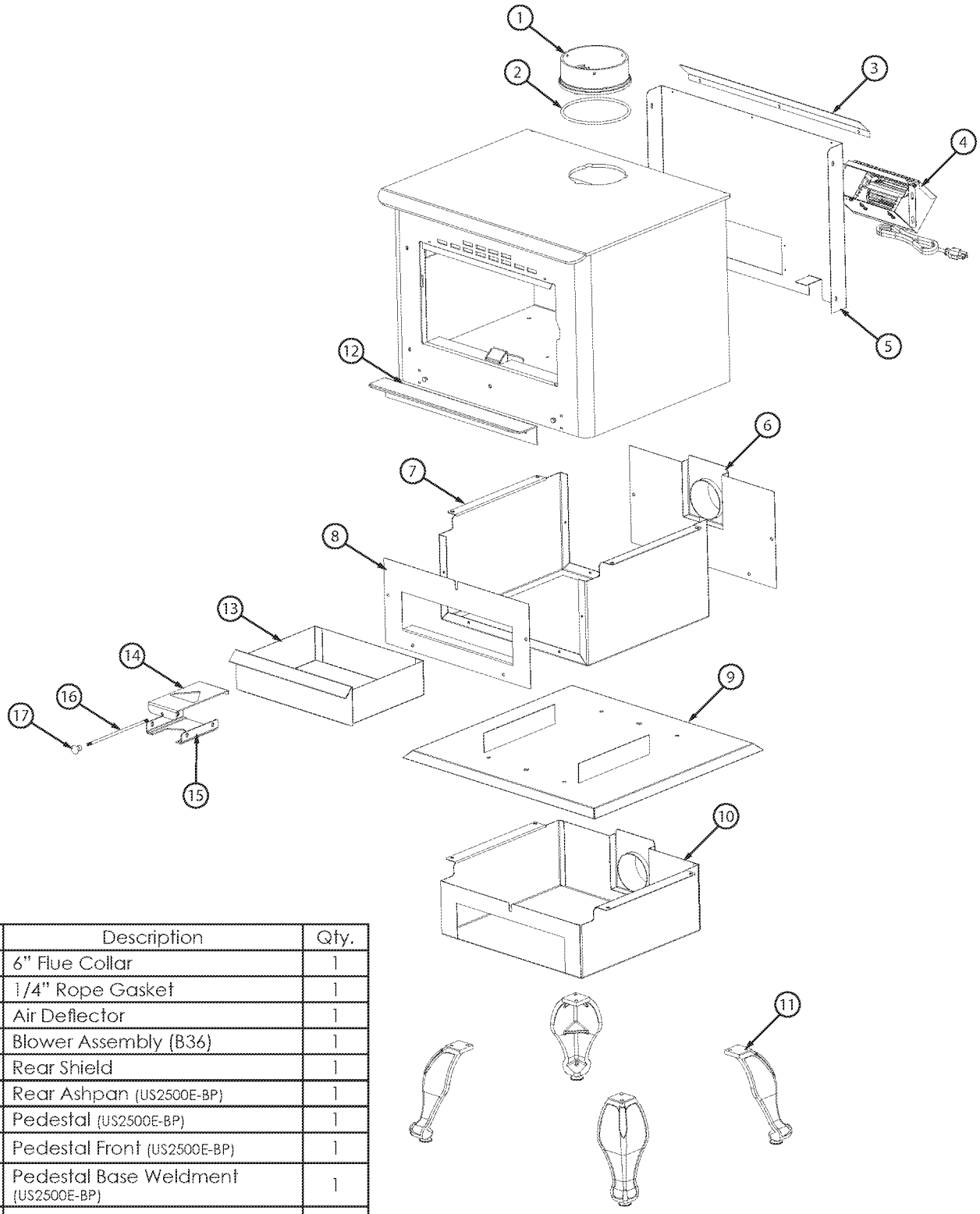

Key	Part No.	Description	Qty.
1	40292A	6" Flue Collar	1
2	88042	1/4" Rope Gasket	1
3	25845	Air Deflector	1
4	891492	Blower Assembly (B36)	1
5	26060	Rear Shield	1
6	610926	Rear Ashpan (US2500E-BP)	1
7	29243	Pedestal (US2500E-BP)	1
8	29065	Pedestal Front (US2500E-BP)	1
9	610969	Pedestal Base Weldment (US2500E-BP)	1
10	610968	Ashpan Housing (US2500E-BL)	1
11	40566	Cast Iron Leg (US2500E-BL)	4
12	25826	Hearth Plate	1
13	29216	Ash Pan	1
14	610068	Damper Slide Weldment	1
15	610066	Slide Retainer Weldment	1
16	86954	Damper Rod	1
17	891987	Plastic Knob	1

In order to maintain warranty, components must be replaced using original manufacturers parts purchased through your dealer or directly from the appliance manufacturer. Use of third party components will void the warranty.

Repair Parts

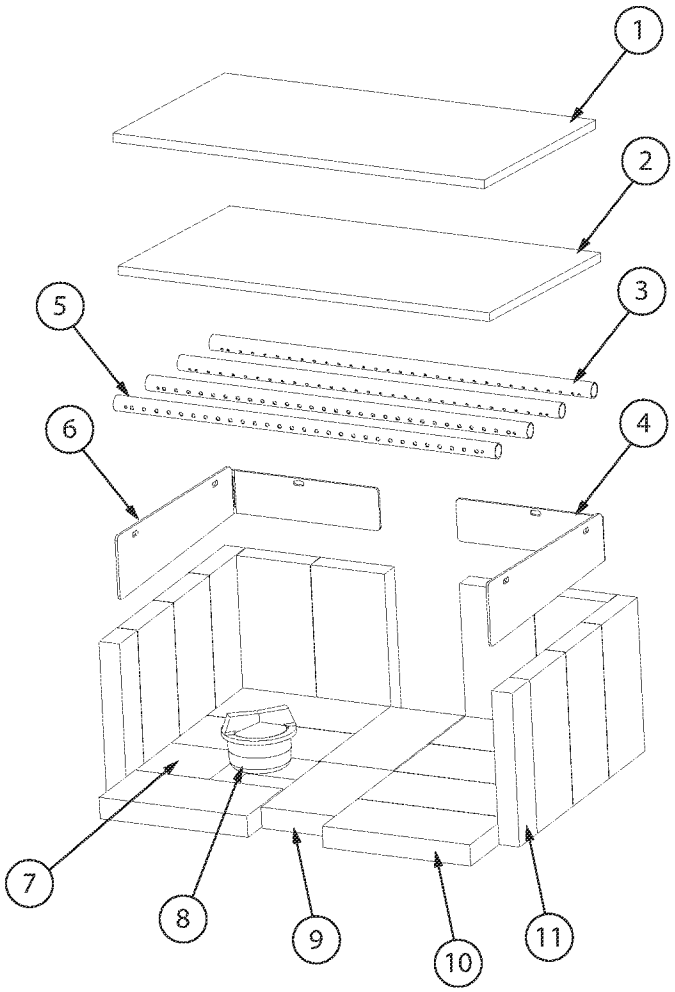

Key	Part No.	Description	Qty.
1	88325	Kao Wool Blanket	1
2	88138	Ceramic Fiber Board	1
3	86643	Secondary Air Tube (Ø5/32)	2
4	29247	Right Brick Panel	
5	86645	Secondary Air Tube (Ø7/32)	2
6	29248	Left Brick Panel	1
7	24103A	Half Firebrick Pumice (4-1/2 X 4-1/2)	1
8	40561	Ash Plug	1
9	891530A	Firebrick (4.5 X 7.5 X 1.25)	1
10	89066A	Firebrick Pumice (4-1/2 X 9)	18
11	891414A	Half Firebrick	2

Key	Part No.	Description	Qty.
1	893059	Wooden Thru Handle	1
2	893164	Door Handle	1
3	893062	Roller Sleeve	1
4	83788	Socket Head Screw	1
5	891373	Door Hinge Pad	2
6	40585	Large Viewing Glass Door	1
7	88082	3/4 Round Rope Gasket-Blk	1
8	892204	Glass	1
9	26314	Gasket Clamp	1
10	26312	Side Glass Clamp	4
11	26311	Bottom Glass Clamp	1

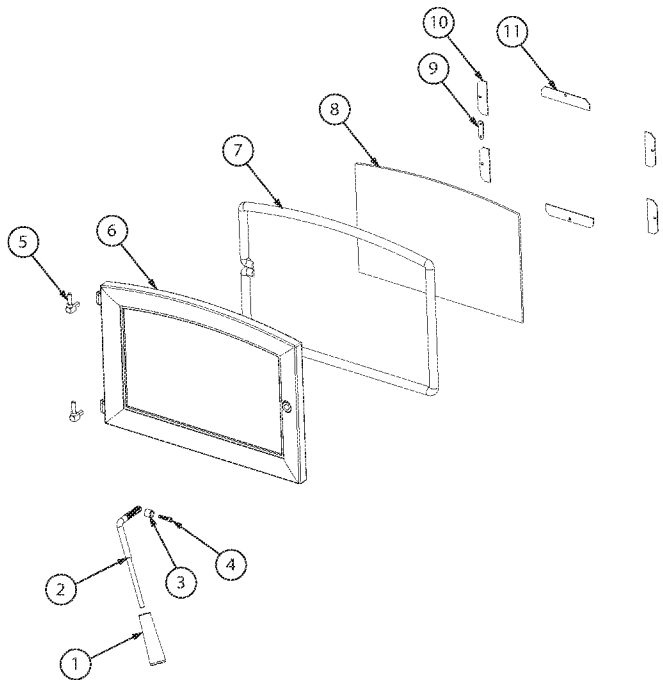

In order to maintain warranty, components must be replaced using original manufacturers parts purchased through your dealer or directly from the appliance manufacturer. Use of third party components will void the warranty.

ED_005996_00000517-00155

Service Record

It is recommended that your heating system is serviced regularly and that the appropriate Service Interval Record is completed.

SERVICE PROVIDER

Before completing the appropriate Service Record below, please ensure you have carried out the service as described in the manufacturer's instructions. Always use the manufacturer's specified spare part when replacement is necessary.

Service 01 Date:_____
Engineer Name: _____
License No.: _____
Company: _____
Telephone No.: _____
Stove Inspected: ☐ Chimney Swept: ☐
Items Replaced: _____

Service 02 Date:_____
Engineer Name: _____
License No.: _____
Company: _____
Telephone No.: _____
Stove Inspected: ☐ Chimney Swept: ☐
Items Replaced: _____

Service 03 Date:_____
Engineer Name: _____
License No.: _____
Company: _____
Telephone No.: _____
Stove Inspected: ☐ Chimney Swept: ☐
Items Replaced: _____

Service 04 Date:_____
Engineer Name: _____
License No.: _____
Company: _____
Telephone No.: _____
Stove Inspected: ☐ Chimney Swept: ☐
Items Replaced: _____

Service 05 Date:_____
Engineer Name: _____
License No.: _____
Company: _____
Telephone No.: _____
Stove Inspected: ☐ Chimney Swept: ☐
Items Replaced: _____

Service 06 Date:_____
Engineer Name: _____
License No.: _____
Company: _____
Telephone No.: _____
Stove Inspected: ☐ Chimney Swept: ☐
Items Replaced: _____

Service 07 Date:_____
Engineer Name: _____
License No.: _____
Company: _____
Telephone No.: _____
Stove Inspected: ☐ Chimney Swept: ☐
Items Replaced: _____

Service 08 Date:_____
Engineer Name: _____
License No.: _____
Company: _____
Telephone No.: _____
Stove Inspected: ☐ Chimney Swept: ☐
Items Replaced: _____

ED_005996_00000517-00156

How To Order Repair Parts / Comment Commander Des Pièces Détachées

This manual will help you obtain efficient, dependable service from your heater, and enable you to order repair parts correctly.

Keep this manual in a safe place for future reference.

When writing, always give the full model number which is on the nameplate attached to the heater.

When ordering repair parts, always give the following information as shown in this list /

Ce manuel vous aidera à obtenir un fonctionnement efficace et fiable de votre poêle et vous permettra de commander correctement toute pièce détachée.

Gardez ce manuel dans un lieu sûr pour toute consultation ultérieure.

Lorsque vous nous écrivez, donnez toujours le numéro de modèle complet qui se trouve sur la plaque signalétique fixée sur l'appareil de chauffage.

Lors de commandes de pièces détachées, donnez toujours les informations suivantes telles qu'illustrées dans cette liste:

1. The Part Number / Le Numéro De Pièce _____

2. The Part Description / La Description De La Pièce _____

3. The Model Number / Le Numéro De Modèle _____

4. The Serial Number / Le Numéro De Série _____

United States Stove Company
227 Industrial Park Road
South Pittsburg, TN 37380
800-750-2723
www.usstove.com

ED_005996_00000517-00158

Enregistrement De Service

Il est recommandé que votre système de chauffage est desservi régulièrement et que le Service Interval enregistrement approprié est terminée.

FOURNISSEUR DE SERVICES

Avant de terminer l'enregistrement de service approprié ci-dessous, s'il vous plaît vous assurer que vous avez effectué le service tel que décrit dans le les instructions du fabricant. Toujours utiliser pièce de rechange indiquée par le fabricant lors de remplacement est nécessaire.

Service de 01 Date:_____
Nom de l'ingénieur: _____
N° de licence.: _____
Compagnie: _____
N° de téléphone:_____
Poêle Inspecté: ☐ Cheminée balayée: ☐
Articles Remplacé: _____

Service de 02 Date:_____
Nom de l'ingénieur: _____
N° de licence.: _____
Compagnie: _____
N° de téléphone:_____
Poêle Inspecté: ☐ Cheminée balayée: ☐
Articles Remplacé: _____

Service de 03 Date:_____
Nom de l'ingénieur: _____
N° de licence.: _____
Compagnie: _____
N° de téléphone:_____
Poêle Inspecté: ☐ Cheminée balayée: ☐
Articles Remplacé: _____

Service de 04 Date:_____
Nom de l'ingénieur: _____
N° de licence.: _____
Compagnie: _____
N° de téléphone:_____
Poêle Inspecté: ☐ Cheminée balayée: ☐
Articles Remplacé: _____

Service de 05 Date:_____
Nom de l'ingénieur: _____
N° de licence.: _____
Compagnie: _____
N° de téléphone:_____
Poêle Inspecté: ☐ Cheminée balayée: ☐
Articles Remplacé: _____

Service de 06 Date:_____
Nom de l'ingénieur: _____
N° de licence.: _____
Compagnie: _____
N° de téléphone:_____
Poêle Inspecté: ☐ Cheminée balayée: ☐
Articles Remplacé: _____

Service de 07 Date:_____
Nom de l'ingénieur: _____
N° de licence.: _____
Compagnie: _____
N° de téléphone:_____
Poêle Inspecté: ☐ Cheminée balayée: ☐
Articles Remplacé: _____

Service de 08 Date:_____
Nom de l'ingénieur: _____
N° de licence.: _____
Compagnie: _____
N° de téléphone:_____
Poêle Inspecté: ☐ Cheminée balayée: ☐
Articles Remplacé: _____

ED_005996_00000517-00159

Pièces De Rechange

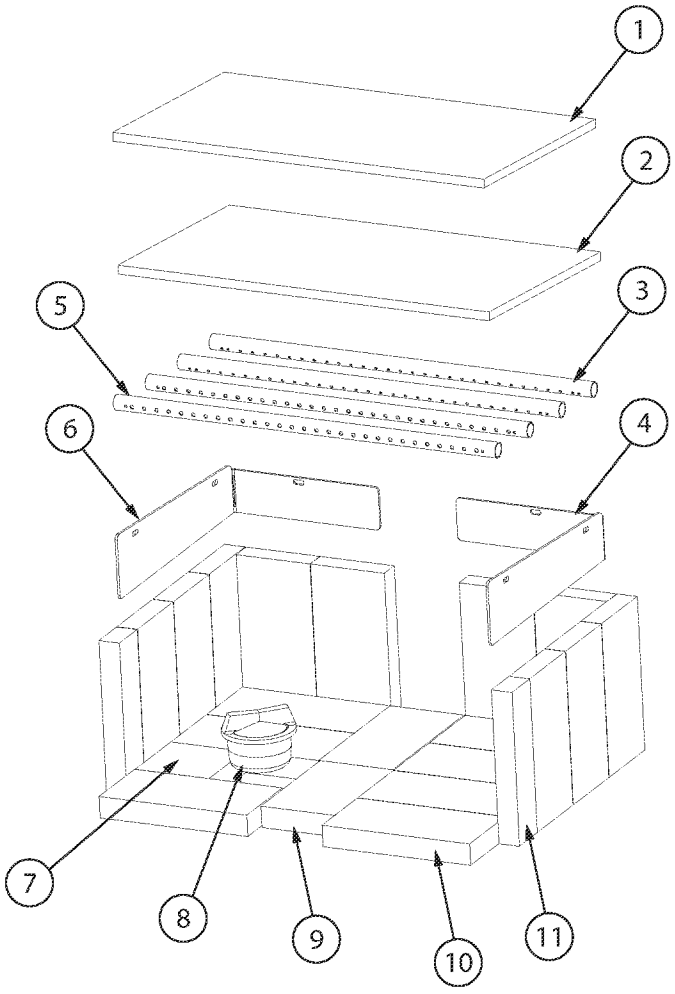

Clé	Partie	Description	Qté.
1	88325	Couverture en laine Kao	1
2	88138	Panneau de fibres de céramique	1
3	86643	Tube à air secondaire (Ø5 / 32)	2
4	29247	Panneau de brique droit	
5	86645	Tube à air secondaire (Ø7 / 32)	2
6	29248	Panneau de brique gauche	1
7	24103A	Demi pierre ponce brique réfractaire (4-1 / 2 x 4-1 / 2)	1
8	40561	Bouchon de cendre	1
9	891530A	Brique réfractaire (4,5 x 7,5 x 1,25)	1
10	89066A	Pierre ponce brique réfractaire (4-1 / 2 x 9)	18
11	891414A	Demi brique réfractaire	2

Clé	Partie	Description	Qté.
1	893059	Poignée en bois	1
2	893164	Poignée de porte	1
3	893062	Manchon à rouleau	1
4	83788	Vis à tête creuse	1
5	891373	Patte de charnière de porte	2
6	40585	Grande porte vitrée	1
7	88082	Joint de corde ronde 3/4 - noir	1
8	892204	Verre	1
9	26314	Joint de serrage	1
10	26312	Pince de verre latérale	4
11	26311	Pince de verre inférieure	1

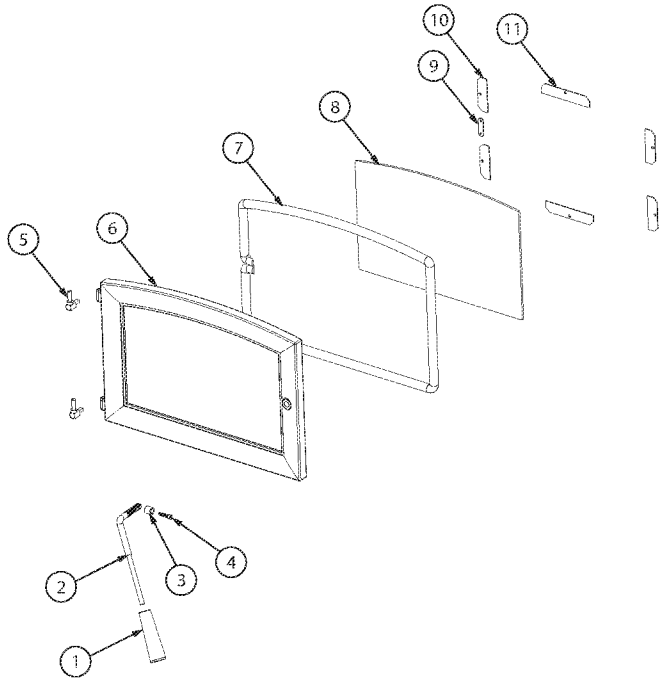

POUR CONSERVER LA COUVERTURE DE LA GARANTIE, LES COMPOSANTS DOIVENT ÊTRE REMPLACÉS PAR DES PIÈCES D'ORIGINE DU FABRICANT ACHETÉS AUPRÈS DE VOTRE DÉPOSITAIRE OU DIRECTEMENT AUPRÈS DU FABRICANT DE L'APPAREIL. L'UTILISATION DE COMPOSANTS DE TIERS ANNULE LA GARANTIE.

ED_005996_00000517-00160

Pièces De Rechange

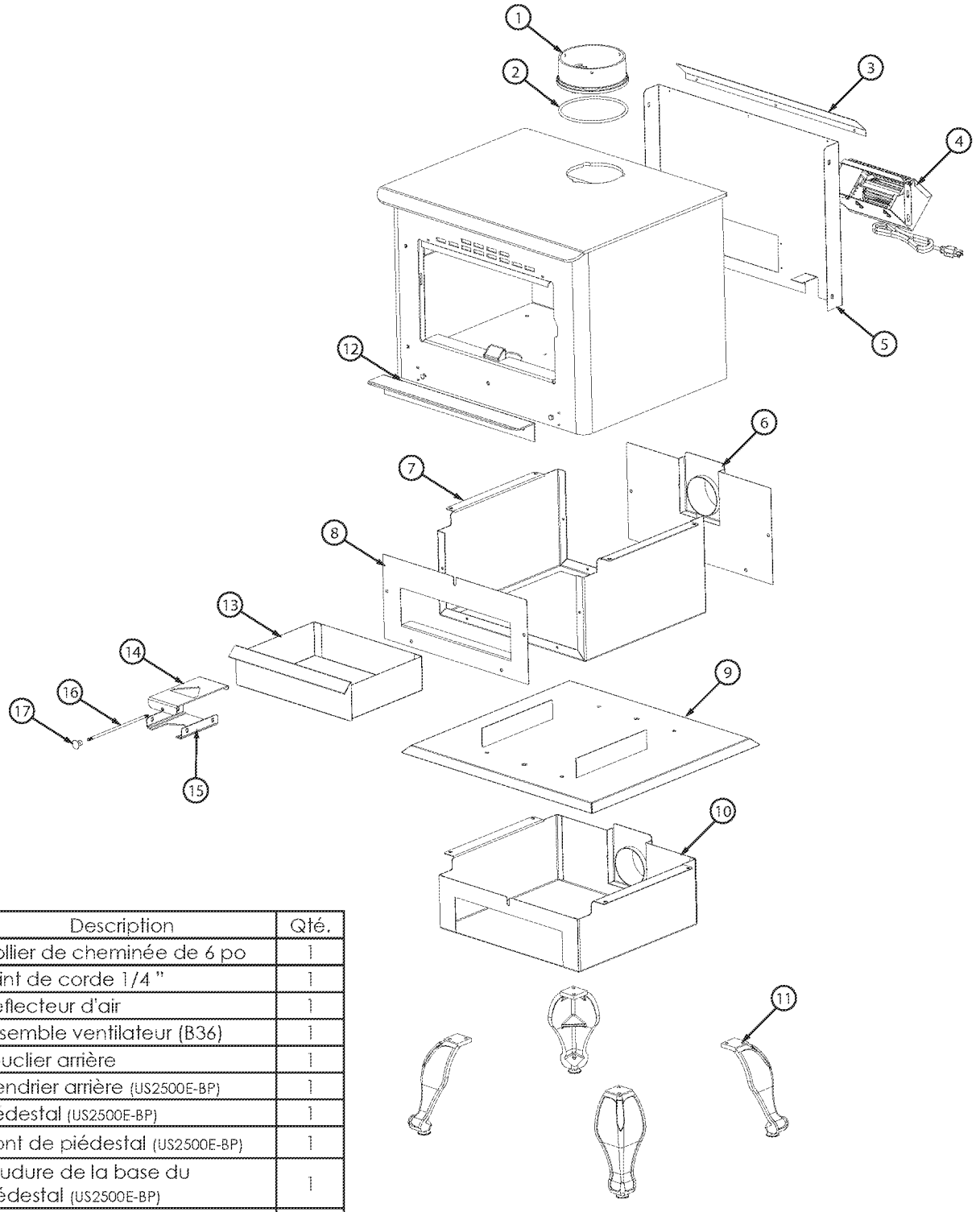

Clé	Partie	Description	Qté.
1	40292A	Collier de cheminée de 6 po	1
2	88042	Joint de corde 1/4 "	1
3	25845	Déflecteur d'air	1
4	891492	Ensemble ventilateur (B36)	1
5	26060	Bouclier arrière	1
6	610926	Cendrier arrière (US2500E-BP)	1
7	29243	Piédestal (US2500E-BP)	1
8	29065	Front de piédestal (US2500E-BP)	1
9	610969	Soudure de la base du piédestal (US2500E-BP)	1
10	610968	Logement Ashpan (US2500E-BL)	1
11	40566	Pied en fonte (US2500E-BL)	4
12	25826	Plaque de foyer	1
13	29216	Cendrier	1
14	610068	Soudure de glissière d'amortisseur	1
15	610066	Soudure de retenue de glissière	1
16	86954	Tige amortisseur	1
17	891987	Bouton en plastique	1

POUR CONSERVER LA COUVERTURE DE LA GARANTIE, LES COMPOSANTS DOIVENT ÊTRE REMPLACÉS PAR DES PIÈCES D'ORIGINE DU FABRICANT ACHETÉS AUPRÈS DE VOTRE DÉPOSITAIRE OU DIRECTEMENT AUPRÈS DU FABRICANT DE L'APPAREIL. L'UTILISATION DE COMPOSANTS DE TIERS ANNULE LA GARANTIE.

ED_005996_00000517-00161

AVERTISSEMENTS:

- LES CENDRES PEUVENT CONTENIR DES BRAISES MÊME APRÈS DEUX JOURS SANS FONCTIONNEMENT DU POÊLE.
- LE PLATEAU DE CENDRE PEUT DEVENIR TRÈS CHAUD. PORTEZ DES GANTS POUR ÉVITER TOUTE BLESSURE.
- NE FAITES JAMAIS FONCTIONNER LE POÊLE AVEC LA TRAPPE DES CENDRES OUVERTE. CELA PEUT ENTRAÎNER UNE SURCHAUFFE DU POÊLE. DES DOMMAGES AU NIVEAU DU POÊLE VOIRE UN INCENDIE DU DOMICILE POURRAIENT AVOIR LIEU.

ENTRETIEN

Votre poêle à bois est un poêle de haute efficacité et il ne nécessite par conséquent que peu d'entretien. Il est important de réaliser une inspection visuelle du poêle à chaque fois qu'il est vidé, afin de s'assurer qu'aucune pièce n'ait été endommagée, si c'est le cas, des réparations devront être effectuées immédiatement. Inspectez et nettoyez périodiquement la cheminée et le tuyau de raccord de l'accumulation de créosote ou d'obstructions.

VITRE

- Inspectez régulièrement la vitre afin de détecter toute fissure. Si vous en repérez une, éteignez immédiatement le poêle. Ne maltraitez pas la porte vitrée en la fermant violemment ou en la claquant. N'utilisez pas le poêle si la vitre est cassée.
- Si la vitre de votre poêle se brise, remplacez-la uniquement par une vitre fournie par votre vendeur d'appareils de chauffage. Ne substituez jamais la vitre avec d'autres matières.
- Pour remplacer la vitre, retirez les vis qui retiennent les moulures de la vitre à l'intérieur de la porte. Retirez les moulures et remplacez la pièce endommagée par une neuve. Effectuez la procédure en sens inverse après remplacement. Lors du remplacement de la vitre, vous devrez changer le joint de la vitre pour vous assurer qu'elle soit bien étanche.
- Ne lavez jamais la vitre avec un produit qui pourrait la rayer. Utilisez un produit spécialisé, disponible dans les magasins qui vendent les poêles à bois. La vitre doit être nettoyée uniquement lorsqu'elle est froide.

JOINTS

La porte ce cette unité utilise un joint de corde de 5/8" de diamètre. Il est recommandé de changer le joint de la porte (qui rend la porte de votre poêle étanche) une fois par an, afin de vous assurer du bon contrôle de la combustion, de l'efficacité maximale et de la sécurité. Pour changer le joint de la porte, retirez simplement celui qui est endommagé. Nettoyez avec précaution la rainure du joint disponible, appliquez de la silicone haute température vendue à cet effet, et installez le nouveau joint. Vous pouvez allumer de nouveau votre poêle environ 24 heures après avoir terminé entièrement cette opération.

AVERTISSEMENT:

NE FAITES JAMAIS FONCTIONNER LE POÊLE SANS JOINT OU AVEC UN JOINT ROMPU. DES DOMMAGES AU NIVEAU DU POÊLE VOIRE UN INCENDIE DU DOMICILE POURRAIENT AVOIR LIEU.

PEINTURE

Nettoyez uniquement votre poêle avec un chiffon doux sec qui n'endommagera pas la finition peinte. Si la peinture se raie ou est endommagée, il est possible de redonner à votre poêle son apparence neuve, en le peignant avec une peinture résistante à des températures de 1200 °F. Pour ce faire, décapez simplement la surface à repeindre avec un papier abrasif fin, nettoyez-le correctement et appliquez (2) fines couches de peinture successives.

CONDUITS D'AIR

Les conduits d'air assemblés dans cette unité sont conçus pour offrir un mélange précis d'air secondaire et assurer une plus grande efficacité. Tout dommage ou détérioration de ces conduits peuvent réduire l'efficacité de la combustion. Les conduits d'air sont maintenus en position par des vis ou par des goupilles de blocage. Localisez et enlevez-les des deux côtés du conduit pour le retirer et le remettre en place.

ED_005996_00000517-00162

RECHARGEMENT

Une fois que vous avez obtenu un bon lit de braises, vous devrez recharger l'unité. Pour ce faire, ouvrez les commandes d'air au maximum pendant quelques secondes avant d'ouvrir la porte du poêle. Puis continuez en ouvrant la porte très lentement ; ouvrez d'un ou deux pouces pendant 5 à 10 secondes, avant de l'ouvrir complètement pour augmenter le tirage et éliminer ainsi les fumées qui sont stagnantes dans un état de combustion lente à l'intérieur du poêle. Amenez ensuite les braises vers l'avant du poêle et rechargez l'unité. Pour un fonctionnement optimal de votre poêle à bois, nous vous recommandons de le faire fonctionner avec une charge de bois approximativement égale à la hauteur des briques réfractaires. Il est important de remarquer que la combustion du bois consomme l'oxygène présent dans la pièce. En cas de pression négative, il est bon de laisser de l'air frais entrer dans la pièce, soit en ouvrant légèrement une fenêtre soit en installant un système d'aspiration d'air frais sur un mur extérieur. Créosote - Formation et besoin de retrait - Quand du bois brûle lentement, cela produit du goudron et d'autres vapeurs organiques, qui se combinent avec l'humidité expulsée pour former de la créosote. Les vapeurs de créosote se condensent dans le conduit de fumée relativement froid d'un feu qui se consume lentement. Il en résulte que des résidus de créosote s'accumulent dans l'intérieur de la conduite. Une fois allumée, cette créosote crée un feu extrêmement chaud. Lorsque vous brûlez du bois, le raccord de cheminée et la cheminée devront être inspectés au moins une fois tous les deux mois durant la saison de chauffage afin de déterminer si une accumulation de créosote s'est produite. Si de la créosote s'est accumulée, elle devra être retirée afin de réduire le risque d'incendie dans la cheminée. Nous recommandons fortement que vous installiez un thermomètre magnétique sur le tuyau d'aspiration des fumées, à environ 18" au-dessus du poêle. Ce thermomètre indiquera la température des fumées d'évacuation de vos gaz dans le système d'aspiration des fumées. La température idéale de ces gaz est comprise approximativement entre 275 °F et 500 °F. En deçà de ces températures, l'accumulation de créosote est favorisée. Au-dessus de 500 degrés, la chaleur est gaspillée car une quantité trop importante est perdue dans l'atmosphère.

POUR PRÉVENIR LA FORMATION DE CRÉOSOTE

- Brûlez toujours du bois sec. Cela permet des combustions propres et des températures de cheminée supérieures, et par conséquent moins de dépôt de créosote.
- Laissez la commande d'air complètement ouverte pendant environ 5 minutes à chaque fois que vous rechargez le poêle pour le ramener aux bonnes températures de fonctionnement. La combustion secondaire peut seulement avoir lieu si le foyer est suffisamment chaud.
- Vérifiez toujours le dépôt de créosote une fois tous les deux mois et faites nettoyer votre cheminée au moins une fois par an.

Si un feu de cheminée ou de créosote se produit, fermez immédiatement tous les registres. Attendez que le feu s'éteigne et que l'appareil de chauffage refroidisse, puis inspectez les dommages de la cheminée. S'il n'y aucun dommage, effectuez le nettoyage de la cheminée pour garantir qu'il n'y ait pas de dépôts de créosote qui soient restés dans la cheminée.

ÉLIMINATION DES CENDRES

Les cendres devront être éliminées du poêle plusieurs fois par semaine ou quand la couche de cendres atteint 2 ou 3 pouces. Videz toujours le poêle quand il est froid, en matinée par exemple. Éliminez toujours les cendres dans un conteneur métallique ayant un couvercle d'ajustement serré. Placez ce conteneur sur une surface incombustible ou sur le sol, bien à l'écart des matières combustibles, en attendant leur élimination finale. Si des cendres sont éliminées par enfouissement dans le sol ou autrement réparties localement, elles devront être retenues dans un conteneur fermé jusqu'à ce que toutes les cendres aient complètement refroidies. N'utilisez pas le conteneur pour cendres pour y jeter d'autres déchets.

DÉTECTEURS DE FUMÉE ET DE CO

Le brûlage du bois produit naturellement des émissions de fumée et du monoxyde de carbone (CO). Le CO est un gaz poison lorsque l'exposition se fait à des concentrations élevées pour une période de temps prolongée. Bien que les systèmes de combustion modernes des chauffages réduisent de façon importante la quantité de CO émis par la cheminée, l'exposition aux gaz dans des endroits fermés ou clos peut être dangereuse. Assurez-vous que les joints d'étanchéité de votre poêle et les joints de la cheminée soient en bon état et qu'ils scellent correctement, évitant les expositions indésirables. Il est recommandé que vous utilisiez des détecteurs de fumée et de CO dans les zones où se trouve un potentiel de génération de CO.

ED_005996_00000517-00163

Vitesse de combustion	Réglez le registre à partir de la position complètement fermée		Temps de combustion	Vitesse de la soufflante
Faible	Entièrement fermé		@ 30 minutes	Faible
Moyenne - Faible	Environ. 11/16 "ouvert		@ 30 minutes	Faible
Moyenne - Élevée	Environ. 1-7 / 16 "ouvert		@ 30 minutes	Faible
Élevée	Entièrement ouvert env. 2-18 "de fermé		Toutes les minutes	Élevée

ATTENTION: Ne modifiez jamais le registre à coulisse ou la plage de réglage afin d'augmenter la combustion pour quelque raison que ce soit. Le faire peut entraîner des dommages de l'appareil de chauffage et annulera votre garantie.

CHAUFFAGE

Une combustion maîtrisée est la technique la plus efficace de chauffage au bois car elle vous permet de sélectionner le type de combustion que vous souhaitez pour chaque situation donnée. Le bois brûlera lentement si la commande d'admission d'air du poêle à bois est réglée pour réduire l'approvisionnement en oxygène dans la chambre de combustion au minimum. D'autre part, le bois brûlera rapidement si la commande d'air est réglée pour laisser une plus grande quantité d'oxygène dans la chambre de combustion. La commande d'admission d'air de votre poêle est très simple. Si vous la tirez complètement vers vous, elle est complètement ouverte. Si vous la poussez jusqu'à ce qu'elle s'arrête, l'air de combustion est réduit au minimum. Les conditions de fonctionnement réelles peuvent donner des résultats très différents de ceux obtenus lors des tests selon les espèces de bois utilisées, leur humidité, la taille et la densité des pièces, la longueur de la cheminée, l'altitude et la température extérieure.

EFFICACITÉ

L'efficacité peut être basée sur le pouvoir calorifique inférieur (PCI) ou le pouvoir calorifique supérieur (PCS) du combustible. Le pouvoir calorifique inférieur, c'est lorsque l'eau quitte le processus de combustion sous forme de vapeur, dans le cas des poêles à bois, l'humidité dans le bois brûlé quitte le poêle sous forme de vapeur. Le pouvoir calorifique supérieur, c'est lorsque l'eau quitte le processus de combustion sous forme entièrement condensée. Dans le cas des poêles à bois, ceci voudrait dire que les gaz d'évacuation sont à la température de la pièce en quittant le système, et donc, les calculs utilisant cette valeur de chaleur tiennent compte de l'élévation de la chaleur dans la cheminée comme une perte d'énergie. Ainsi, l'efficacité calculée en utilisant le pouvoir calorifique inférieur du bois sera plus élevée que celle calculée en utilisant le pouvoir calorifique supérieur. Aux États-Unis, toutes les efficacités des poêles à bois devraient être calculées par le pouvoir calorifique supérieur. La meilleure façon d'atteindre des efficacités optimales est d'apprendre les caractéristiques de brûlage de votre appareil et du bois bien séché. Des taux de combustion plus élevés ne sont pas toujours les meilleurs taux de combustion; après qu'un bon feu est établi, un taux de combustion plus bas peut être la meilleure option pour un chauffage efficace. Un taux de combustion plus bas ralentit la sortie du flux de chaleur utilisable hors de la maison par la cheminée, et il consume également moins de bois.

FUMÉE VISIBLE

La quantité visible de fumée produite peut être une méthode efficace pour déterminer comment le processus de combustion s'établit efficacement aux réglages donnés. La fumée visible est composée de combustible non brûlé et de l'humidité s'échappant de votre poêle. Apprenez comment ajuster les réglages d'air de votre unité afin de produire la plus petite quantité de fumée visible. Le bois incorrectement séché a une teneur élevée en humidité et produira un excès de fumée visible et un mauvais brûlage.

AVERTISSEMENTS

- NE SURCHAUFFEZ PAS VOTRE POÊLE. SI UNE PARTIE DU POÊLE COMMENCE À ROUGIR, UNE SURCHAUFFE SE PRODUIT. RÉAJUSTEZ LA COMMANDE D'ADMISSION D'AIR AU NIVEAU DE RÉGLAGE LE PLUS BAS.
- L'INSTALLATION D'UN PORTE-BÛCHE ou DE GRILLES DANS VOTRE POÊLE À BOIS N'EST PAS RECOMMANDÉE. CRÉEZ LE FOYER DIRECTEMENT SUR LES BRIQUES RÉFRACTAIRES.
- NE METTEZ JAMAIS DE BOIS AU-DESSUS DU REVÊTEMENT EN BRIQUES RÉFRACTAIRES DU FOYER.
- TENTER D'ATTEINDRE UN TAUX DE PUISSANCE CALORIFIQUE DÉPASSANT LES SPÉCIFICATIONS DE CONCEPTION DU CHAUFFAGE PEUT LUI CAUSER DES DOMMAGES PERMANENTS, AINSI QU'AU CATALYSEUR DE POSTCOMBUSTION S'IL EST PRÉSENT.

ED_005996_00000517-00164

Il est EXTRÊMEMENT IMPORTANT que vous utilisiez uniquement du BOIS SEC dans votre poêle à bois. Le bois devra avoir séché durant 9 à 15 mois, de telle sorte que l'humidité (par rapport au poids) soit réduite en deçà de 20% du poids de la bûche. Il est très important de garder à l'esprit que même si le bois a été coupé une, deux ou même plusieurs années auparavant, il n'est pas nécessairement sec, s'il a été entreposé dans de mauvaises conditions. Dans des conditions extrêmes, il peut pourrir au lieu de sécher. Ce point ne peut pas être exagéré ; la grande majorité des problèmes liés au fonctionnement d'un poêle à bois est due au fait que le bois utilisé soit trop tendre ou ait séché dans de mauvaises conditions. Ces problèmes peuvent être:

- problèmes d'allumage
- accumulation de créosote provoquant des feux de cheminée
- rendement énergétique faible
- fenêtres noircies
- combustion incomplète des bûches

Les pièces de bois plus petites sécheront plus rapidement. Toutes les bûches qui dépassent 6" de diamètre devront être fendues. Le bois ne devra pas être entreposé directement sur le sol. L'air devra circuler à travers le cordon. Une couche d'air de 24" à 48" devra être maintenue entre chaque rangée de bûches, qui devront être placées dans un lieu le plus ensoleillé possible. La couche supérieure de bois devra être protégée contre les éléments mais pas les côtés.

CONSEILS DE FONCTIONNEMENT POUR UNE COMBUSTION DE QUALITÉ, EFFICACE ET PROPRE

- Attendez que l'appareil soit chaud et qu'il y ait un bon lit de braises avant de régler à un taux de combustion plus bas (ce qui pourrait prendre 30 minutes ou plus selon le bois utilisé)
- Utilisez de plus petits morceaux de bois pendant l'allumage et un taux de combustion élevé pour augmenter la température du poêle
- Pensez à l'environnement et ne brûlez que du bois séché
- Allumez de feux petits et intenses, au lieu de grands feux lents, lorsque possible.
- Apprenez les caractéristiques de fonctionnement de votre appareil pour obtenir une performance optimale
- Brûler du bois humide a un impact négatif sur l'efficacité de votre poêle et mène à une accélération de l'accumulation de créosote dans la cheminée

TESTER VOTRE BOIS

Quand le poêle est totalement chauffé, placez une pièce de bois fendue (environ cinq pouces de diamètre) parallèlement à la porte sur le lit de braises rouges. Maintenez la commande d'air complètement ouverte en tirant dessus et fermez la porte. Si l'allumage de la pièce se fait en moins de 90 secondes, à partir du moment où elle a été placée dans le poêle, votre bois a séché correctement. Si l'allumage est plus long, votre bois est humide. Si votre bois siffle et que de l'eau ou de la vapeur s'échappe des extrémités de la pièce, votre bois est trempé ou a été fraîchement coupé. N'utilisez pas ce bois dans votre poêle. De grandes quantités de créosote peuvent se déposer dans votre cheminée, créant de possibles conditions de feu de cheminée.

TAMPER AVERTISSEMENT

Ce chauffage au bois a un taux de combustion minimum réglé à la fabrication, et qui ne peut être modifié. La modification de ce réglage ou une utilisation autre de ce chauffage au bois qui ne respecterait pas les directives du présent manuel contrevient aux réglementations fédérales.

LES PREMIERS FEUX

La peinture fraîche de votre poêle a besoin d'être cuite pour préserver sa qualité. Une fois que le combustible est correctement allumé, faites uniquement brûler de petits feux dans votre poêle lors des quatre premières heures de fonctionnement. N'ouvrez jamais la commande d'air plus que nécessaire afin d'obtenir une vitesse de combustion moyenne. Assurez-vous que la circulation d'air soit suffisante lors du traitement du poêle. Les odeurs pourront s'échapper lors des 3 ou 4 premiers feux. Ne démarrez jamais votre poêle à l'extérieur. Vous ne serez pas en mesure de constater si vous surchauffez.

ALLUMAGE

La méthode descendante de préparation d'un feu est recommandée pour cet appareil. Après vous être assuré que les contrôles de prise d'air du poêle sont entièrement ouverts (complètement tirés vers vous), placez les plus grosses pièces de bois au bas en parallèle, et assez près l'une de l'autre. Les secondes pièces sont placées en une seconde couche, en travers aux premières. Une troisième couche de plus petites pièces est déposée en travers de la seconde, cette fois avec un certain espace entre elles. Ensuite, déposer une quatrième couche de bois d'allumage et de papier journal chiffonné sur le dessus de la pile.Lorsque vous avez obtenu un bon lit de braises chaudes, nous recommandons les procédures de chauffage suivantes:

ED_005996_00000517-00165

UTILISATION DU POÊLE À BOIS

NE PAS BRÛLER:

1. Des ordures;
2. Des déchets de tonte ou résidus de jardin;
3. Des matériaux contenant du caoutchouc, incluant les pneus;
4. Matériaux contenant du plastique;
5. Des déchets de produits du pétrole, des peintures ou diluants à peinture, ou des produits d'asphalte;
6. Matériaux contenant de l'amiante;
7. Débris de construction ou de démolition;
8. Traverses de voie ferrée ou bois traité sous pression;
9. Fumier ou restes d'animaux;
10. Bois de grève en eau salée ou autres matériaux précédemment saturés par de l'eau salée;
11. Bois non séché; ou
12. Produits du papier, carton, contreplaqué, ou panneau de particules. L'interdiction de brûlage de ces matériaux n'interdit pas l'utilisation d'allume-feu composés de papier, carton, sciure de bois, cire et substances similaires, aux fins de démarrer le feu dans un chauffage au bois modifié.

Le brûlage de ces matériaux peut causer des émanations de fumées toxiques ou rendre le chauffage inefficace en raison de la fumée. Le bois mort tombé des arbres doit être considéré comme étant mouillé et doit donc être séché. Le bois mort peut normalement être considéré comme sec à 66 %. Fendre et empiler le bois avant de l'entreposer accélère son séchage. Entreposez le bois sur une surface surélevée du sol et sous un espace abrité de la pluie ou de la neige, accélèrera le temps de séchage. Un bon indicateur pour savoir si le bois est prêt à brûler est de vérifier les extrémités du morceau. Si elles sont fendues de toutes parts à partir du centre, le bois devrait donc être suffisamment sec. Si votre bois grésille quand il brûle, même si la surface est sèche, il pourrait ne pas être entièrement sec et devrait être laissé à sécher plus longtemps.

Ne pas brûler les bûches fabriquées à partir de sciure imprégnée de cire ou de bûches avec des additifs chimiques. Les bûches fabriquées à partir de sciure de bois compressée à 100% peuvent être brûlées, mais faites attention à brûler trop de ces bûches en même temps. Commencez avec une bûche fabriquée et voyez comment le poêle réagit. Vous pouvez augmenter le nombre de bûches brûlées à la fois pour vous assurer que la température ne dépasse jamais 246 ° C (475 ° F) sur un thermomètre magnétique pour une installation sur des tuyaux de poêle à paroi simple ou 482 ° C (900 ° F) sur sonde thermométrique pour l'installation sur un tuyau de poêle à double paroi. Le thermomètre doit être placé à environ 18 "(457 mm) au-dessus du poêle. Des températures plus élevées peuvent entraîner une surchauffe et endommager votre poêle.

Votre unité de chauffage a été conçue pour brûler du bois uniquement ; aucun autre matériau ne devra être brûlé. Les déchets et autres matériaux inflammables ne doivent pas être brûlés dans votre poêle. Tous les types de bois peuvent être utilisés dans votre poêle, mais des variétés particulières ont de meilleurs rendements énergétiques que d'autres. Veuillez consulter le tableau suivant afin de faire le meilleur choix possible.

TYPE	POIDS (LBS. CU. FT., À VIDE)	PAR CORDON	CLASSEMENT D'EFFICACITÉ	SE FEND	MILLIONS BTU/ CORDON
Hickory	63	4500	1,0	Bien	31,5
Chêne blanc	48	4100	0,9	Correct	28,6
Chêne rouge	46	3900	0,8	Correct	27,4
Hêtre	45	3800	0,7	Dur	26,8
Érable à sucre	44	3700	0,6	Correct	26,2
Chêne noir	43	3700	0,6	Correct	25,6
Frêne	42	3600	0,5	Bien	25,0
Bouleau jaune	40	3400	0,4	Dur	23,8
Érable rouge	38	3200	0,3	Correct	22,6
Bouleau à papier	37	3100	0,3	Facile	22,1
Orme/Platane	34	2900	0,2	Très difficile	20,1
Épinette rouge	29	1800	0,1	Facile	16,1

ED_005996_00000517-00166

Pour utilisation dans des MAISONS MOBILES (installations aux É.-U. UNIQUEMENT):

- AVERTISSEMENT ! NE PAS INSTALLER DANS UNE CHAMBRE À COUCHER.
- ATTENTION ! L'INTÉGRITÉ STRUCTURELLE DU PLANCHER, DES PAROIS ET DU PLAFOND/TOIT DE LA MAISON MOBILE DOIT ÊTRE MAINTENUE.
- LE POÊLE DOIT ÊTRE FIXÉ À LA STRUCTURE DE LA MAISON MOBILE EN UTILISANT LES TROUS DE FIXATION SITUÉS À LA BASE DE L'UNITÉ.
- INSTALLEZ CONFORMÉMENT À LA PARTIE 3280 DE 24 CFR (HUD).
- UTILISEZ UNE CHEMINÉE FABRIQUÉE EN USINE QUI RÉPONDE AUX STANDARDS DE L'UL 103 ; PAR CONSÉQUENT ELLE DOIT ÊTRE DE TYPE HT (2100 °F).
- UTILISEZ UN PARE-ÉTINCELLES

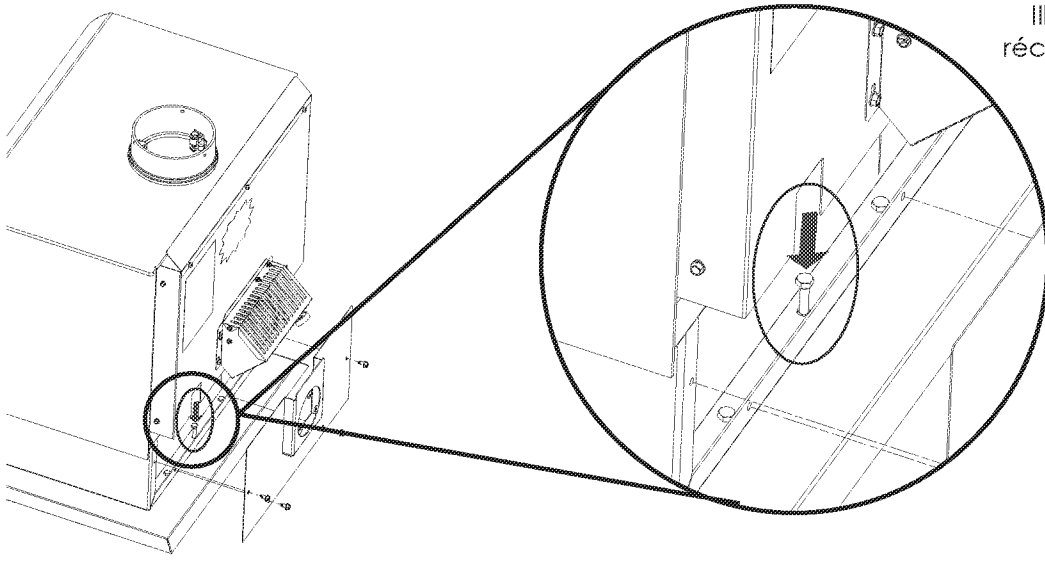

Illustration: Fixation du réchauffeur au plancher.

Utilisé pour fixer les appareils avec les pattes au sol. (Pour une utilisation de maison mobile)

1. Le support s'engage autour de l'extrusion carrée du boulon de nivellement inséré dans la jambe.
2. Une fois l'appareil mis à niveau, positionnez le support et fixez-le au sol à l'aide de la visserie appropriée à votre sol.
3. Installez un support par jambe ou consultez votre autorité locale compétente pour déterminer le nombre de points de fixation requis.

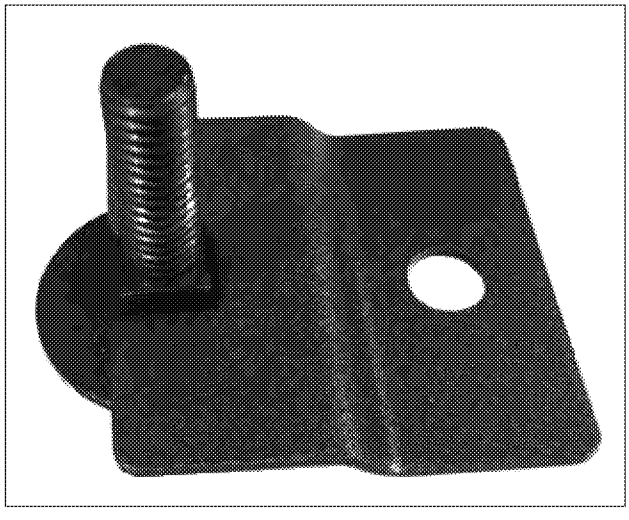

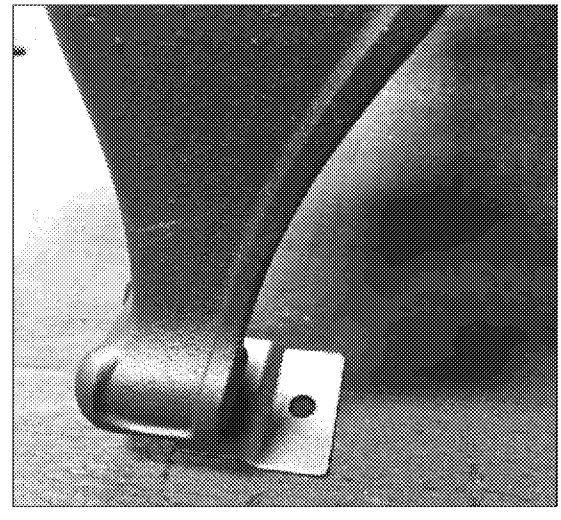

ED_005996_00000517-00167

AIR DE COMBUSTION EXTÉRIEUR

Votre poêle à bois est approuvé pour être installé avec une entrée d'air extérieur (4FAK) nécessaire pour une maison mobile. Ce type d'installation est également requis dans les maisons étanches et les maisons ayant des problèmes de pression négative. Vous pouvez acheter cette option auprès de votre vendeur d'appareils de chauffage. Assurez-vous d'indiquer le numéro de pièce mentionné dans ce livret. Les instructions relatives à l'installation sont fournies avec le kit d'admission d'air.

L'air de combustion extérieur peut être requis si:

1. Votre poêle n'aspire pas de façon continue, une dispersion des fumées a lieu, le bois brûle mal, ou des contre-explosions se produisent qu'il y ait ou non des matières combustibles.
2. Les appareils à foyer existants au sein du domicile, tels que des cheminées ou d'autres appareils de chauffage, émettent des odeurs, ne fonctionnent pas correctement, émettent des fumées lorsqu'ils sont ouverts ou des contre-explosions se produisent qu'il y ait ou non des matières combustibles.
3. Ouvrir légèrement une fenêtre lors d'un jour calme (sans vent) réduit les symptômes ci-dessus.
4. La maison est équipée d'un pare-vapeur parfaitement étanche et de fenêtres bien ajustées et/ou dispose d'appareils électriques qui expulsent l'air de la maison.
5. Il y a une condensation excessive sur les vitres en hiver.
6. Un système de ventilation est installé dans la maison.

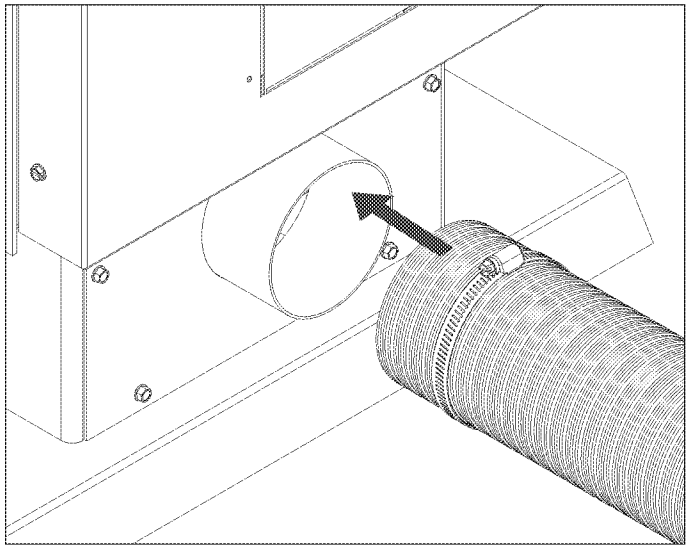

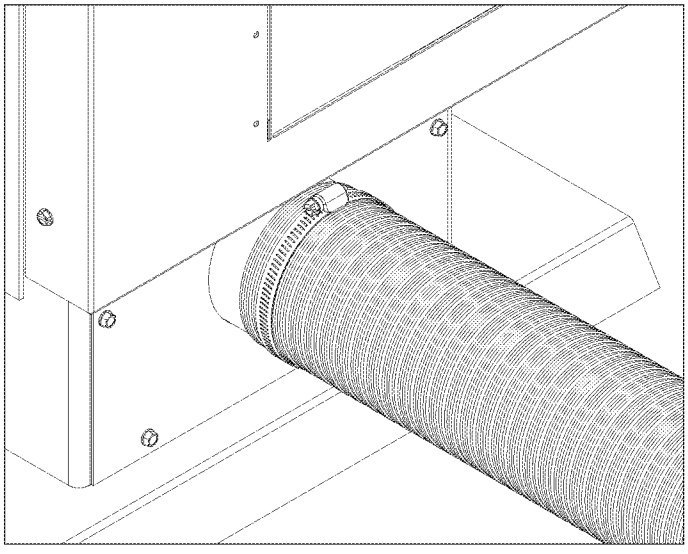

Faites glisser le collier de serrage sur le tuyau flexible en aluminium. Ensuite, glissez le tuyau flexible sur le tube d'admission d'air du poêle. Serrez ensuite le collier de serrage sur l'extrémité du tuyau flexible en aluminium.

ED_005996_00000517-00168

PASSAGES DE RACCORDEMENT DE CHEMINÉE À TRAVERS UNE PAROI COMBUSTIBLE

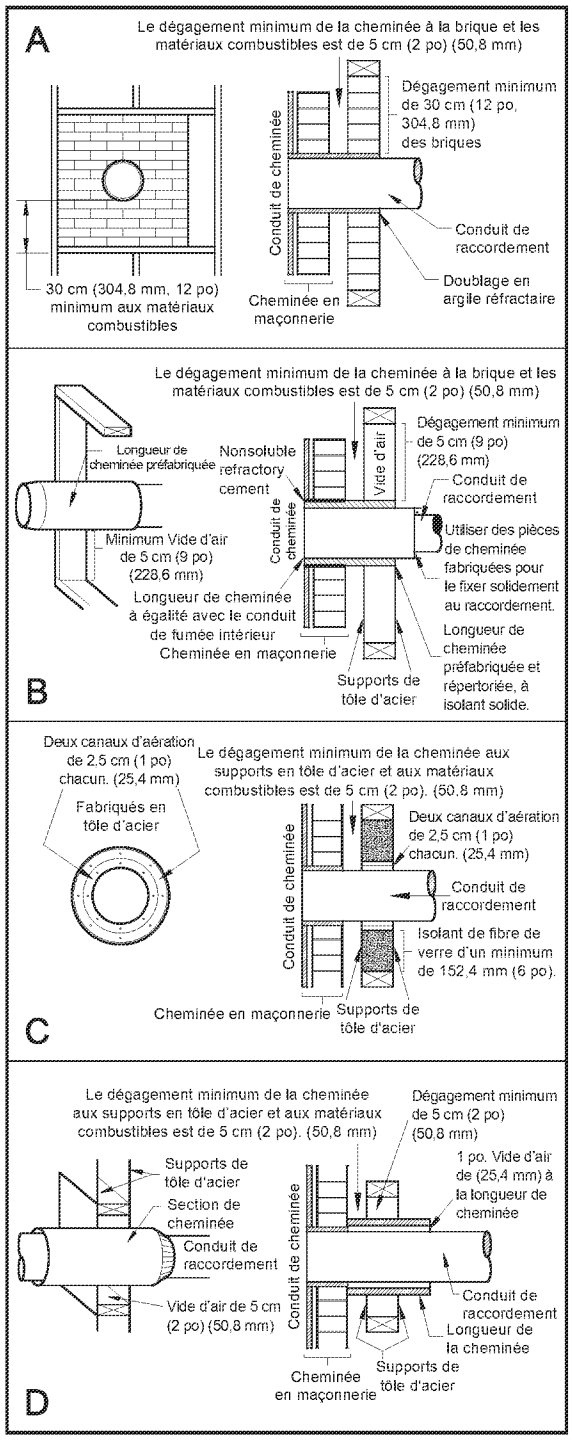

Méthode A. Dégagement de 12" (304,8 mm) avec un membre de paroi combustible: En utilisant des briques d'une épaisseur minimale de 3,5" (89 mm) et un revêtement en argile d'une épaisseur minimale de 5/8" (15,9 mm), construisez un passage à travers la paroi. Le revêtement en argile doit être conforme à l'ASTM C315 (Spécification standard des revêtements réfractaires en argile) ou son équivalent. Maintenez un minimum de 12" (304,8 mm) de maçonnerie en briques entre le revêtement en argile et les matières combustibles de la paroi. Le revêtement en argile devra s'étendre de la surface extérieure de la maçonnerie en briques jusqu'à la surface intérieure du revêtement du carneau de la cheminée mais pas au-delà de la surface intérieure. Coulez ou cimentez fermement le revêtement en argile en place dans le revêtement du carneau de la cheminée.

Méthode B. Dégagement de 9" (228,6 mm) avec un membre de paroi combustible: En utilisant une partie de cheminée Solid-Pak fabriquée en usine, agréée, de 6" (152,4 mm) de diamètre intérieur avec une isolation de 1" (25,4 mm) ou plus, construisez un passage à travers la paroi avec une couche d'air de 9" (228,6 mm) minimum entre la paroi extérieure de la longueur de la cheminée et les matières combustibles de la paroi. Utilisez des supports en tôle fixés de façon sûre aux surfaces de la paroi sur tous les côtés afin de maintenir une couche d'air de 9" (228,6 mm). Lors de la fixation des supports sur la longueur de la cheminée, ne pénétrez pas dans le revêtement de la cheminée (la paroi intérieure de la cheminée Solid-Pak). L'extrémité du revêtement de la section de la cheminée Solid-Pak devra affleurer l'intérieur du carneau de la cheminée en maçonnerie, et être scellée avec un ciment réfractaire non soluble dans l'eau. Utilisez ce ciment pour également calfeutrer la pénétration de la maçonnerie en briques.

Méthode C. Dégagement de 6" (152,4 mm) avec un membre de paroi combustible: En commençant avec un raccord de cheminée métallique de 6" (152,4 mm) de calibre 24 (0,024" [0,61 mm]), et un manchon mural ventilé de calibre 24 minimum ayant deux conduits d'air de 1" (25,4 mm) chacun, construisez un passage à travers la paroi. Il devra y avoir une zone de séparation de 6" (152,4 mm) minimum contenant une isolation en fibre de verre, à partir de la surface extérieure du manchon mural jusqu'aux matières combustibles de la paroi. Soutenez le manchon mural et couvrez son ouverture avec un support métallique en tôle de calibre 24 minimum. Maintenez un espace de 6" (152,4 mm). Il devra également y avoir un support dimensionné pour adapter et maintenir le raccord de cheminée métallique. Vérifiez que les supports soient fixés de façon sûre aux surfaces de la paroi sur tous les côtés. Assurez-vous que les éléments de fixation utilisés pour maintenir le raccord de cheminée métallique ne pénètrent pas dans le revêtement du carneau de la cheminée.

Méthode D. Dégagement de 2" (50,8 mm) avec un membre de paroi combustible: Commencez avec une partie de cheminée Solid-Pak fabriquée en usine, agréée, d'au moins 12" (304 mm) de diamètre intérieur avec une isolation de 1" (25,4 mm) ou plus, et un raccord de cheminée de 8" de diamètre intérieur (de 2 pouces [51 mm] plus grand que celui de 6" [152,4 mm]). Utilisez celle-ci comme passage pour un raccord de cheminée métallique pour paroi unique de calibre 24 minimum. Maintenez la section concentrique solid-pak avec le raccord de la cheminée et à une distance de 1" (25,4 mm) de ce dernier grâce aux platines-supports en tôle situées aux deux extrémités de la section de la cheminée. Couvrez l'ouverture et soutenez la section de la cheminée des deux côtés à l'aide de supports métalliques en tôles de calibre 24 minimum. Vérifiez que les supports soient fixés de façon sûre aux surfaces de la paroi sur tous les côtés. Assurez-vous des éléments de fixation utilisés pour maintenir le conduit de carneau de la cheminée. REMARQUES:

1. Les raccords d'une cheminée de maçonnerie, sauf ceux de la méthode B, devront s'étendre sur une section continue à travers le système de passage mural et la paroi de la cheminée, jusqu'à la surface du revêtement intérieur du carneau mais sans le dépasser.
2. Un raccord de cheminée ne devra pas passer à travers un grenier ou un espace du toit, des toilettes ou des espaces confinés similaires, un plancher ou un plafond.

ED_005996_00000517-00169

CHEMINÉE FABRIQUÉE EN USINE:

Lorsqu'une cheminée métallique préfabriquée est utilisée, les instructions d'installation du fabriquant doivent être respectées. Vous devez également acheter (auprès du même fabriquant) et installer l'ensemble de support du toit ou le passage du toit et l'ensemble de la partie en "T", des coupe-feux (si nécessaires), un écran d'isolation, un chaperon de toiture, un chapeau de cheminée, etc. Maintenez un dégagement approprié avec la structure tel que recommandé par le fabriquant. La cheminée doit avoir la hauteur requise au-dessus du toit ou d'autres obstructions pour des raisons de sécurité et un bon tirage.

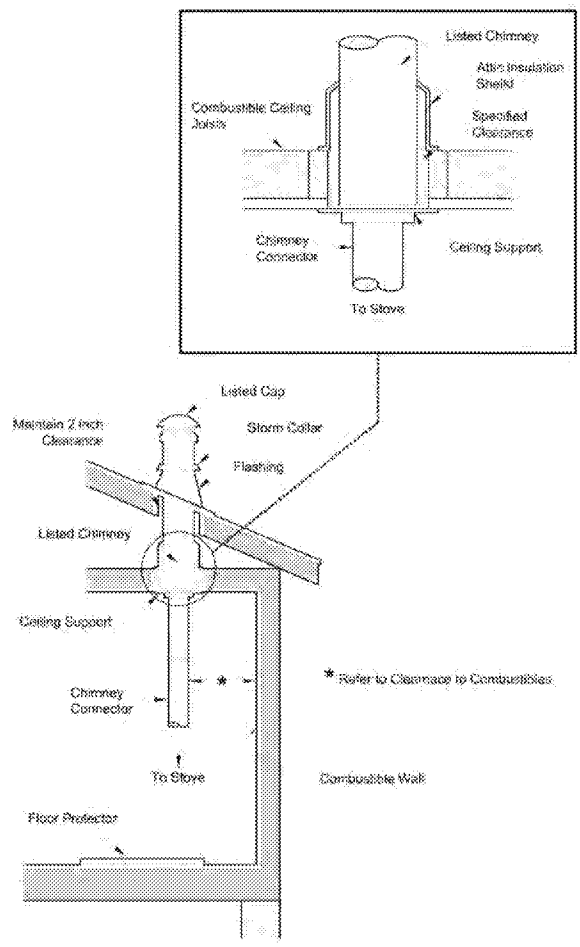

CHEMINÉE EN MAÇONNERIE:

Assurez-vous qu'une cheminée en maçonnerie réponde aux standards minimum de l'Association nationale de protection contre les incendies (NFPA) en la faisant inspecter par un professionnel. Assurez-vous qu'il n'y ait pas de fissures, de mortiers perdus ou d'autres signes de détérioration et de blocage. Faites nettoyer la cheminée avant d'installer et de faire fonctionner le poêle. Lors du raccordement du poêle à travers une paroi combustible vers une cheminée en maçonnerie, des méthodes spéciales sont requises.

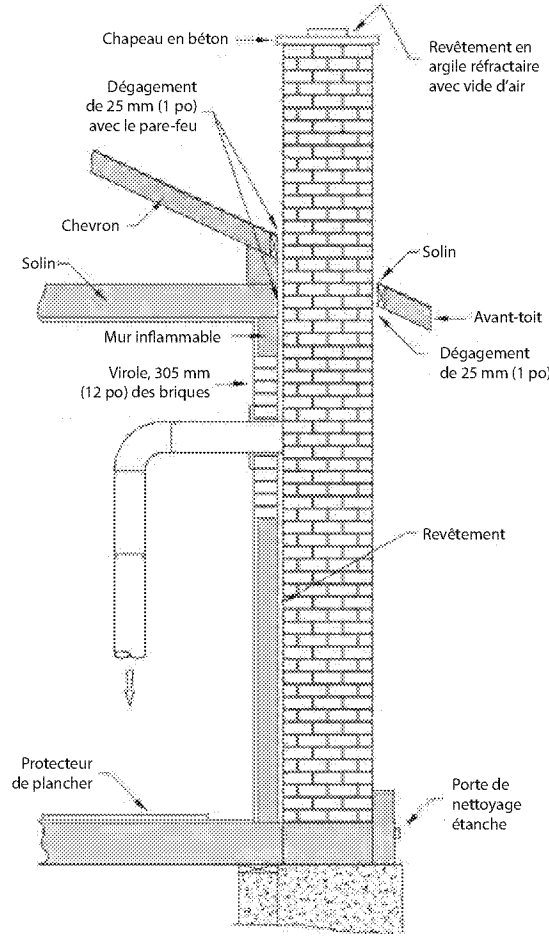

ED_005996_00000517-00170

IMPORTANCE D'UN TIRAGE ADÉQUAT

Le tirage est une force déplaçant l'air de l'appareil vers la cheminée. La quantité de tirage dans votre cheminée dépend de la longueur de la cheminée, son emplacement géographique local, les obstructions à proximité et d'autres facteurs. Trop de tirage peut causer des températures excessives dans l'appareil et pourrait l'endommager. Un tirage inadéquat peut causer des retours de fumée dans la pièce et causer l'obturation de la cheminée. Un tirage inadéquat causera des fuites de fumée par l'appareil dans la pièce, s'infiltrant par l'appareil, et les joints du conduit de raccordement. Un brûlage incontrôlable ou une température excessive indique un tirage excessif.

CHEMINÉE

Tenez compte de l'emplacement de la cheminée pour veiller à ce qu'elle ne soit pas trop près des voisins ou dans une vallée pouvant causer des conditions malsaines ou nuisibles. Votre poêle à bois doit être raccordé avec une cheminée fabriquée en usine ou en maçonnerie de 6". Si vous utilisez une cheminée fabriquée en usine, elle doit répondre à la norme UL 103 et CAN/CSA-B365 ; par conséquent elle doit être de type HT (2100 °F). Il est extrêmement important qu'elle soit installée conformément aux spécifications du fabriquant.

Si vous utilisez une cheminée en maçonnerie, il est important qu'elle soit construite conformément aux spécifications du Code national de construction. Elle doit être revêtue de briques en argile réfractaires, de tuiles métalliques ou en argile scellées ensemble avec un ciment réfractaire. (Les carneaux cylindriques sont les plus efficaces).

Le diamètre intérieur du carneau de cheminée doit être identique à l'aspiration des fumées du poêle. Un carneau trop petit peut entraîner des problèmes de tirage, tandis qu'un grand carneau favorise un refroidissement rapide des gaz, et donc l'accumulation de créosote et le risque de feux de cheminée. Remarquez que c'est la cheminée et non le poêle qui crée l'effet de tirage ; les performances de votre poêle dépendent directement du bon tirage de votre cheminée.

Les recommandations suivantes peuvent être utiles pour l'installation de votre cheminée:

1. Ne connectez pas cette unité à un carneau de cheminée utilisé par un autre appareil.
2. Elle doit s'élever au-dessus du toit d'au moins 3' (0,9 m) à partir du point le plus haut de contact.
3. La cheminée doit dépasser toute partie de la construction ou autre obstruction à moins de 10' (3,04 m) d'une hauteur de 2' (0,6 m).
4. L'installation d'une cheminée intérieure est toujours préférable à une cheminée extérieure. En effet, la cheminée intérieure, sera, par définition, plus chaude qu'une cheminée extérieure, étant donné qu'elle est chauffée par l'air ambiant de la maison. Par conséquent, le gaz qui circule se refroidira plus lentement, réduisant ainsi l'accumulation de créosote et le risque de feux de cheminée.
5. Le tirage entraîné par la tendance de l'air chaud à s'élever sera augmenté avec une cheminée intérieure.
6. L'utilisation d'un pare-feu à l'extrémité de la cheminée requiert une inspection régulière afin de garantir qu'il n'est pas obstrué, bloquant donc le tirage et devra être nettoyé lorsqu'il est utilisé régulièrement.

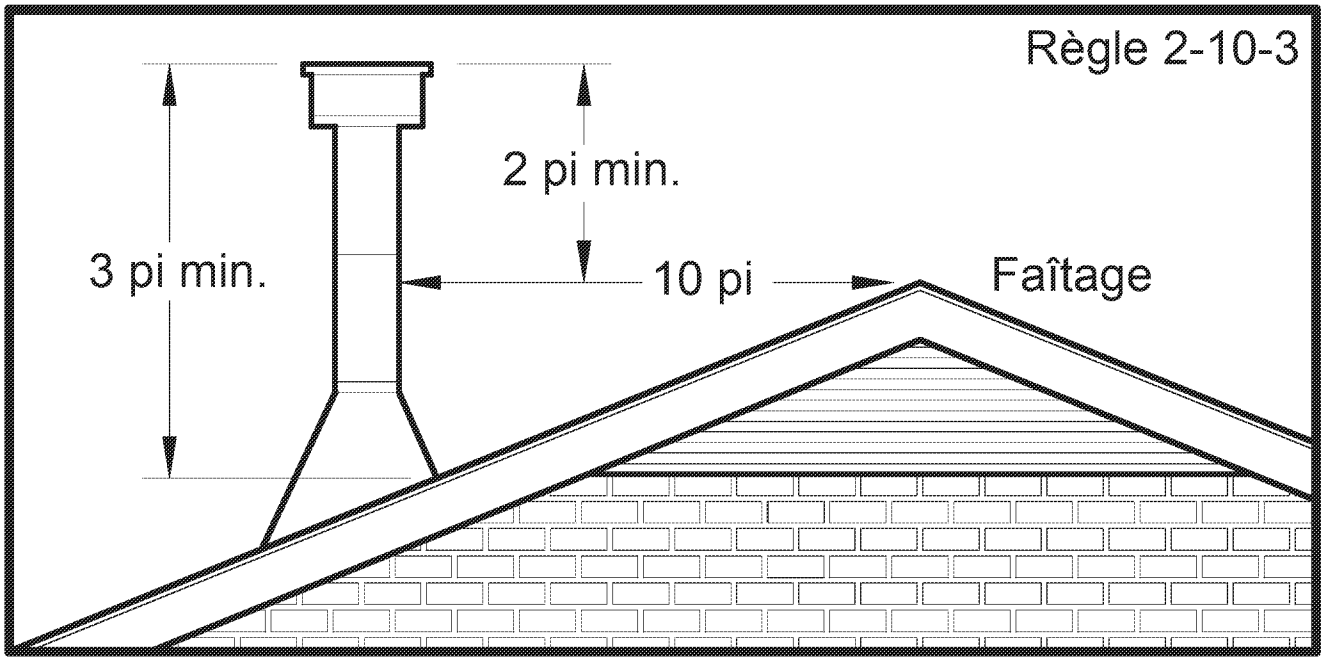

ED_005996_00000517-00171

DÉGAGEMENTS AVEC LES MATIÈRES COMBUSTIBLES

Il est extrêmement important que les dégagements avec les matières combustibles soient strictement respectés lors de l'installation du poêle. Consultez les tableaux ci-dessous:

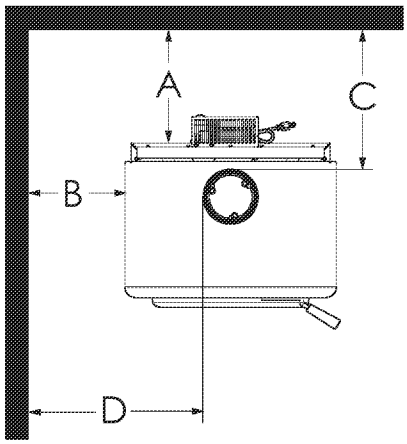

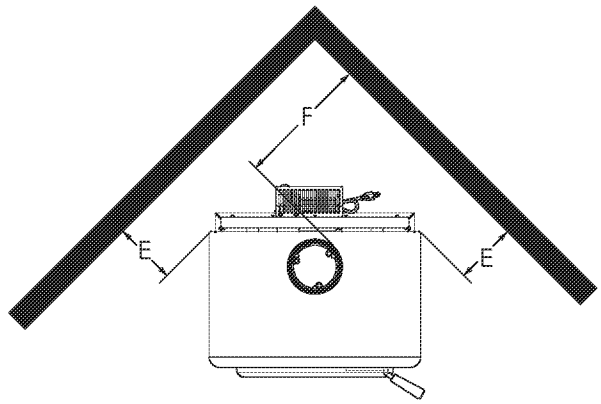

Tuyau pour paroi unique		
Clé	po	mm
A		
B		
C		
D		
E		
F		

- La hauteur entre le sol et le plafond doit être d'au moins 7' (2,13 m) dans tous les cas.
- Ne placez aucune matière combustible à moins de 4' (1,2 m) de l'avant de l'unité.
- Le dégagement entre le tuyau de carneau et un mur est valable uniquement pour les murs verticaux et pour un tuyau de carneau vertical.
- S'il y a un conduit de cheminée horizontal, il doit y avoir au moins 18 pouces d'espace libre entre le tuyau et le plafond. Il doit également y avoir une protection du sol sous la conduite horizontale qui s'étend de 2 po au-delà de chaque côté du conduit de cheminée.
- Le raccord de cheminée ne doit pas passer à travers un grenier ou un espace du toit, des toilettes ou des espaces confinés similaires, un plancher ou un plafond.
- Dans une installation canadienne dans laquelle un passage à travers un mur, ou une partie de construction combustible est souhaitée, l'installation doit être conforme à CAN/CSA-B365.
- Un tuyau de carneau traversant une paroi combustible doit avoir un dégagement minimum de 18" (457,2 mm).
- Pour réduire les dégagements de carneau avec les matériaux combustibles, contactez votre service local de sécurité.

RACCORD DE CHEMINÉE (TUYAU PLISSÉ)

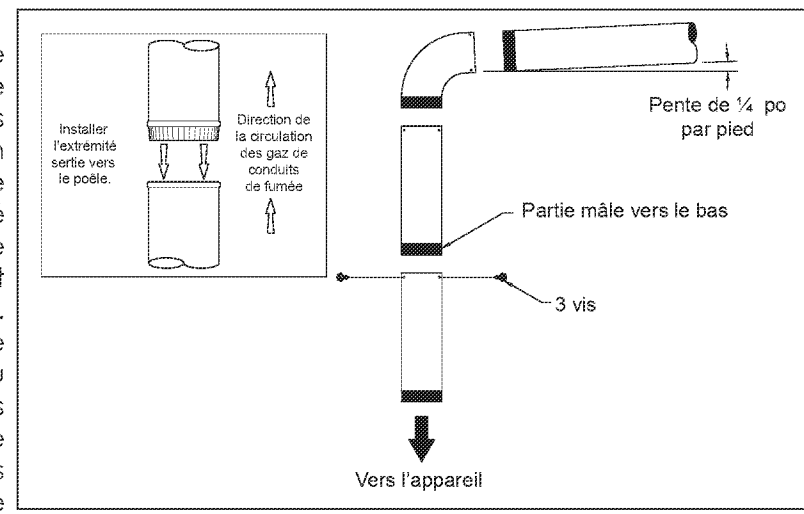

Votre raccord de cheminée et votre cheminée doivent avoir le même diamètre que la sortie du poêle (6"). Si ce n'est pas le cas, nous vous recommandons de contacter votre vendeur afin de vous assurer qu'il n'y aura aucun problème de tirage. Le tuyau de poêle doit être fabriqué dans un acier aluminisé ou laminé à froid d'une épaisseur minimale de 0,021" ou 0,53 mm. Il est strictement interdit d'utiliser un acier galvanisé. Votre tuyau de fumée devra être assemblé de telle sorte que la partie mâle (extrémité sertie) du tuyau pointe vers le bas. Fixez chacune des parties à une autre avec trois vis à tôle équidistantes. Le tuyau doit être court et droit. Toutes les parties installées horizontalement doivent avoir une pente d'au moins 1/4 de pouces par pied, avec l'extrémité supérieure de la partie dirigée vers la cheminée. Une installation avec une section horizontale de tuyau de cheminée doit être conforme à NFPA 211. Vous pouvez contacter la NFPA (Association nationale de protection contre les incendies) et demander la dernière édition du standard 211 de la NFPA. Pour assurer un bon tirage, la longueur totale du tuyau de raccordement ne devra jamais dépasser 8' à 10' (2,4 m à 3,04 m). (Excepté dans le cas d'installations verticales, de type plafond cathédrale où le système d'aspiration des fumées peut être beaucoup plus long et raccordé sans problème au plafond de la pièce). Il ne devra jamais y avoir plus de deux coudes à 90 degrés dans le système d'aspiration des fumées. L'installation d'un « stabilisateur de tirage barométrique » (registre de cheminée) sur un système d'aspiration des fumées est interdite. De plus, l'installation d'un registre de tirage n'est pas recommandée. En effet, avec un poêle à bois de combustion contrôlée, le tirage est régulé dès l'admission de l'air de combustion dans le poêle et non à l'évacuation.

ED_005996_00000517-00172

Installation

AVIS DE SÉCURITÉ:

- L'INSTALLATION INCORRECTE DE CE POÊLE POURRAIT ENTRAÎNER L'INCENDIE DU DOMICILE. AFIN DE RÉDUIRE LE RISQUE D'INCENDIE, RESPECTEZ LES INSTRUCTIONS D'INSTALLATION. NE PAS RESPECTER LES INSTRUCTIONS PEUT ENTRAÎNER DES DOMMAGES MATÉRIELS, DES BLESSURES PERSONNELLES VOIRE LA MORT !
- CONSULTEZ LES FONCTIONNAIRES MUNICIPAUX DE CONSTRUCTION OU DE LUTTE CONTRE LES INCENDIES AFIN DE CONNAÎTRE LES LIMITATIONS ET LES EXIGENCES D'INSTALLATION DE VOTRE RÉGION.
- UTILISEZ DES DÉTECTEURS DE FUMÉE DANS LA PIÈCE DANS LAQUELLE LE POÊLE EST INSTALLÉ.
- MAINTENEZ LE MOBILIER ET LES RIDEAUX ÉLOIGNÉS DU POÊLE.
- N'UTILISEZ PAS D'ESSENCE, DE COMBUSTIBLE POUR LANTERNE À ESSENCE, DE KÉROSÈNE, DE LIQUIDE D'ALLUMAGE DE CHARBON OU DE LIQUIDES SIMILAIRES POUR DÉMARRER OU « RAVIVER » UN FEU DANS CE POÊLE. MAINTENEZ TOUS CES LIQUIDES ÉLOIGNÉS DU POÊLE.
- EN CAS D'INCENDIE DE CHEMINÉE, FERMEZ COMPLÈTEMENT LA COMMANDE D'AIR AFIN DE PRIVER LE FEU D'OXYGÈNE. APPELEZ LES POMPIERS.
- NE CONNECTEZ PAS LE POÊLE À UN CONDUIT OU CIRCUIT DE DISTRIBUTION D'AIR.
- UNE SOURCE D'AIR FRAIS DANS LA PIÈCE OU L'ESPACE CHAUFFÉ DEVRA ÊTRE FOURNIE SI NÉCESSAIRE.

POSITIONNER LE POÊLE

Il est très important de positionner le poêle à bois aussi près que possible de la cheminée, et dans une zone qui favorisera la distribution de chaleur la plus efficace possible au sein du domicile. Le poêle doit par conséquent être installé dans la pièce où vous passez le plus de temps, et dans la pièce la plus spacieuse possible. Rappelez-vous que les poêles à bois produisent une chaleur rayonnante, la chaleur que nous sentons lorsque nous sommes à proximité d'un poêle à bois. Un poêle à bois fonctionne aussi par convection, grâce au déplacement de l'air chaud accéléré vers le haut et son remplacement par de l'air plus frais. Si nécessaire, la distribution d'air chaud à partir du poêle peut être facilitée par l'installation d'une soufflante.

Le poêle à bois ne doit pas être raccordé à un système de distribution d'air chaud car une accumulation excessive de chaleur pourrait avoir lieu.

Un poêle à bois ne doit jamais être installé dans un couloir ou près d'un escalier, car cela pourrait bloquer le passage en cas d'incendie ou ne pas respecter les dégagements requis.

PROTECTEUR DE SOL

Cet appareil de chauffage doit avoir un protecteur de sol incombustible avec une valeur R d'au moins XX installée en dessous de celui-ci si le sol est construit en matériau combustible. Si un tampon de sol est utilisé, il doit être répertorié UL ou équivalent. Le protecteur de sol doit être suffisamment grand pour s'étendre sous le poêle et au-delà de chaque côté, comme indiqué. S'il y a un conduit de cheminée horizontal, il doit y avoir une protection du plancher dessous qui s'étend de deux pouces au-delà de chaque côté du tuyau.

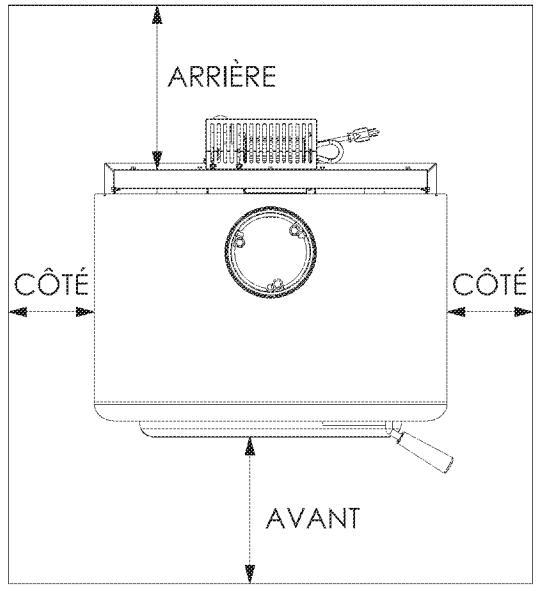

Avant	Côtés	Arrière

☆ - Les installations canadiennes nécessitent 8 "(203mm)

ED_005996_00000517-00173

OUTILS ET ÉQUIPEMENTS NÉCESSAIRES POUR L'INSTALLATION

Vous aurez besoin d'une perceuse équipée d'un foret de 1/8" afin d'installer les vis à tôle dans le raccord de conduite. Une clé/douille ou tournevis de 5/16" afin d'installer l'habillage du socle, le collecteur de la pièce et l'ensemble de la soufflante décrits ci-dessous. Une clé/douille de 2" pour installer la buse. Un protecteur de sol incombustible tel que spécifié dans ce manuel. Tous les composants de la cheminée et du raccord de cheminée nécessaires pour votre installation particulière de cheminée. Pour les maisons mobiles, voir page 13.

Vue latérale de la buse monter sur le haut de l'appareil de chauffage

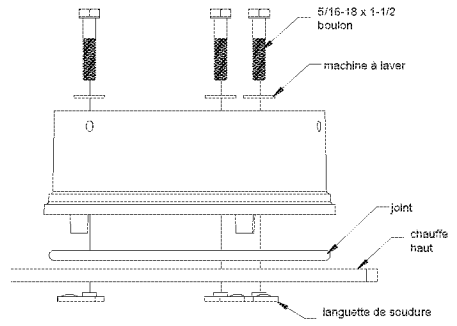

ASSEMBLAGE

Assemblage de la buse:

- Montez la buse sur le haut de l'unité tel qu'illustré en utilisant les (3) vis 5/16-18 x 1-1/2, (3) rondelles, et (3) languettes soudées fournies dans la boîte des pièces.

Assemblage du collecteur de la pièce:

- Positionnez le collecteur de la pièce. En utilisant les trois (3) vis auto perceuses fournies, montez le collecteur sur l'unité tel qu'illustré sur le schéma.

Configuration des briques réfractaires:

- Remettez les briques réfractaires tel qu'indiqué sur l'illustration ci-dessous.

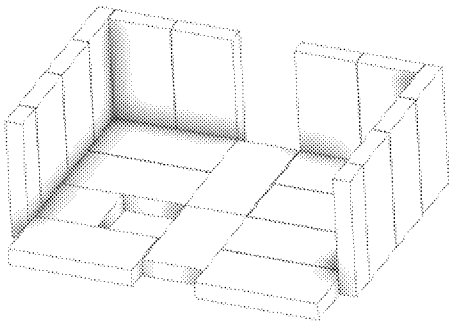

Configuration des briques

INSTRUCTIONS DESTINÉES À L'ASSEMBLAGE DE LA SOUFFLANTE

L'ENSEMBLE DE LA SOUFFLANTE DOIT ÊTRE DÉCONNECTÉ DE LA SOURCE D'ALIMENTATION ÉLECTRIQUE AVANT LE DÉMARRAGE DE L'INSTALLATION.

Étape 1.

Fixez l'ensemble au dos du poêle à l'aide des quatre vis fournies.

L'ENSEMBLE DE LA SOUFFLANTE EST PRÉVU POUR ÊTRE UTILISÉ UNIQUEMENT AVEC UN POÊLE MARQUÉ TEL QU'INDIQUÉ POUR CET USAGE.

N'ACHEMINEZ PAS LE CORDON D'ALIMENTATION À PROXIMITÉ OU SUR DES SURFACES CHAUDES !

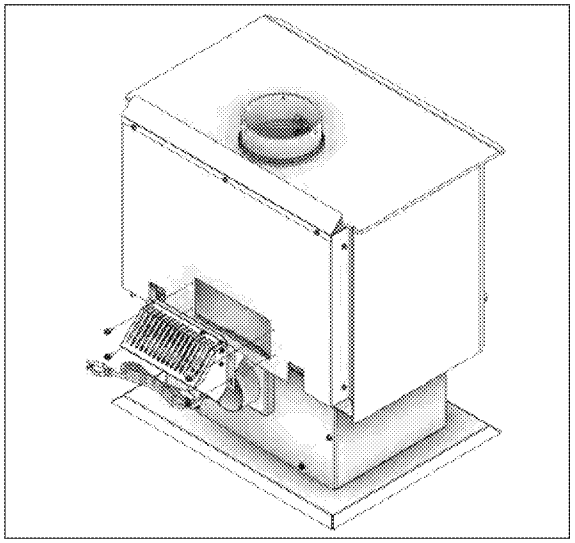

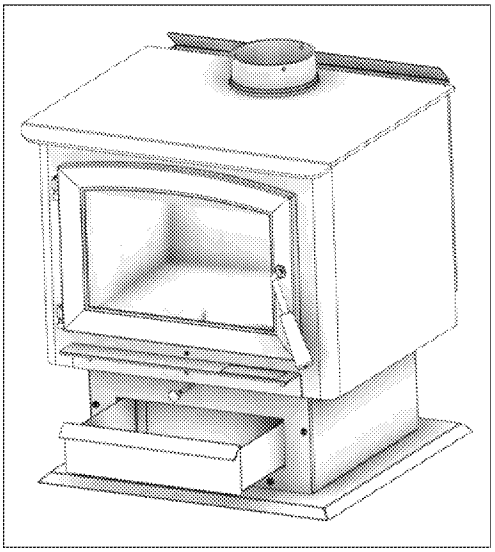

ASSEMBLÉE DE CASSEROLE DE CENDRE

Enlevez la casserole de cendre du foyer. Sous le foyer, il y a deux parenthèses ; Glissez la casserole de cendre dans ces parenthèses.

ED_005996_00000517-00174

Le bois est notre seule source d'énergie renouvelable. S'il vous plaît faites votre part pour préserver notre approvisionnement en bois. Plantez au moins un arbre chaque année. Les générations futures vous remercieront. Les instructions relatives à l'installation de votre poêle à bois sont conformes aux normes UL-1482 (R2015) et ULC-S627-00 (R2016).

Ce manuel décrit l'installation et l'utilisation du chauffage au bois Magnolia II, US2500E. Ce poêle est conforme aux limites d'émission de bois de chauffage vendues après le 15 mai 2020 par la Environmental Protection Agency (Agence de protection de l'environnement) de 2020 aux États-Unis. Dans des conditions de test spécifiques, il a été démontré que cet appareil fournissait de la chaleur à des taux allant de 20 374 à 60 65 Btu/h.

Remarque: Les valeurs nominales en BTU mentionnées ci-dessus sont basées sur le protocole de test de l'EPA dans des conditions de test spécifiques. Nos BTU annoncés sont basés sur la première heure de fonctionnement avec du bois de chauffage brûlant à un taux de combustion élevé.

Combustible:	Bois
Couleurs:	Noir métallique
Diamètre du tuyau de carneau:	6po (152,5 mm)
Type du tuyau de carneau: (Paroi unique ou paroi double standard):	Acier noir ou bronzé 2100 °F (650 °C)
Hauteur minimale de la cheminée:	12' (3,7 m)
Longueur maximale des bûches:	21po (534mm)
Dimensions	
Générales: Profondeur x Largeur x Hauteur:	27-5/16po x 27po x 31-3/8po (694mm x 686mm x 797mm)
Chambre de combustion: Largeur x Profondeur:	22-3/4po x 16-5/8po (578mm x 423mm)
Volume: Pieds cubes:	2.69 ft³ (.0761m³)
Ouverture de la porte: Largeur x Hauteur:	18po x 9-3/4po (458mm x 248mm)
Porte en verre pyrocéramique: (Visualisation) Largeur x Hauteur:	17po x 11-1/4po (432mm x 286mm)

ACCESSOIRES EN OPTION	
DESCRIPTION	N° PIÈCE
Kit d'admission d'air extérieur	4FAK

AVERTISSEMENTS:

- CHAUD DURANT LE FONCTIONNEMENT. MAINTENEZ LES ENFANTS, LES VÊTEMENTS ET LE MOBILIER ÉLOIGNÉS. TOUT CONTACT PEUT ENTRAÎNER DES BRÛLURES.
- N'UTILISEZ PAS DE PRODUITS CHIMIQUES NI DE FLUIDES POUR DÉMARRER LE FEU.
- NE LAISSEZ PAS LE POÊLE SANS SURVEILLANCE LORSQUE LA PORTE EST LÉGÈREMENT OUVERTE.
- NE BRÛLEZ PAS DE DÉCHETS NI DE FLUIDES INFLAMMABLES TELS QUE L'ESSENCE, LE NAPTHA OU L'HUILE POUR MOTEUR.
- NE CONNECTEZ PAS LE POÊLE À UN CONDUIT OU CIRCUIT DE DISTRIBUTION D'AIR.
- FERMEZ TOUJOURS LA PORTE APRÈS L'ALLUMAGE.

Remarque: Enregistrez votre produit en ligne sur www.usstove.com. Conservez votre reçu avec vos dossiers pour toute réclamation.

ED_005996_00000517-00175

MODÈLE: US2500E

CONSERVEZ CES INSTRUCTIONS CE MANUEL VOUS AIDERA À OBTENIR UN FONCTIONNEMENT DU POÊLE EFFICACE ET FIABLE ET VOUS PERMETTRA DE COMMANDER CORRECTEMENT TOUTE PIÈCE DÉTACHÉE. GARDEZ-LE DANS UN LIEU SÛR POUR TOUTE CONSULTATION ULTÉRIEURE.

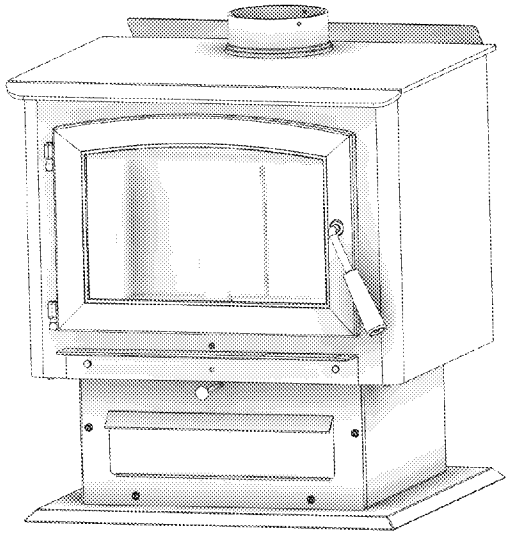

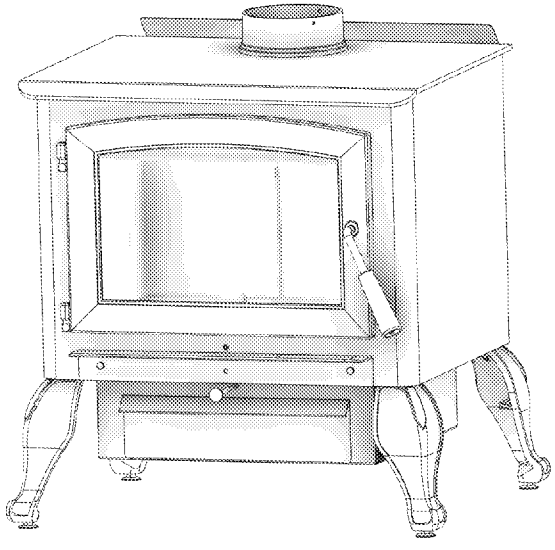

ATTENTION!
Lisez attentivement toutes les instructions avant de commencer l'installation ou de faire fonctionner ce poêle. Une installation incorrecte peut annuler votre garantie!

AVIS DE SÉCURITÉ:
L'installation incorrecte de ce poêle pourrait entraîner l'incendie du domicile. Pour votre sécurité, respectez les instructions d'installation. N'employez jamais les compromis expédient pendant l'installation de ce réchauffeur. Contactez les fonctionnaires locaux de construction ou de lutte contre les incendies afin de connaître les limitations et les exigences d'installation de votre région.

PFS® C US

Numéro du rapport:

Certifié: UL 1482-2011 (R2015)
et ULC-S627-00 (R2016)
Maison mobile approuvée
(États-Unis seulement)

U.S. Environmental Protection Agency
Certifié pour se conformer aux normes d'émissions de particules de 2020.

AVERTISSEMENT DE LA PROPOSITION 65 DE LA CALIFORNIE:
Ce produit peut vous exposer à des produits chimiques, y compris le monoxyde de carbone, qui est connu dans l'État de Californie pour causer le cancer, des malformations congénitales et / ou d'autres problèmes de reproduction. Pour plus d'informations, visitez www.P65warnings.ca.gov

UNITED STATES STOVE Co
EST^D 1869

United States Stove Company
227 Industrial Park Road
P.O. Box 151 South Pittsburg, TN 37380

APPENDIX 8: Photographs of test set up

POLYTESTS
TESTING THROUGH YOUR REALITY

Dilution picture Dia 8

Picture 1: Sampling system

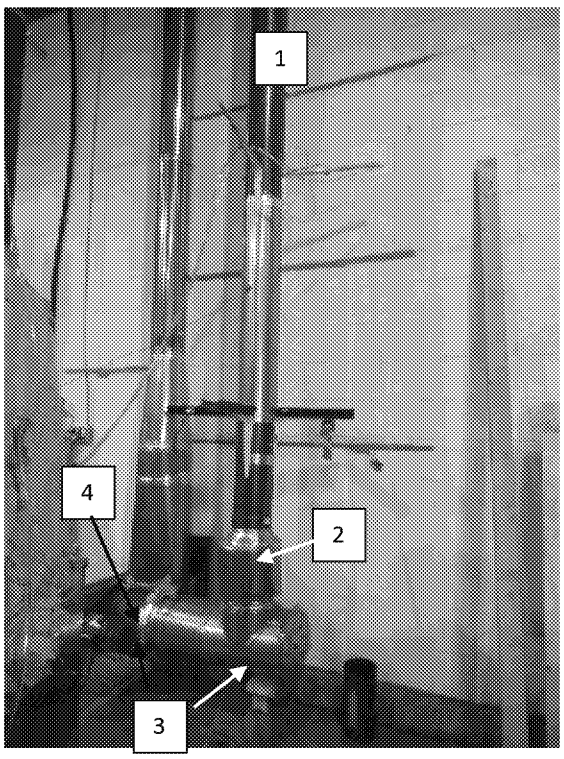

1 : 8 in dia Stainless steel pipe

2 : 16 in. Between sampling probe and lower elbow

3 : Air intake with damper to adjust flow rate

4 : Exhaust blower

Picture 2: Hood and mixing baffle

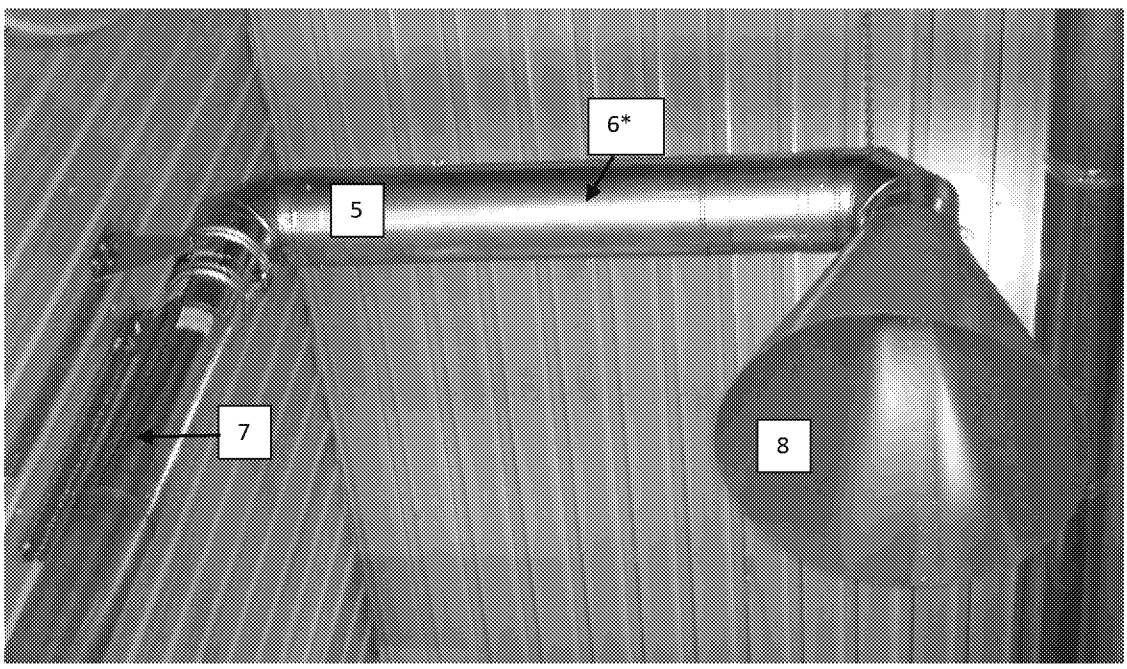

*The arrow point the deflectors inside of the pipe

5 : 8 in. dia. Stainless steel pipe

6 : Mixing baffle (2) location 1 foot between baffles

7 : 10 feet long between velocity port and upper elbow

8 : 48 in. dia. Galvanized steel smoke captures hood

Picture 3: Stack sampling

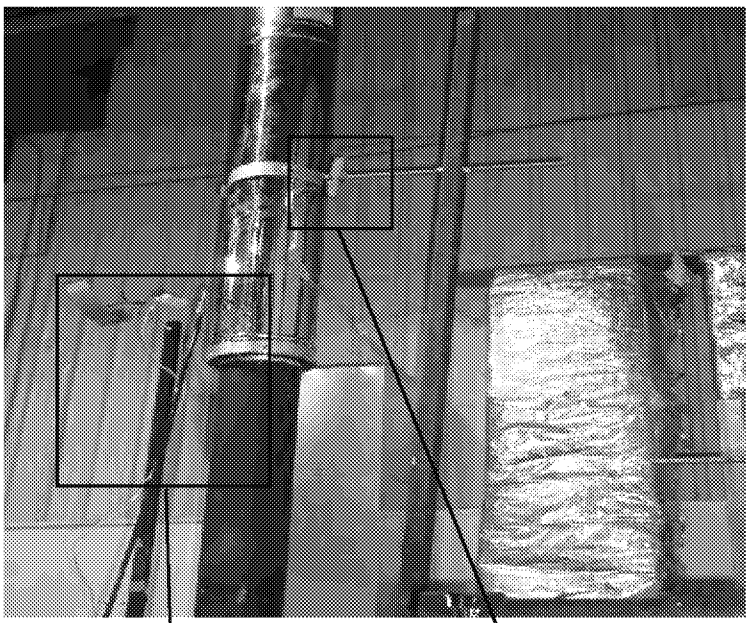

Picture 3.1: Gas analysis and temperature probe

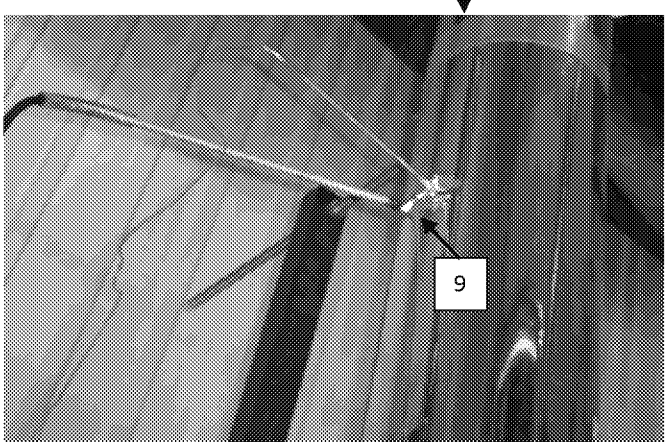

Picture 3.2: chimney support

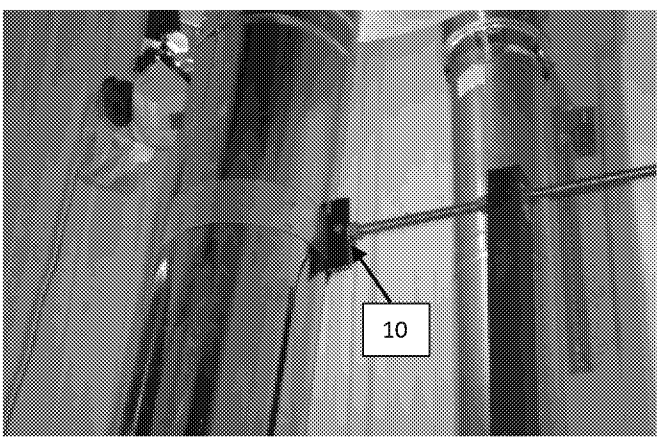

9 : Temperature and gas analyser sampling ports located 9 feet above platform

10 : Exhaust system support bracket

Picture 4: Tunnel flow measurement and sampling probe

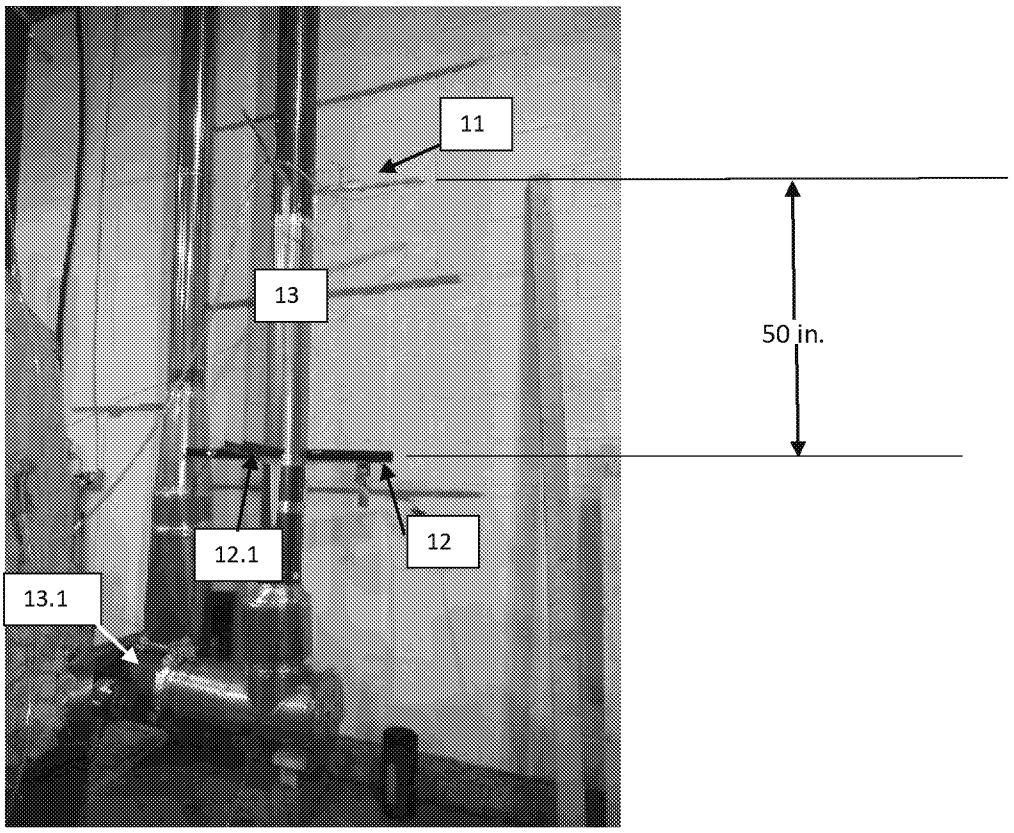

11 : Velocity port

12 :Sampling port, 2 sampling probes with 2x48 mm. dia.filter each. Filter used: Millipore AP4004700

12.1 :Sampling port, sampling probes with 2x48 mm. dia.filter each. Filter used: Millipore AP4004700, for first hour sampling

13 :18 feet long dilution tunnel

13.1 :Extraction blower

Picture 5: Draft sampling

14 : Draft sampling port located 6 in.from the flue outlet

Picture 6: Equipments

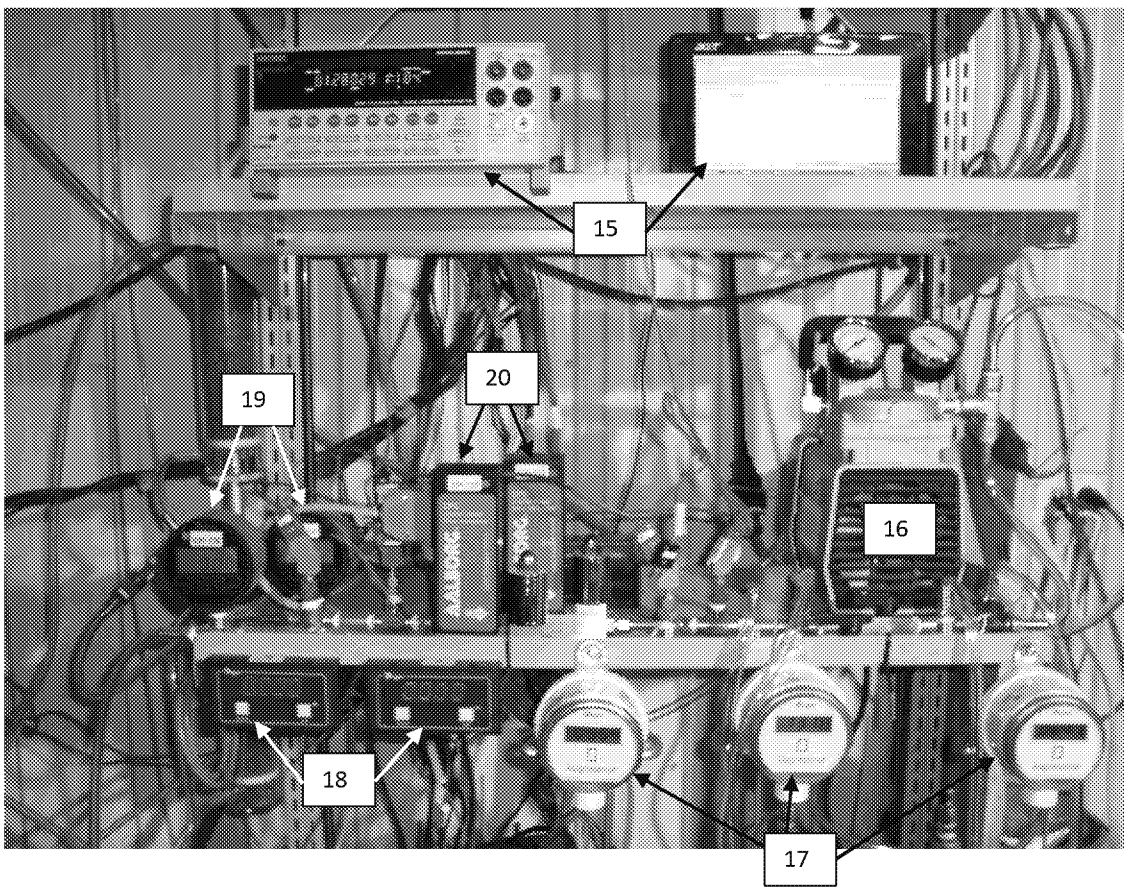

15 : Acquisition system

16 : Vacuum pump

17 : Digital manometer

18 : Digital read out for mass flow meter

19 : Digital vacuum gage

20 : Mass flow meter

Picture 7: Gaz analyser

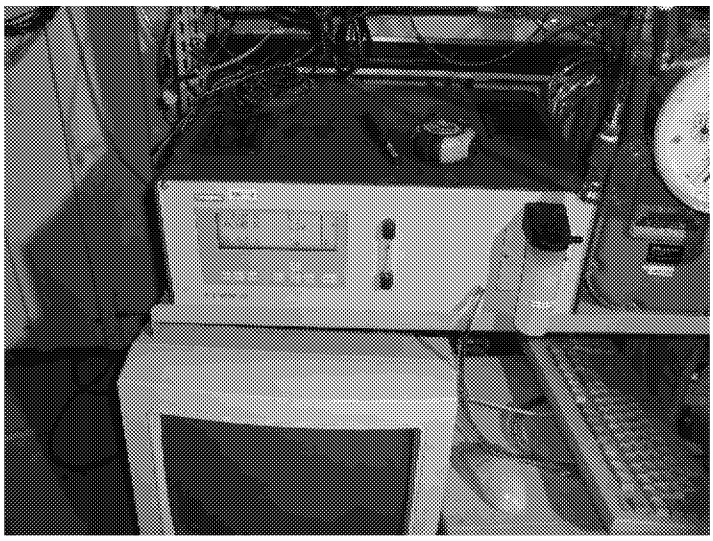

Picture 8: Reference dry gas meter

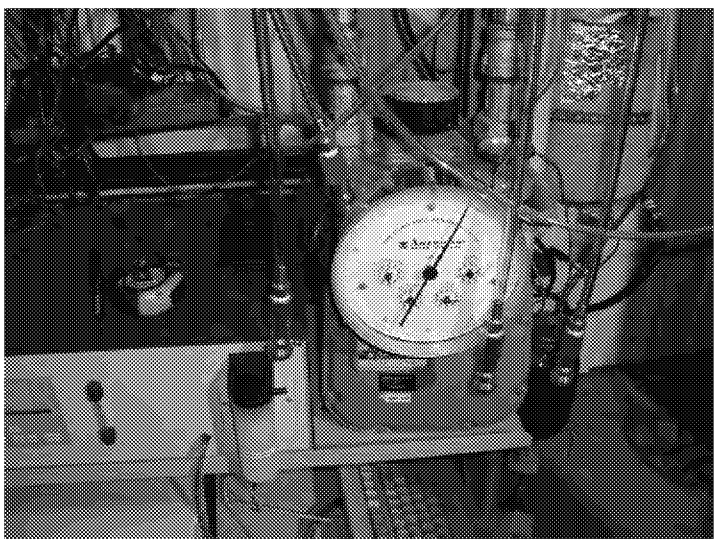

Picture 10: Water flow meter

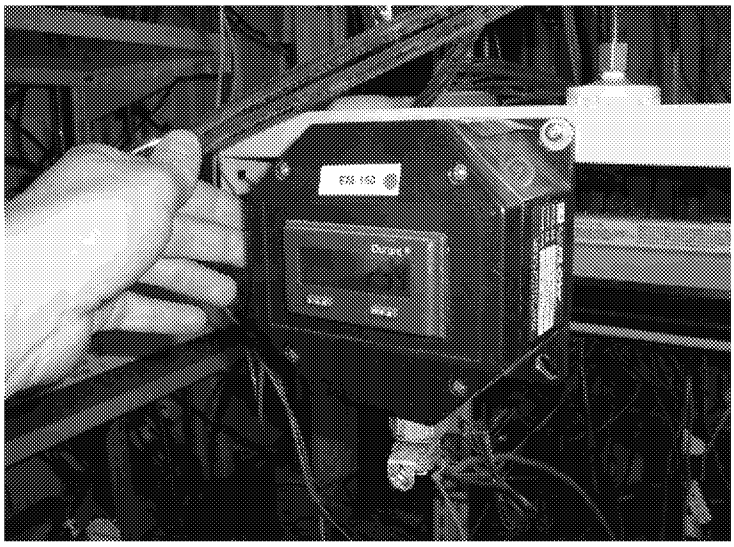

Picture 11: Dry gas meter

Picture 12 : Dilution tunnel sample system

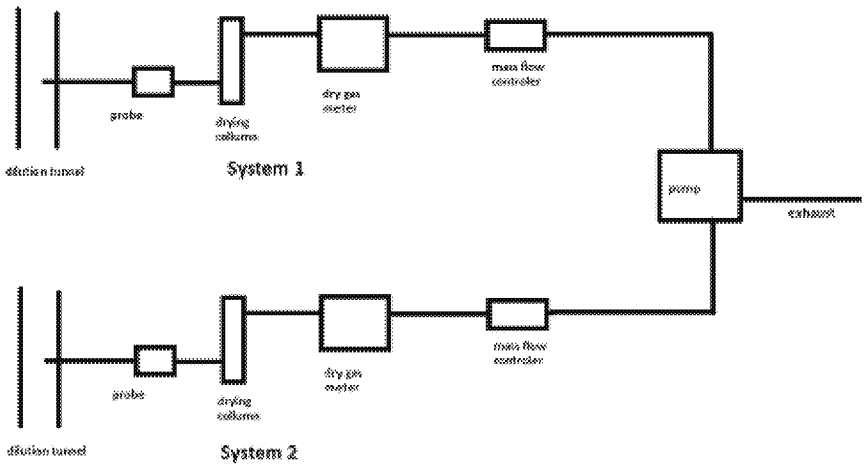

Picture 13: Dilution tunnel

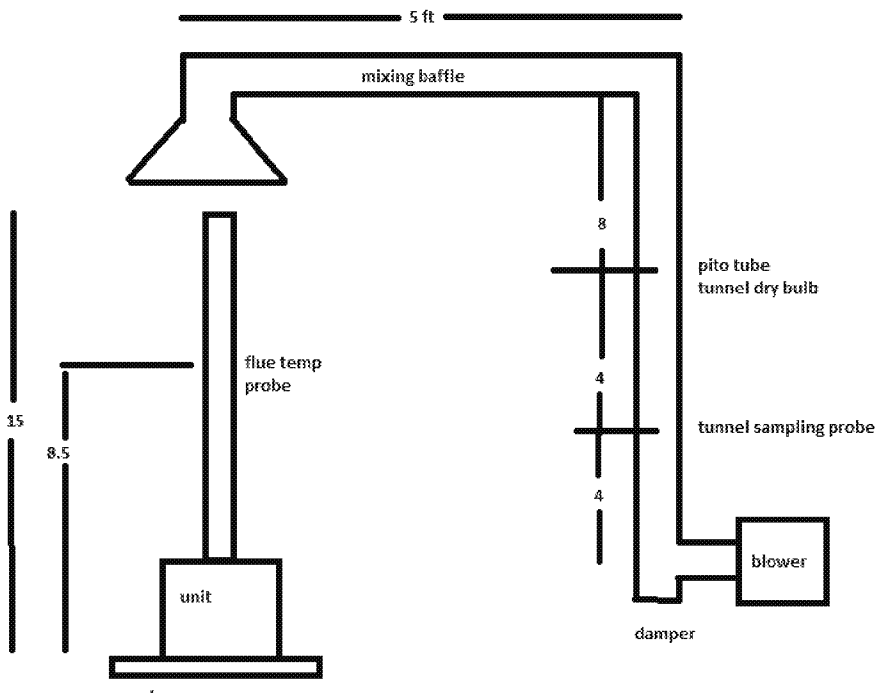

APPENDIX 9: Test load photographs

POLYTESTS
TESTING THROUGH YOUR REALITY

Run 1.1

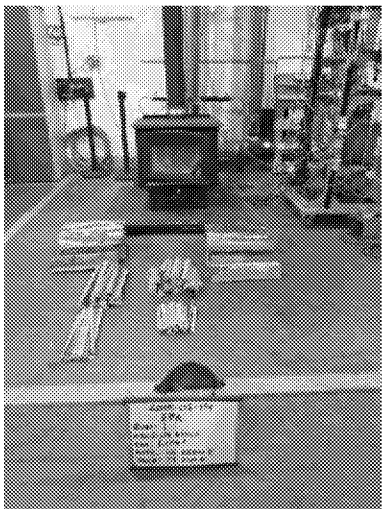

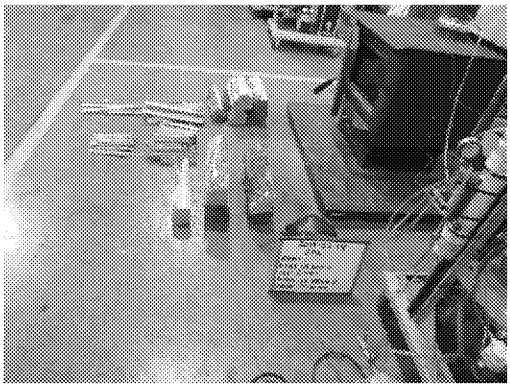

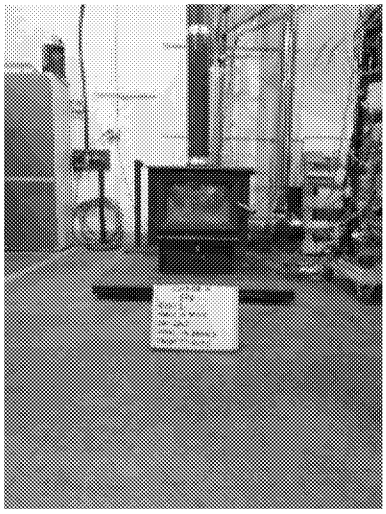

POLYTESTS
TESTING THROUGH YOUR REALITY

Run 2.1

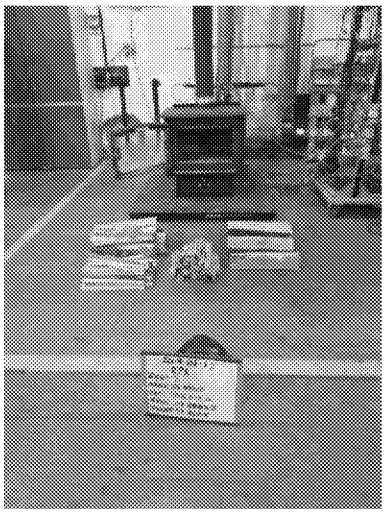

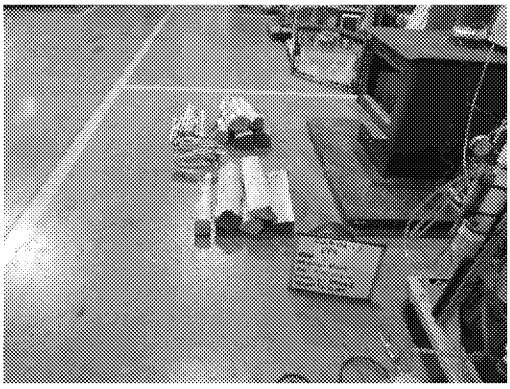

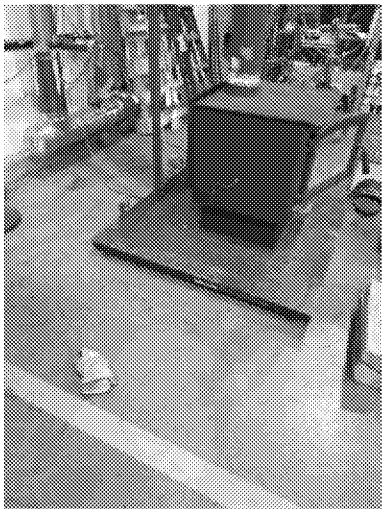

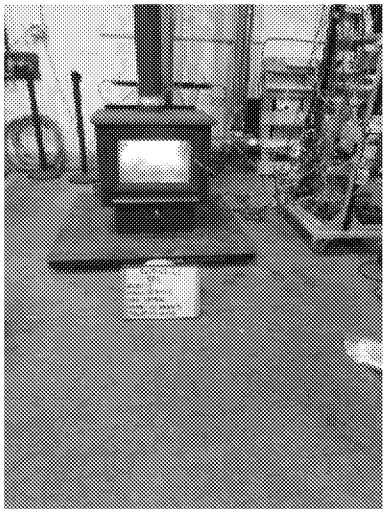

POLYTESTS
TESTING THROUGH YOUR REALITY

Run 2.2

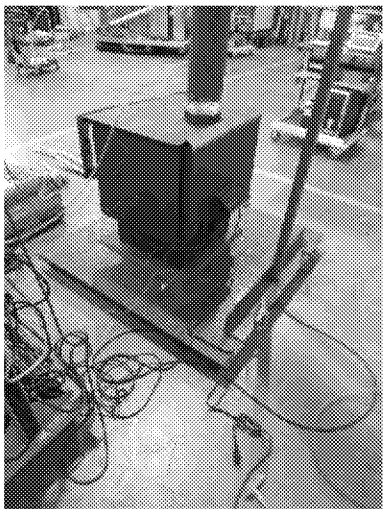

UNITED STATES ENVIRONMENTAL PROTECTION AGENCY
RESEARCH TRIANGLE PARK, NC 27711

FEB 2 8 2018

OFFICE OF
AIR QUALITY PLANNING
AND STANDARDS

Mr. Justin White
Hearthstone QHPP, Inc.
#17 Stafford Ave.
Morrisville, VT 05661

Dear Mr. White,

I am writing in response to your letter dated January 12, 2018, regarding wood heaters manufactured by Hearthstone QHPP, Inc. (Hearthstone). This response, dated February 28, 2018, supercedes our previous response (dated February 26, 2018) to correct an inaccuracy regarding required changes to ASTM E3053-17.

You are requesting to use an alternative test method, using cord wood, as referenced in section 60.532(c) of 40 CFR part 60, Subpart AAA, Standards of Performance for New Residential Wood Heaters (Subpart AAA) to meet the 2020 cord wood alternative compliance option. The 2020 cord wood alternative compliance option states that each affected wood heater manufactured or sold at retail for use in the United States on or after May 15, 2020, must not discharge into the atmosphere any gases that contain particulate matter in excess of 2.5 g/hr. Compliance must be determined by a cord wood test method approved by the Administrator along with the procedures in 40 CFR 60.534. You have requested approval to use the procedures and specifications found in ASTM Method E3053-17, a cord wood test method titled, "Standard Test Method for Determining Particulate Matter Emissions from Wood Heaters using Cordwood Test Fuel," in conjunction with ASTM E2515-11 and Canadian Standards Administration (CSA) Method CSA-B415.1-10, which are specified in 40 CFR 60.534.

We understand that Hearthstone is also requesting that the alternative method proposed above be approved to apply broadly to all wood heaters manufactured by Hearthstone meeting the requirements of Subpart AAA, from the approval date of this request until such time that Subpart AAA is revised or replaced to require a different cord wood certification method, providing all requirements of section 60.533 of Subpart AAA are met.

With the caveats set forth below, we approve your alternative test method request for certifying wood heaters using ASTM E3053-17 in conjunction with section 60.534 of Subpart AAA to meet the 2020 cord wood compliance option until such time that Subpart AAA is revised or replaced to require a different cord wood certification method. We also approve application of this alternative method to all wood heaters manufactured by Hearthstone meeting the requirements of Subpart AAA.

ED_005996_00000517-00191

As required in Subpart AAA, section 60.354(d), you or your approved test laboratory must also measure the first hour of particulate matter emissions for each test run using a separate filter in one of the two parallel sampling trains. These results must be reported separately and also included in the total particulate matter emissions per run. Also, as required by Subpart AAA, section 60.534(e), you must have your approved laboratory measure the efficiency, heat output, and carbon monoxide emissions of the tested wood heater using CSA-B415.1-10. For measurement of particulate matter emission concentrations, ASTM 2515-11 must be used.

The following change to ASTM E3053-17 must be followed:

1. Coal bed conditions prior to loading test fuel. The coal bed shall be a level plane without valleys or ridges for all test runs in the high, low, and medium burn rate categories.

The following changes to ASTM E2515-11 must be followed:

1. The filter temperature must be maintained between 80 and 90 degrees F during testing.

2. Filters must be weighed in pairs to reduce weighing error propagation; see ASTM 2515-11, Section 10.2.1 Analytical Procedure.

3. Sample filters must be Pall TX-40 or equivalent Teflon-coated glass fiber, and of 47 mm, 90 mm, 100 mm, or 110 mm in diameter.

4. Only one point is allowed outside the +/- 10 percent proportionality range per test run.

A copy of this letter must be included in each certification test report where this alternative test method is utilized.

It is reasonable that this alternative test method approval be broadly applicable to all wood heaters subject to the requirements of 40 CFR part 60, Subpart AAA. For this reason, we will post this letter as ALT-125 on our website at *http://www3.epa.gov/ttn/emc/approalt.html* for use by other interested parties. As noted earlier in this letter, this alternative method approval is valid until such time that Subpart AAA is revised or replaced to require a different cord wood certification method, and at such time, this alternative will be reconsidered and possibly withdrawn.

If you have additional questions regarding this approval, please contact Michael Toney of my staff at 919-541-5247 or toney.mike@epa.gov.

Sincerely,

Steffan M. Johnson, Group Leader
Measurement Technology Group

cc: Amanda Aldridge, EPA/OAQPS/OID
Adam Baumgart-Getz, EPA/OAQPS/OID
Rafael Sanchez, EPA/OECA
Michael Toney, EPA/OAQPS/AQAD